Verstellung der Laengsneingung um ±2.1°

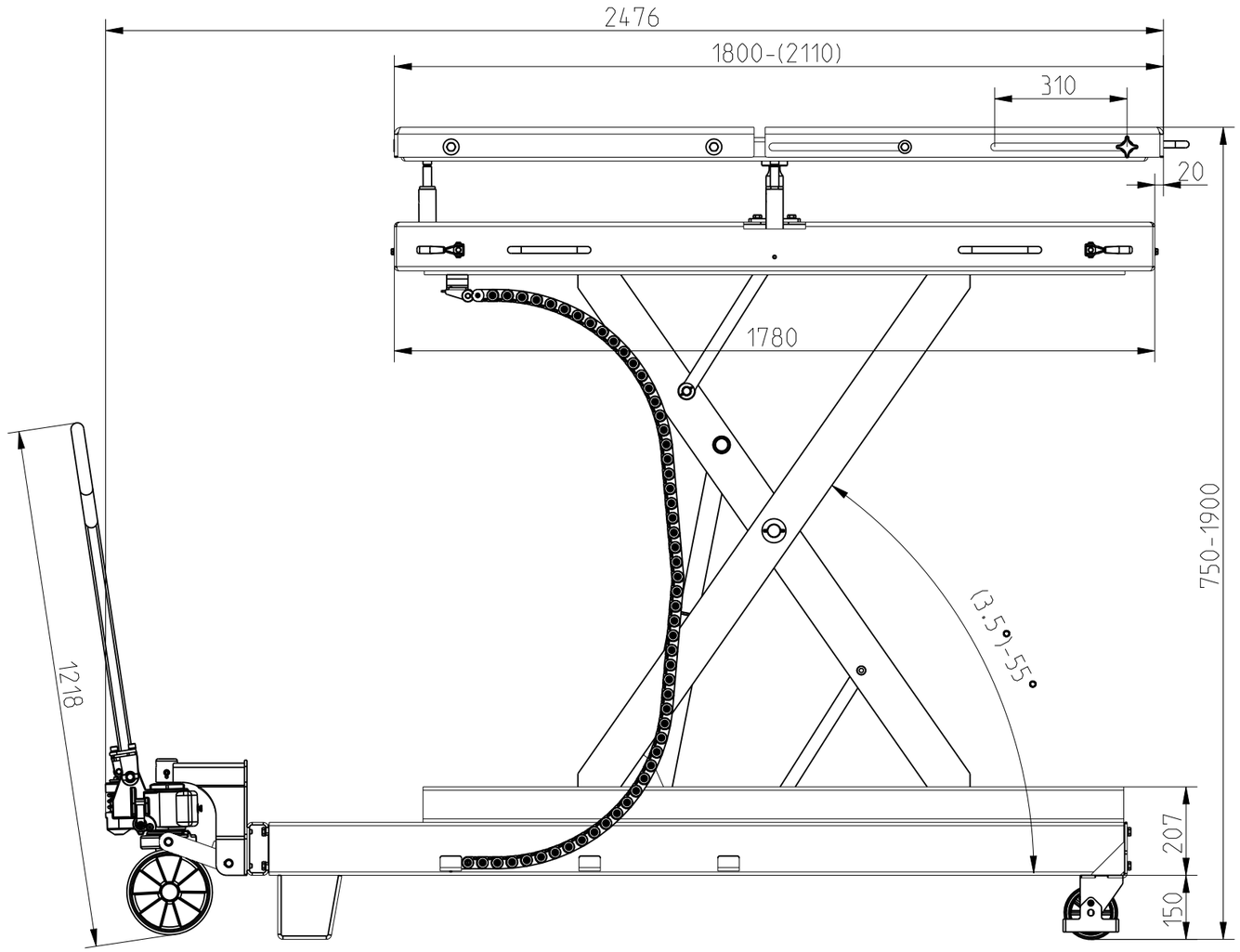


Verstellung der Querneigung um ± 5°

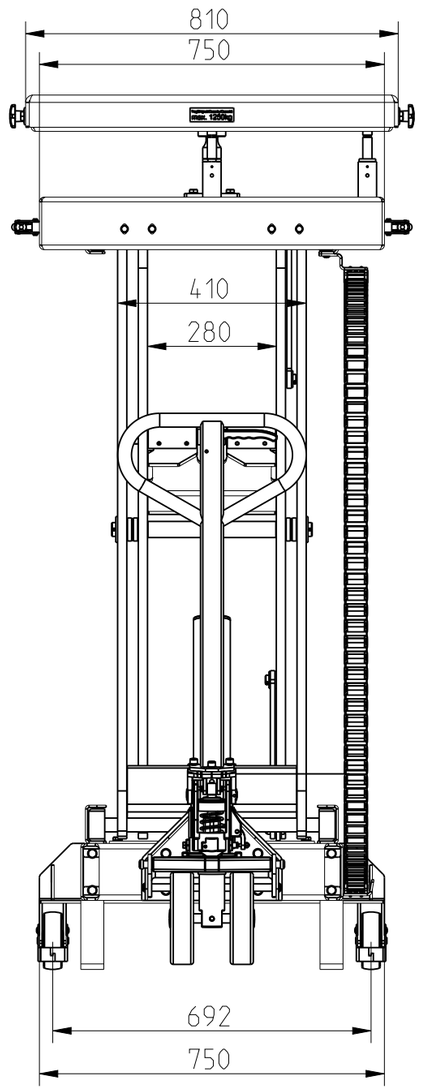


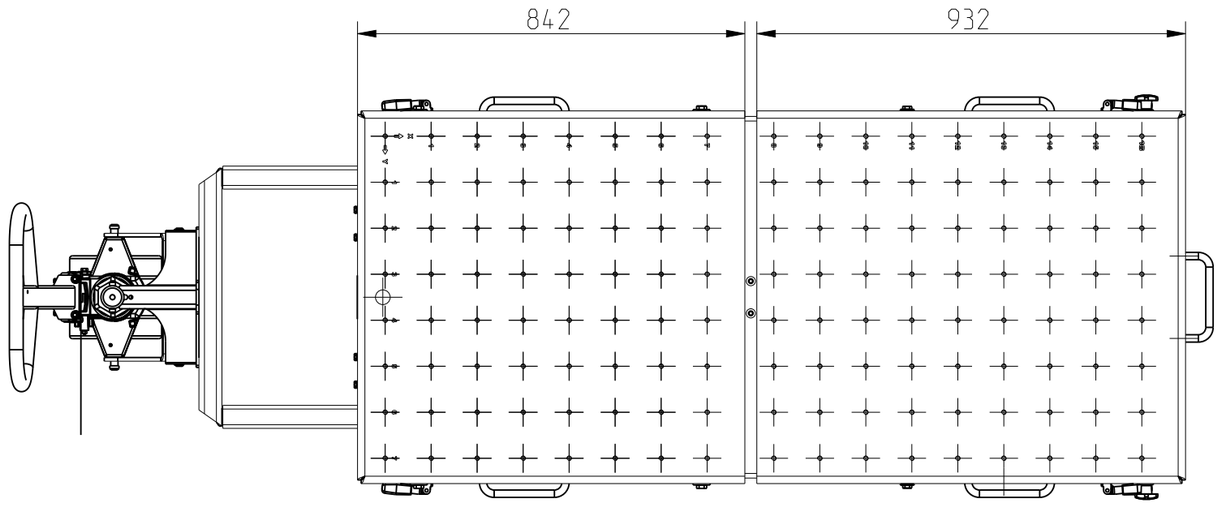


| | | | | | | |
|---|---|---|---|---|---|---|
| Toleranzen und Normen | | | | | | Massstab: 0.075 / Gewicht: 662.195 kg |
| Allgemeintol. DIN ISO 2768 mH<br>Kanten ISO 13715<br>Oberfläche Din EN ISO 1302<br>Schweißtol. Din ISO 13920-BF | | | | PROJEKTION NACH ISO 5456 | | Werkstoff / Halbzeug<br>-; 1250kg Traglast |
| | | | | | Datum | Name | Benennung |
| | | | | Bearb. | 18.02.26 | mh | Scherenhubtisch VAS6131C |
| | | | | Gepr. | | | |
| | | | | Norm | | | |
| | | | | | | | Zeichnungsnummer 0125HT00000 / Blatt 1 von 3 |
| | - | - | | | | | |
| Nr | Aenderung | Datum | Name | Urspr. | | Ersatz fuer: | Ersatz durch: |

Weitergabe sowie Vervielfaeltigung dieser Unterlage. Verwertung und Mitteilung ihres Inhaltes nicht gestattet, soweit nicht ausdruecklich zugestanden. Zuwiderhandlungen verpflichten zu Schadenersatz.
Alle Rechte fuer den Fall der Patenterteilung oder Gebrauchsmuster-Eintragung vorbehalten. (Schutzvermerk DIN ISO 16016 beachten)

-Stueckliste ( aehnlich DIN 6771-A) / alle Objekte der obersten (aktuellen) Baugruppe

| 1 | 2 | 3 | 4 | 5 | 6 |
|---|---|---|---|---|---|
| Lfd. Nr. | Menge | Typ | Zeichnungs-Nr.: | Benennung | Werkstoff / Halbzeug |
| 1 | 1 | BG | 0125HT07120 | Energiekette | - / - |
| 2 | 1 | BG | 0125HT02200 | Hauptzylinder | - / 70x40x368 |
| 3 | 1 | BG | 0125HT08000 | Hubtisch-Schienen kpl. | - / - |
| 4 | 1 | BG | 0125HT05000 | Hubtischwagen kpl. | - / - |
| 5 | 1 | BG | 0125HT06100 | Scheren kpl. | - / - |
| 6 | 2 | BG | 0125HT08123 | Zentrierstange | - / - |
| 7 | 4 | ET | 97991-M6X12 | SENKSCHRAUBE | - / DIN 7991-M6x12zn |
| 8 | 4 | ET | 91481-4X32 | SPANNSTIFT | - / DIN1481-4X32 |
| 9 | 1 | ET | 983342 | Einstellbare Winkeltutzen EVW 8L | - / XVEWO NW 06 HL |
| 10 | 2 | ET | 9SEM06X010ZN | Linsenflanschschraube | DIN NB 602 / M6x10 |
| 11 | 8 | ET | 9125M20ZN | Scheibe | St verz. / DIN125-A21 |
| 12 | 1 | ET | 0125HT08056 | Schleppkettenhalter | - / - |

Toleranzen und Normen

Allgemeintol. DIN ISO 2768 mH
Kanten ISO 13715
Oberfläche Din EN ISO 1302
Schweißtol. Din ISO 13920-BF

PROJEKTION NACH ISO 5456

Massstab: 0.100

Gewicht: 662.195 kg

Werkstoff / Halbzeug
-; 1250kg Traglast

| | Datum | Name |
|---|---|---|
| Bearb. | 18.02.26 | mh |
| Gepr. | | |
| Norm | | |

Benennung
Scherenhubtisch VAS6131C

Zeichnungsnummer
0125HT00000

Blatt 2 von 3

| Nr | Aenderung | Datum | Name | Urspr. |
|---|---|---|---|---|
| | - | - | | |

Ersatz fuer:

Ersatz durch:

Weitergabe sowie Vervielfaeltigung dieser Unterlage, Verwertung und Mitteilung ihres Inhaltes nicht gestattet, soweit nicht ausdrueckliich zugestanden. Zuwiderhandlungen verpflichten zu Schadenersatz.
Alle Rechte fuer den Fall der Patenterteilung oder Gebrauchsmuster-Eintragung vorbehalten. (Schutzvermerk DIN ISO 16016 beachten)

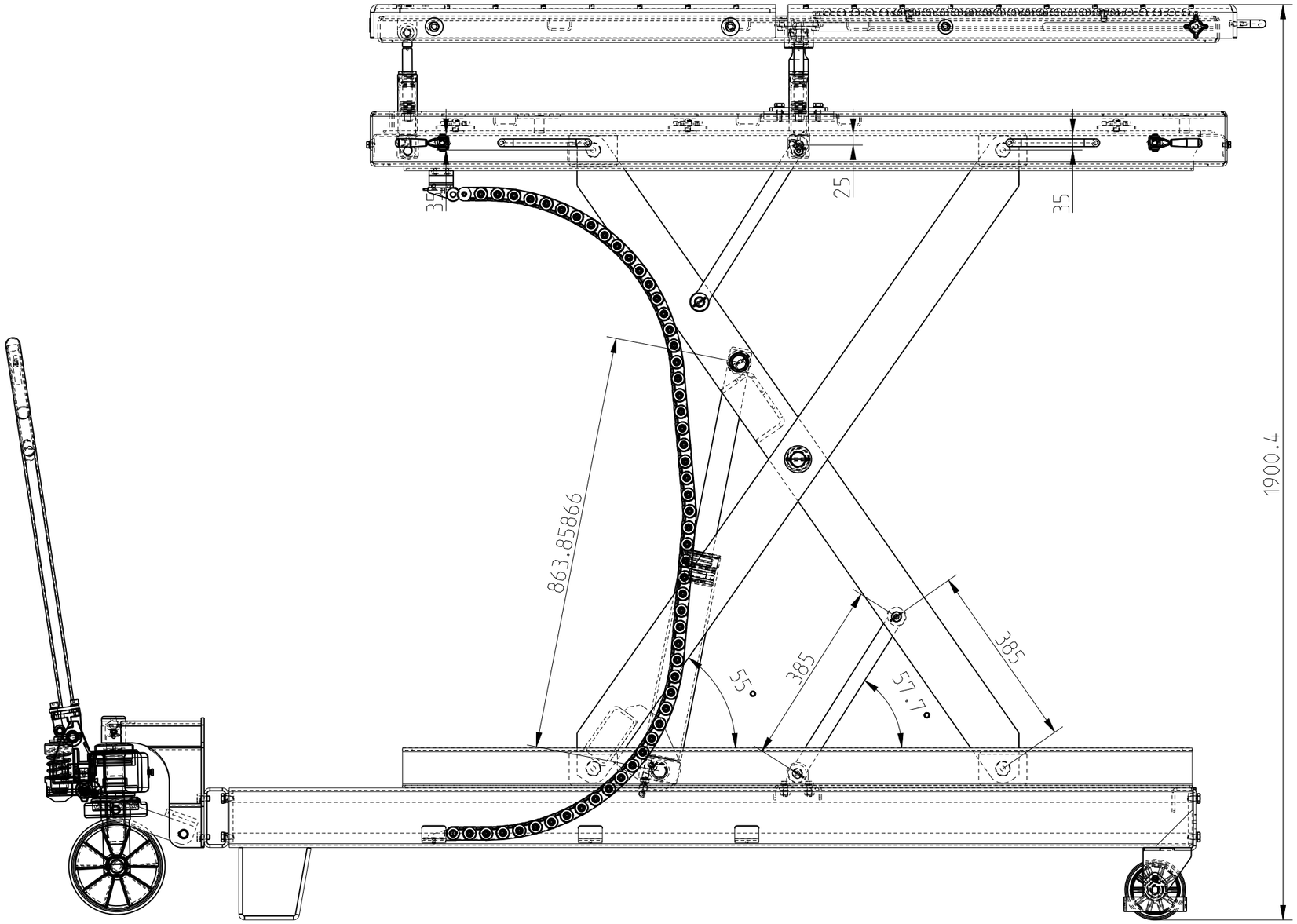


| | | | | | | |
|---|---|---|---|---|---|---|
| Toleranzen und Normen | | | | | PROJEKTION NACH ISO 5456 | Massstab: 0.100 | Gewicht: 662.195 kg |
| Allgemeintol. DIN ISO 2768 mH<br>Kanten ISO 13715<br>Oberfläche Din EN ISO 1302<br>Schweißtol. Din ISO 13920-BF | | | | | | Werkstoff / Halbzeug<br>-; 1250kg Traglast | |
| | | | | | Datum | Name | Benennung |
| | | | | Bearb. | 18.02.26 | mh | Scherenhubtisch VAS6131C |
| | | | | Gepr. | | | |
| | | | | Norm | | | |
| | | | | | | | Zeichnungsnummer 0125HT00000 — Blatt 3 von 3 |
| | - | - | | | | | |
| Nr | Aenderung | Datum | Name | Urspr. | | Ersatz fuer: | Ersatz durch: |

Weitergabe sowie Vervielfaeltigung dieser Unterlage, Verwertung und Mitteilung ihres Inhaltes nicht gestattet, soweit nicht ausdruecklich zugestanden. Zuwiderhandlungen verpflichten zu Schadenersatz.
Alle Rechte fuer den Fall der Patenterteilung oder Gebrauchsmuster-Eintragung vorbehalten. (Schutzvermerk DIN ISO 16016 beachten)

.. -Stueckliste ( aehnlich DIN 6771-A) / alle Objekte der obersten (aktuellen) Baugruppe

| 1 | 2 | 3 | 4 | 5 | 6 |
|---|---|---|---|---|---|
| Lfd. Nr. | Menge | Typ | Zeichnungs-Nr.: | Benennung | Werkstoff / Halbzeug |
| 1 | 1 | BG | 0125HT05033 | Ausleger Kantteil Schwt. | - / - |
| 2 | 1 | BG | 0125HT05020 | Hubeinheit Mech. kpl. | - / - |
| 3 | 1 | BG | 0125HT05001 | Wagen Vormontagebaugr. | - / - |
| 4 | 2 | ET | 9471-16X1 | Sicherungsring | FST / DIN471-16x1 |
| 5 | 4 | ET | 9125M10ZN | Scheibe | St verz. / DIN125-A10.5 |
| 6 | 4 | ET | 9933M10X20ZN | Sechskantschraube | - / M10x20ZN |
| 7 | 1 | ET | 0125HT05037 | Sicherungsbolzen | C15 / Rd. 16x300 |
| 8 | 1 | ET | 0125HT05027 | U-Halter | S355MC / Bl. 8x192x371.7 |
| 9 | 2 | ET | 9912M8X16ZN | Zylinderschraube | - / Zylinderschraube |

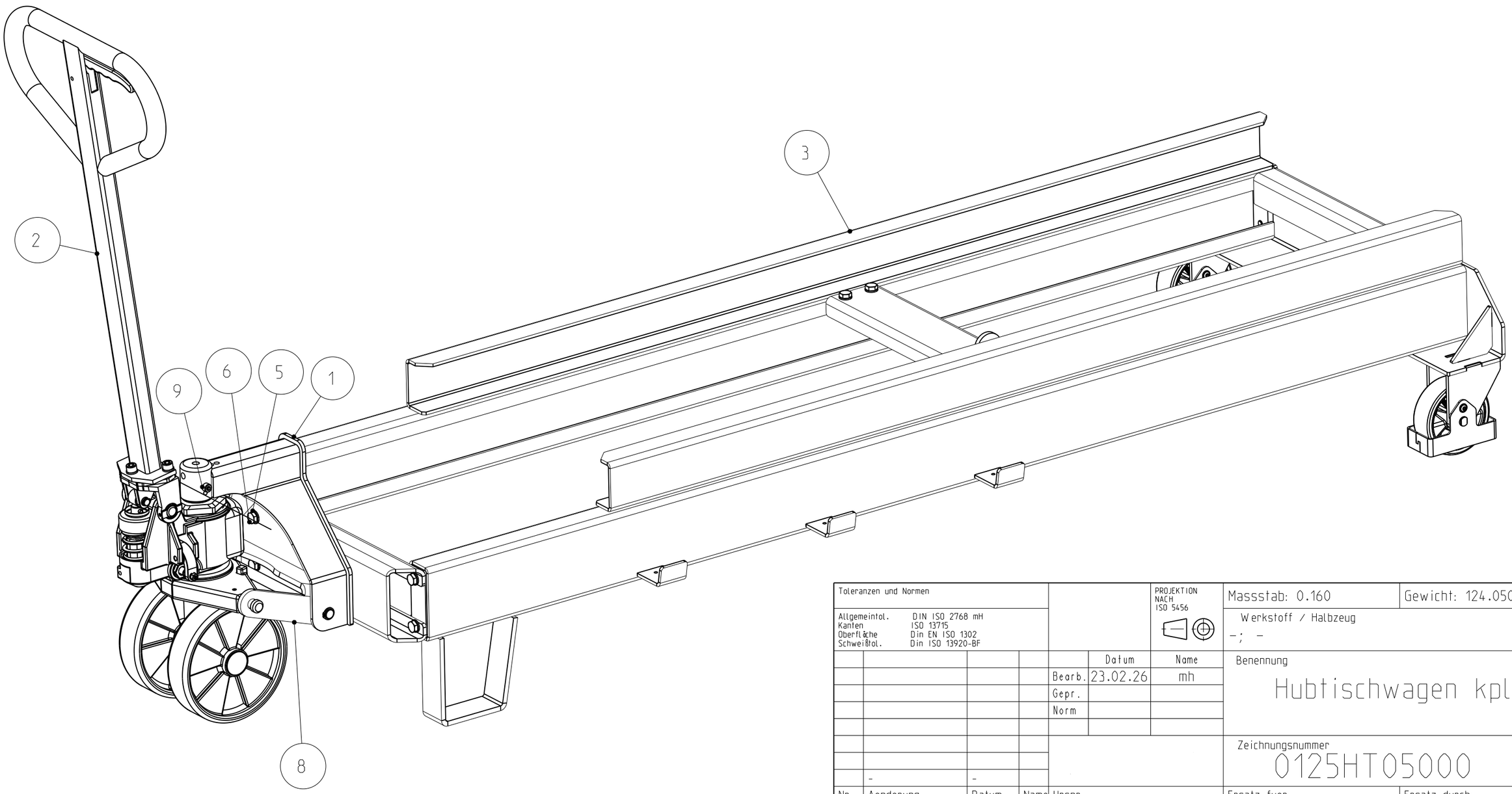


Toleranzen und Normen

Allgemeintol. DIN ISO 2768 mH
Kanten ISO 13715
Oberfläche Din EN ISO 1302
Schweißtol. Din ISO 13920-BF

PROJEKTION NACH ISO 5456

Massstab: 0.160

Gewicht: 124.050 kg

Werkstoff / Halbzeug
-; -

| | Datum | Name |
|---|---|---|
| Bearb. | 23.02.26 | mh |
| Gepr. | | |
| Norm | | |

Benennung

# Hubtischwagen kpl.

Zeichnungsnummer
0125HT05000

Blatt 1 von 2

| Nr | Aenderung | Datum | Name |
|---|---|---|---|
| | - | - | |

Urspr.

Ersatz fuer:

Ersatz durch:

Weitergabe sowie Vervielfaeltigung dieser Unterlage, Verwertung und Mitteilung ihres Inhaltes nicht gestattet, soweit nicht ausdruecklich zugestanden. Zuwiderhandlungen verpflichten zu Schadenersatz.
Alle Rechte fuer den Fall der Patenterteilung oder Gebrauchsmuster-Eintragung vorbehalten. (Schutzvermerk DIN ISO 16016 beachten)

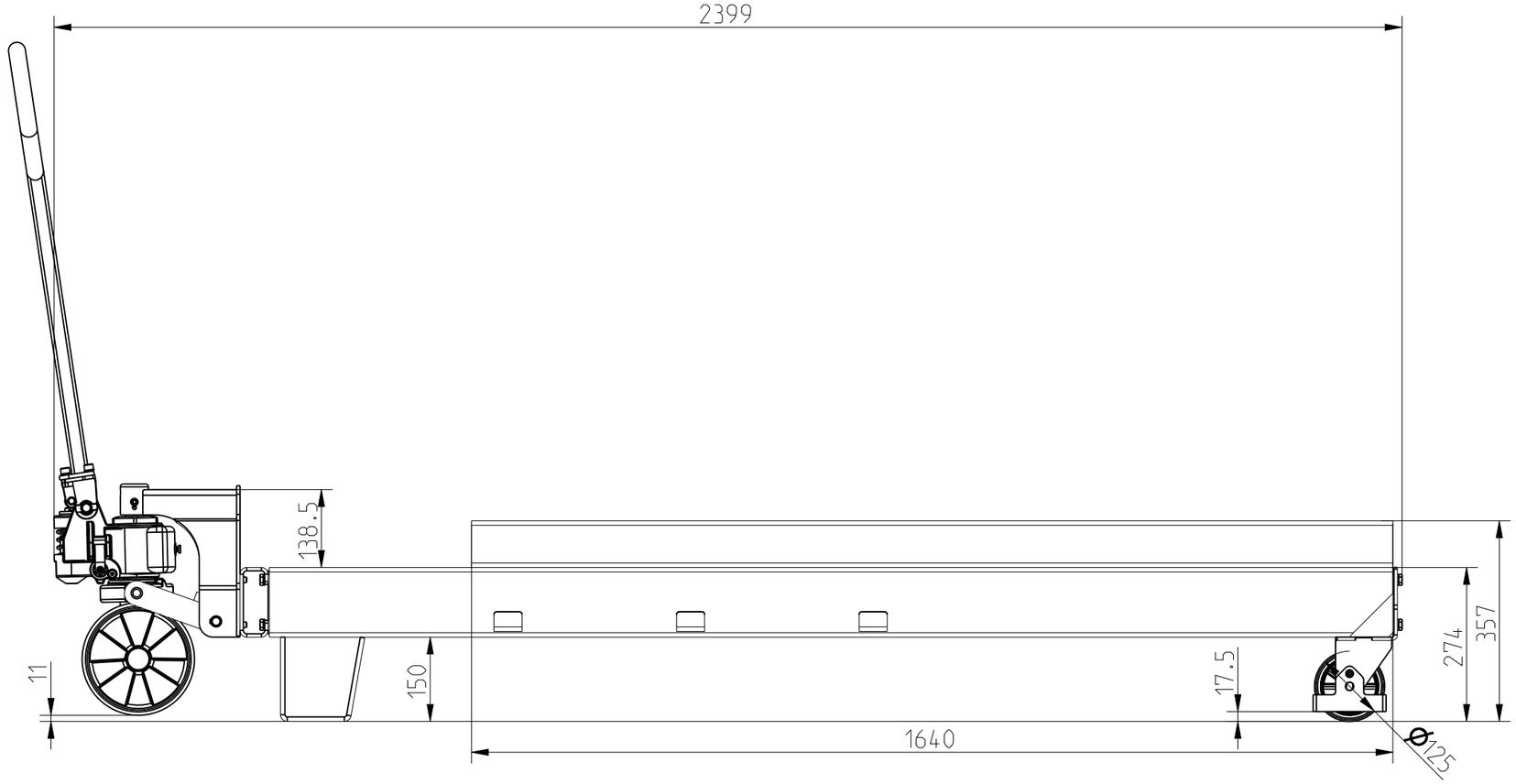


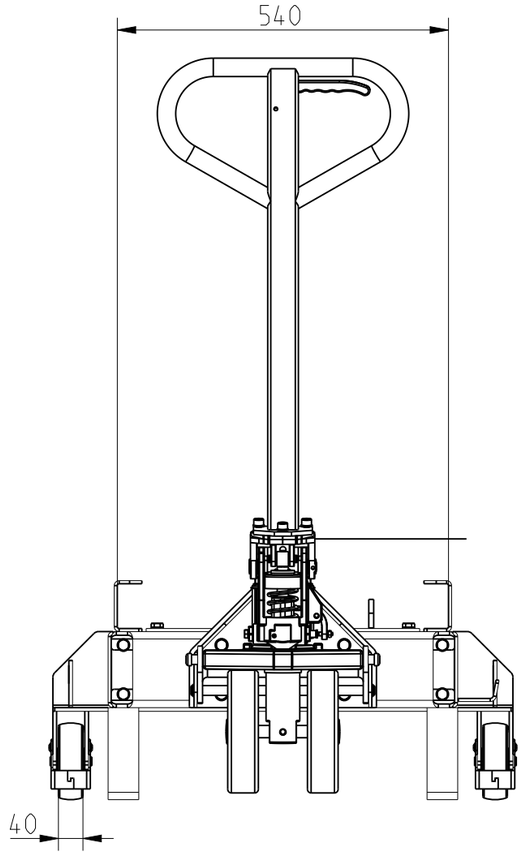


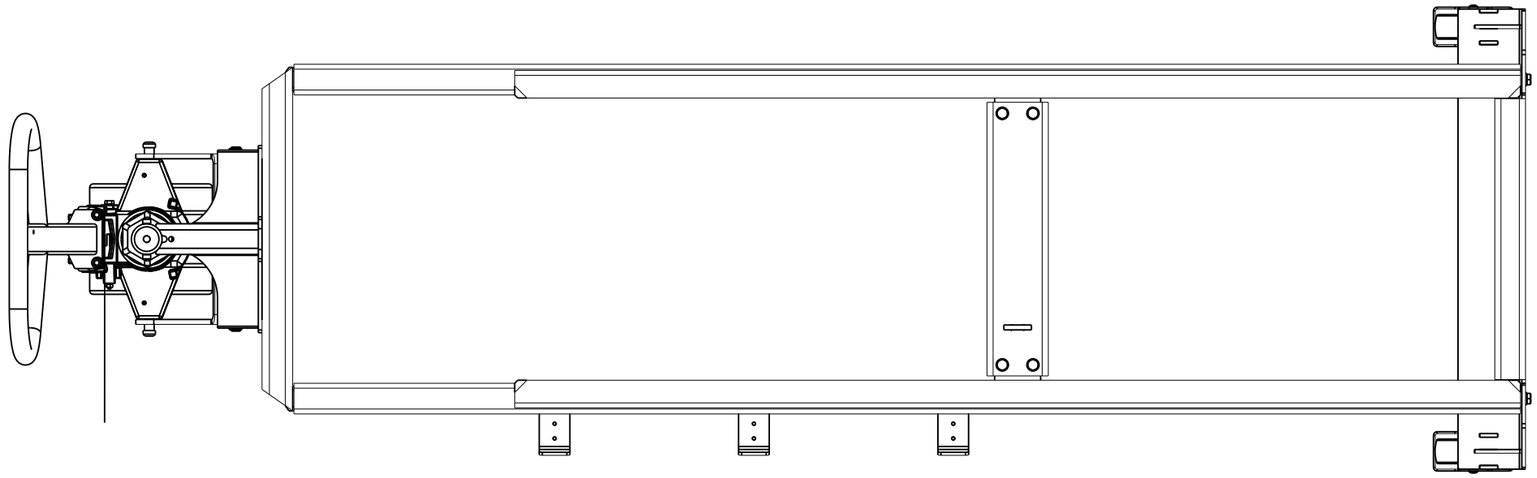

| | | | | | | | |
|---|---|---|---|---|---|---|---|
| Toleranzen und Normen | | | | | | PROJEKTION NACH ISO 5456 | Massstab: 0.100 / Gewicht: 124.050 kg |
| Allgemeintol. DIN ISO 2768 mH<br>Kanten ISO 13715<br>Oberfläche Din EN ISO 1302<br>Schweißtol. Din ISO 13920-BF | | | | | | | Werkstoff / Halbzeug<br>-; - |
| | | | | | Datum | Name | Benennung |
| | | | | Bearb. | 23.02.26 | mh | Hubtischwagen kpl. |
| | | | | Gepr. | | | |
| | | | | Norm | | | |
| | | | | | | | Zeichnungsnummer 0125HT05000 / Blatt 2 von 2 |
| | - | - | | | | | |
| Nr | Aenderung | Datum | Name | Urspr. | | | Ersatz fuer: / Ersatz durch: |

Weitergabe sowie Vervielfaeltigung dieser Unterlage. Verwertung und Mitteilung ihres Inhaltes nicht gestattet, soweit nicht ausdruecklich zugestanden. Zuwiderhandlungen verpflichten zu Schadenersatz.
Alle Rechte fuer den Fall der Patenterteilung oder Gebrauchsmuster-Eintragung vorbehalten. (Schutzvermerk DIN ISO 16016 beachten)

-Stueckliste ( aehnlich DIN 6771-A) / alle Objekte der obersten (aktuellen) Baugruppe

| 1 | 2 | 3 | 4 | 5 | 6 |
|---|---|---|---|---|---|
| Lfd. Nr. | Menge | Typ | Zeichnungs-Nr.: | Benennung | Werkstoff / Halbzeug |
| 1 | 1 | BG | 0125HT05013 | Halterung Raeder Schwt. | - / - |
| 2 | 1 | BG | 0125HT05003 | Laengstraeger links Schwt. | - / - |
| 3 | 1 | BG | 0125HT05043 | Laengstraeger rechts Schwt. | - / - |
| 4 | 1 | BG | 0125HT05053 | Querstrebe Schwt. | - / - |
| 5 | 16 | ET | 9125_1-A10_5 | Scheibe | - / DIN 125 - A 10.5 |
| 6 | 4 | ET | 9933-M10X25 | SECHSKANTSCHRAUBE | - / DIN 933-M10X25 |
| 7 | 2 | ET | 0125HT05032 | Bolzen | C15 / Rd.15x68 |
| 8 | 1 | ET | 0125HT05009 | C-Profil Stirnseitig | S355MC / Bl. 6x244.5x560 |
| 9 | 4 | ET | 0125HT05030 | Fussschutz | DX51D+Z / Bl.3x81x194 |
| 10 | 4 | ET | 9SEM06X008ZN | Linsenflanschschraube | DIN NB 602 / M6x12 |
| 11 | 2 | ET | ALB_125_15K_857252-203 | Schwerlastrad Dm 125 | ALU / PU / Blickle ALB/15K |
| 12 | 4 | ET | 9934M10 | Sechskantmutter | 8.8 / ISO 4032 (DIN934) |
| 13 | 8 | ET | 9933M10X20ZN | Sechskantschraube | - / M10x20ZN |

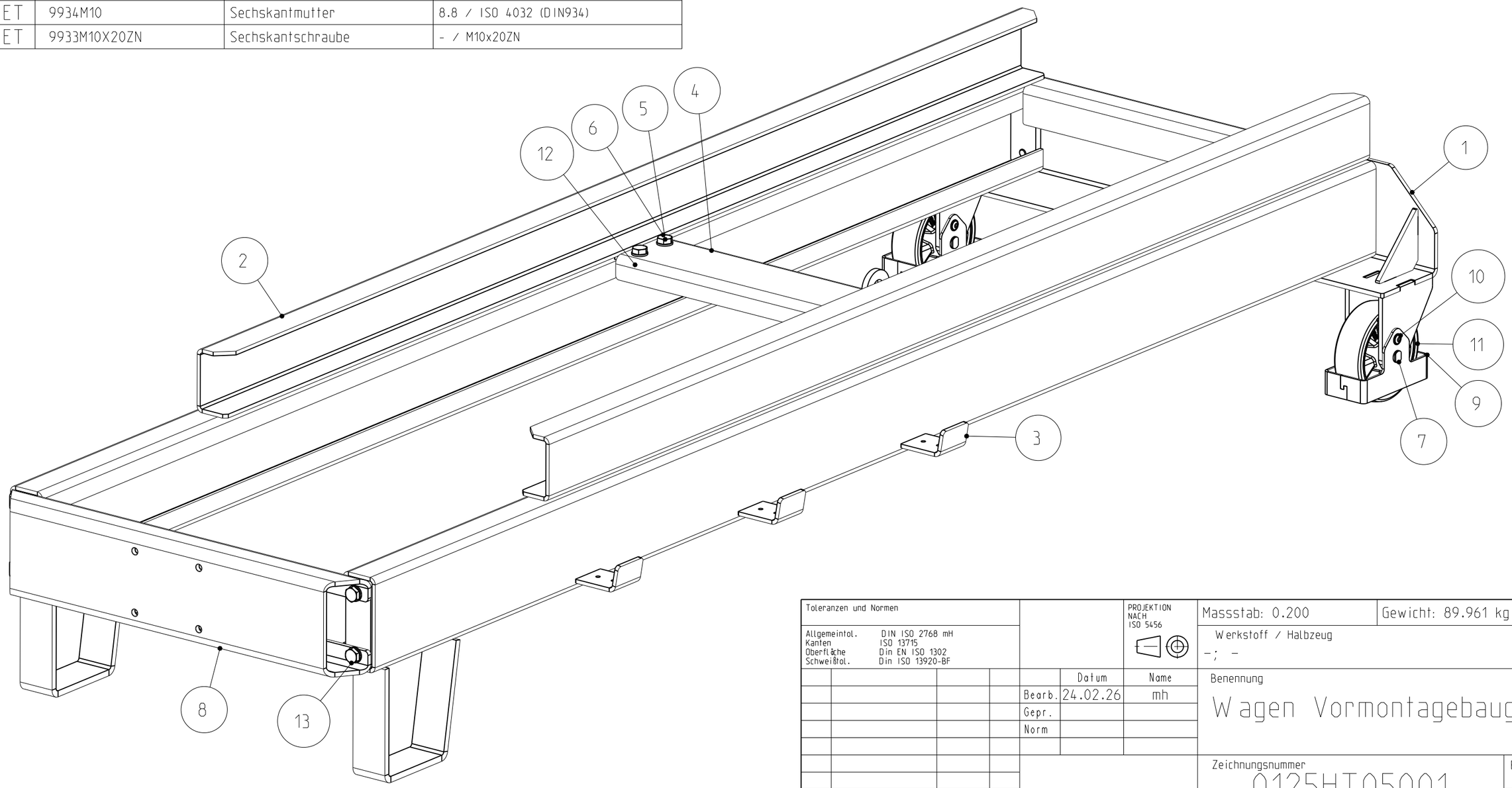


Toleranzen und Normen

Allgemeintol. DIN ISO 2768 mH
Kanten ISO 13715
Oberfläche Din EN ISO 1302
Schweißtol. Din ISO 13920-BF

PROJEKTION NACH ISO 5456

Massstab: 0.200

Gewicht: 89.961 kg

Werkstoff / Halbzeug
-; -

| | Datum | Name |
|---|---|---|
| Bearb. | 24.02.26 | mh |
| Gepr. | | |
| Norm | | |

Benennung

# Wagen Vormontagebaugr.

Zeichnungsnummer 0125HT05001

Blatt 1 von 2

| Nr | Aenderung | Datum | Name |
|---|---|---|---|
| | - | - | |

Urspr.

Ersatz fuer:

Ersatz durch:

Weitergabe sowie Vervielfaeltigung dieser Unterlage. Verwertung und Mitteilung ihres Inhaltes nicht gestattet. soweit nicht ausdruecklich zugestanden. Zuwiderhandlungen verpflichten zu Schadenersatz.
Alle Rechte fuer den Fall der Patenterteilung oder Gebrauchsmuster-Eintragung vorbehalten. (Schutzvermerk DIN ISO 16016 beachten)

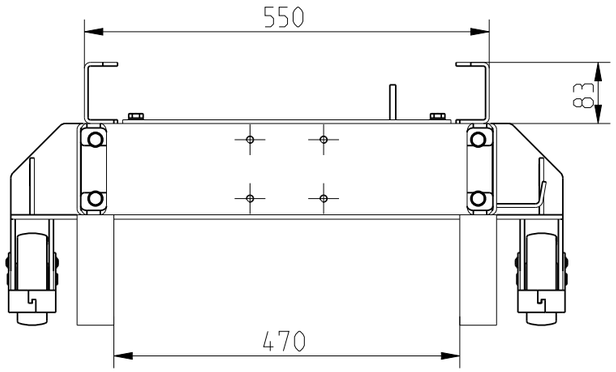


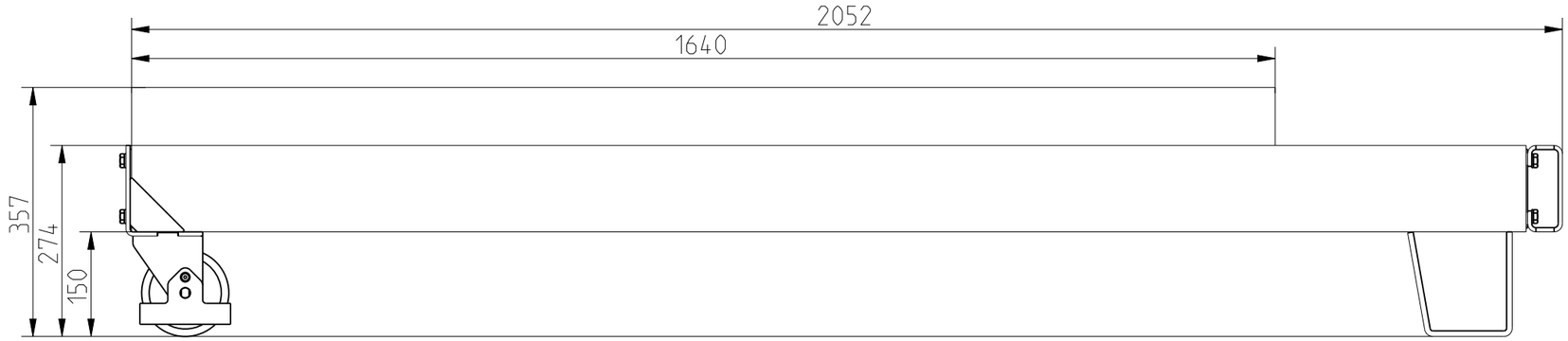


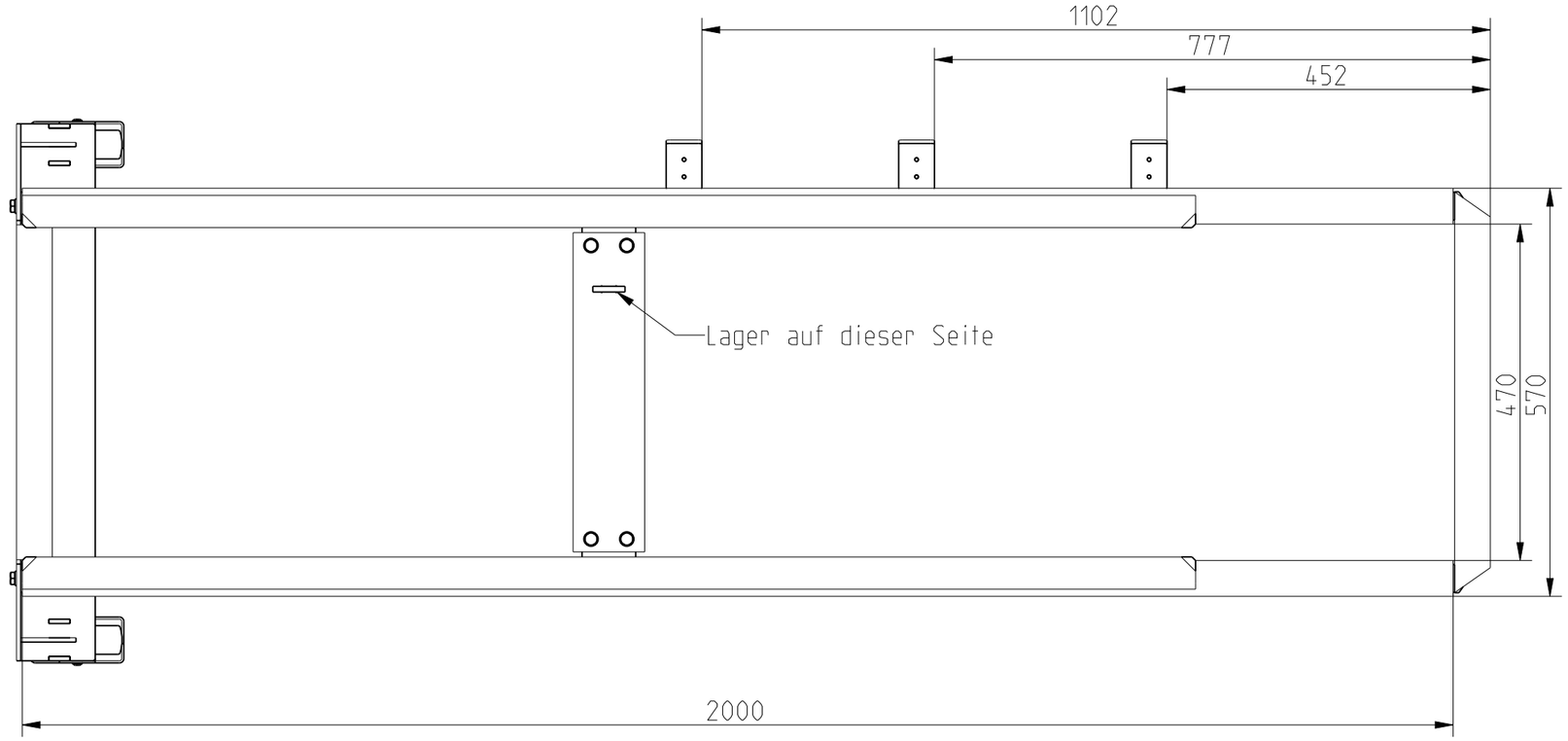


| Toleranzen und Normen | | | | | | | | |
|---|---|---|---|---|---|---|---|---|
| Allgemeintol. DIN ISO 2768 mH<br>Kanten ISO 13715<br>Oberfläche Din EN ISO 1302<br>Schweißtol. Din ISO 13920-BF | | | | | PROJEKTION NACH ISO 5456 | | Massstab: 0.120 | Gewicht: 89.961 kg |
| | | | | | | | Werkstoff / Halbzeug<br>–; – | |
| | | | | | Datum | Name | Benennung | |
| | | | | Bearb. | 24.02.26 | mh | Wagen Vormontagebaugr. | |
| | | | | Gepr. | | | | |
| | | | | Norm | | | | |
| | | | | | | | Zeichnungsnummer<br>0125HT05001 | Blatt 2 von 2 |
| | – | – | | | | | | |
| Nr | Aenderung | Datum | Name | Urspr. | | | Ersatz fuer: | Ersatz durch: |

Weitergabe sowie Vervielfaeltigung dieser Unterlage, Verwertung und Mitteilung ihres Inhaltes nicht gestattet, soweit nicht ausdruecklich zugestanden. Zuwiderhandlungen verpflichten zu Schadenersatz.
Alle Rechte fuer den Fall der Patenterteilung oder Gebrauchsmuster-Eintragung vorbehalten. (Schutzvermerk DIN ISO 16016 beachten)

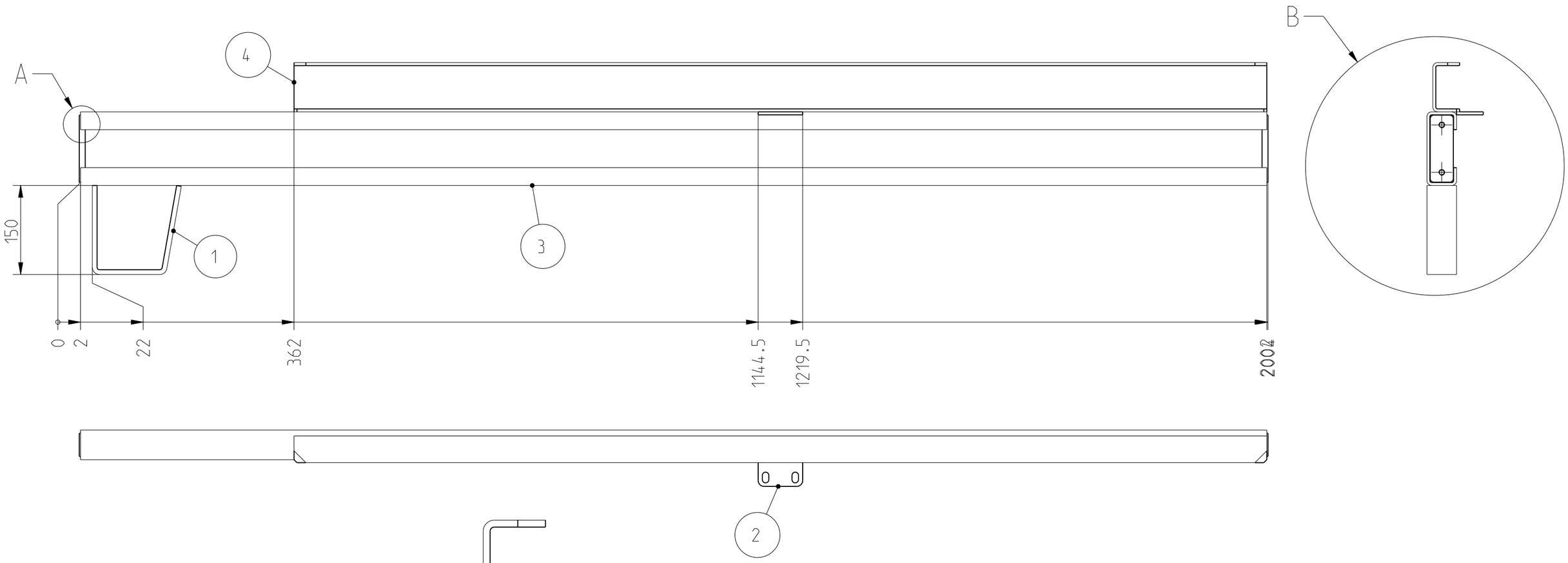


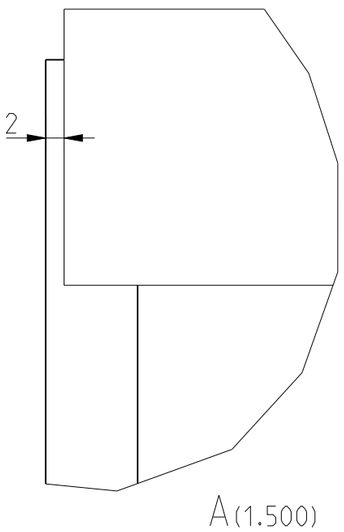


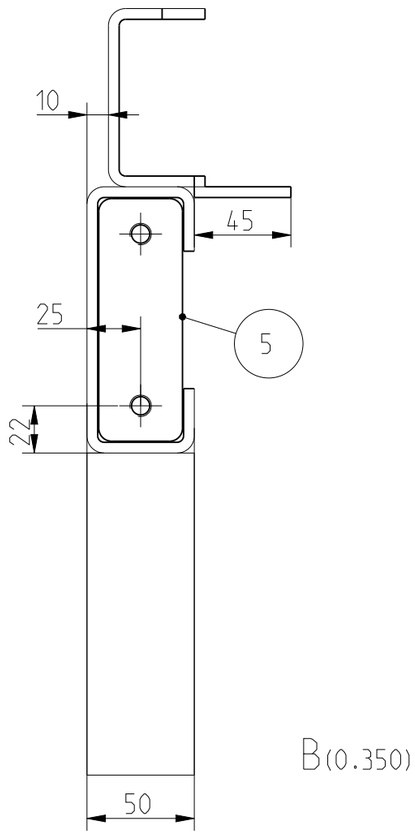


-Stueckliste ( aehnlich DIN 6771-A) / alle Objekte der obersten (aktuellen) Baugruppe

| 1 | 2 | 3 | 4 | 5 | 6 |
|---|---|---|---|---|---|
| Lfd. Nr. | Menge | Typ | Zeichnungs-Nr.: | Benennung | Werkstoff / Halbzeug |
| 1 | 1 | ET | 0125HT05028 | Abstuetzfuss | S355MC / Bl.8x50x404 |
| 2 | 1 | ET | 0125HT05017 | Befestigung Querstrebe | S235JR / Bl. 5x45x75 |
| 3 | 1 | ET | 0125HT05006 | C-Profil | S355MC / Bl. 5x254.6x2000 |
| 4 | 1 | ET | 0125HT05016 | C-Profil | S355MC / Bl. 5x158.3x1640 |
| 5 | 2 | ET | 0125HT05008 | Flanschplatte | S355JR / Bl.10x39x113 |

Toleranzen und Normen

Allgemeintol. DIN ISO 2768 mH
Kanten ISO 13715
Oberfläche Din EN ISO 1302
Schweißtol. Din ISO 13920-BF

PROJEKTION NACH ISO 5456

Massstab: 0.150

Gewicht: 32.210 kg

Werkstoff / Halbzeug
-; -

| | Datum | Name |
|---|---|---|
| Bearb. | 24.02.26 | mh |
| Gepr. | | |
| Norm | | |

Benennung
Laengstraeger links Schwt.

Zeichnungsnummer
0125HT05003

Blatt 1 von 2

| Nr | Aenderung | Datum | Name | Urspr. | Ersatz fuer: | Ersatz durch: |
|---|---|---|---|---|---|---|
| | - | - | | | | |

Weitergabe sowie Vervielfaeltigung dieser Unterlage, Verwertung und Mitteilung ihres Inhaltes nicht gestattet, soweit nicht ausdruecklich zugestanden. Zuwiderhandlungen verpflichten zu Schadenersatz.
Alle Rechte fuer den Fall der Patenterteilung oder Gebrauchsmuster-Eintragung vorbehalten. (Schutzvermerk DIN ISO 16016 beachten)

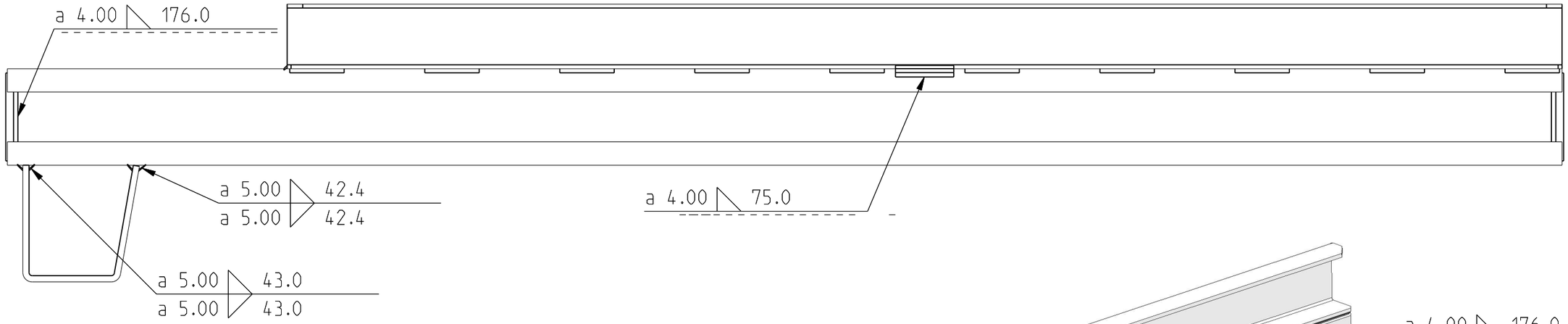


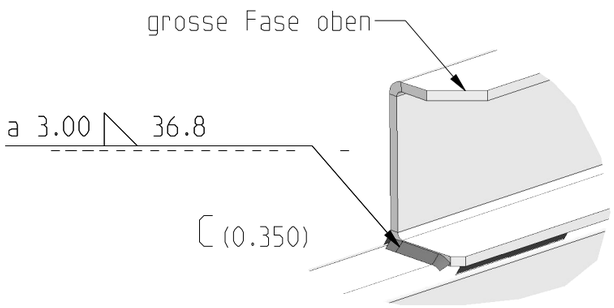


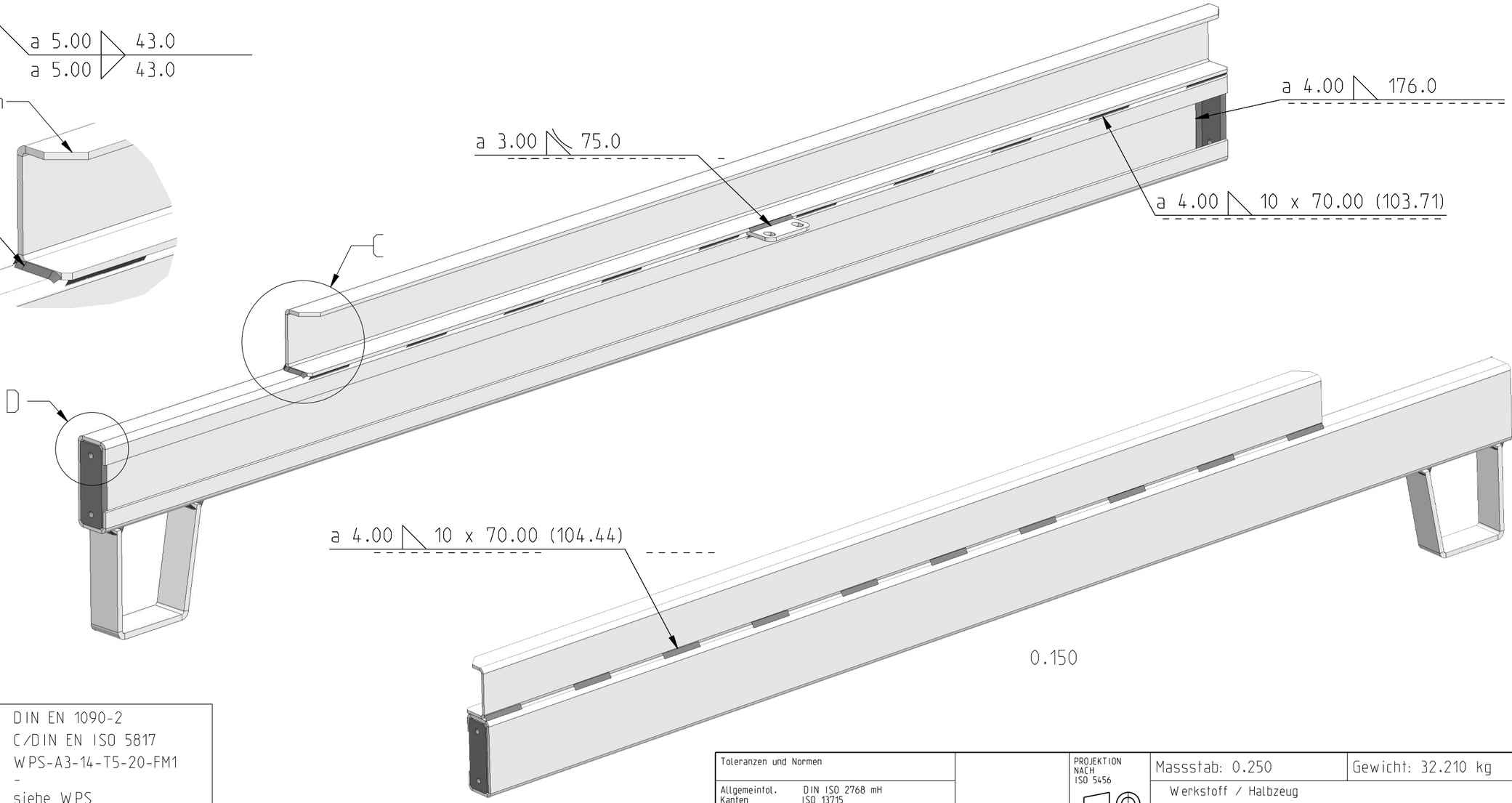


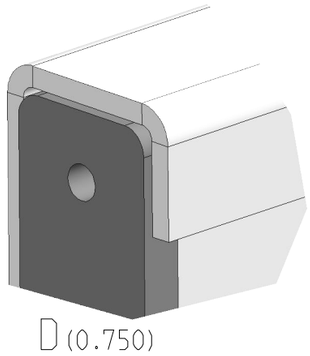


| | |
|---|---|
| Herstellerqualifikation | DIN EN 1090-2 |
| Bewertungsgruppe: | C/DIN EN ISO 5817 |
| Schweissparam. gemaess WPS: | WPS-A3-14-T5-20-FM1<br>- |
| Schweissprozess: | siehe WPS |
| Zusatzwerkstoff: | siehe WPS |
| Stahlsorten: | S235; S355; |
| Schweissnahtstaerke: | a=3; |
| Waermebehandlung: | |
| Pruefverfahren: | Sichtkontrolle |
| Schweisstechnisch gepr. am: | |
| Schweisstechnisch gepr. durch: | |

Toleranzen und Normen

Allgemeintol. DIN ISO 2768 mH
Kanten ISO 13715
Oberfläche Din EN ISO 1302
Schweißtol. Din ISO 13920-BF

PROJEKTION NACH ISO 5456

Massstab: 0.250

Gewicht: 32.210 kg

Werkstoff / Halbzeug
-; -

| | Datum | Name |
|---|---|---|
| Bearb. | 24.02.26 | mh |
| Gepr. | | |
| Norm | | |

Benennung
Laengstraeger links Schwt.

Zeichnungsnummer
0125HT05003

Blatt 2 von 2

| Nr | Aenderung | Datum | Name |
|---|---|---|---|
| | - | - | |

Urspr.

Ersatz fuer:

Ersatz durch:

Weitergabe sowie Vervielfaeltigung dieser Unterlage, Verwertung und Mitteilung ihres Inhaltes nicht gestattet, soweit nicht ausdruecklich zugestanden. Zuwiderhandlungen verpflichten zu Schadenersatz.
Alle Rechte fuer den Fall der Patenterteilung oder Gebrauchsmuster-Eintragung vorbehalten. (Schutzvermerk DIN ISO 16016 beachten)

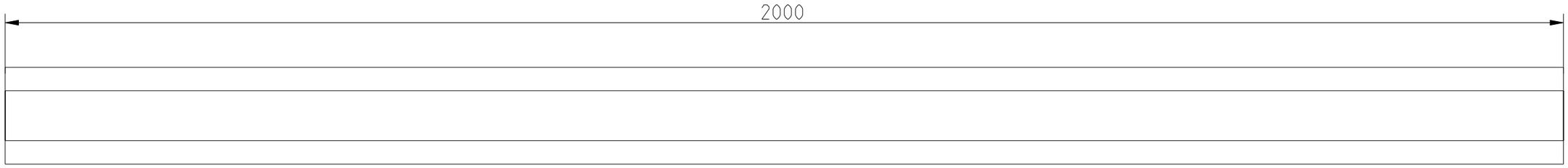


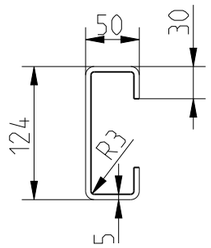


Abwicklung

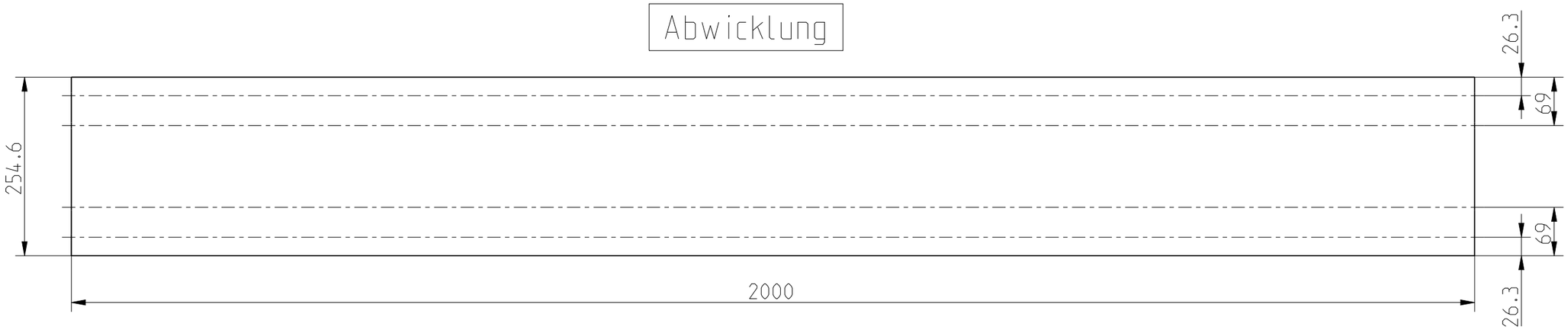


| | | | | | | | |
|---|---|---|---|---|---|---|---|
| Toleranzen und Normen | | | | | | PROJEKTION NACH ISO 5456 | Massstab: 0.175 / Gewicht: 19.982 kg |
| Allgemeintol. DIN ISO 2768 mH<br>Kanten ISO 13715<br>Oberfläche Din EN ISO 1302<br>Schweißtol. Din ISO 13920-BF | | | | | | | Werkstoff / Halbzeug<br>S355MC; Bl. 5x254.6x2000 |
| | | | | | Datum | Name | Benennung |
| | | | | Bearb. | 13.02.26 | hl | C-Profil |
| | | | | Gepr. | | | |
| | | | | Norm | | | |
| | | | | | | | Zeichnungsnummer<br>0125HT05006 |
| | | | | | | | Blatt 1 von 2 |
| | - | - | | | | | |
| Nr | Aenderung | Datum | Name | Urspr. | | | Ersatz fuer: / Ersatz durch: |

Weitergabe sowie Vervielfaeltigung dieser Unterlage, Verwertung und Mitteilung ihres Inhaltes nicht gestattet, soweit nicht ausdruecklich zugestanden. Zuwiderhandlungen verpflichten zu Schadenersatz.
Alle Rechte fuer den Fall der Patenterteilung oder Gebrauchsmuster-Eintragung vorbehalten. (Schutzvermerk DIN ISO 16016 beachten)

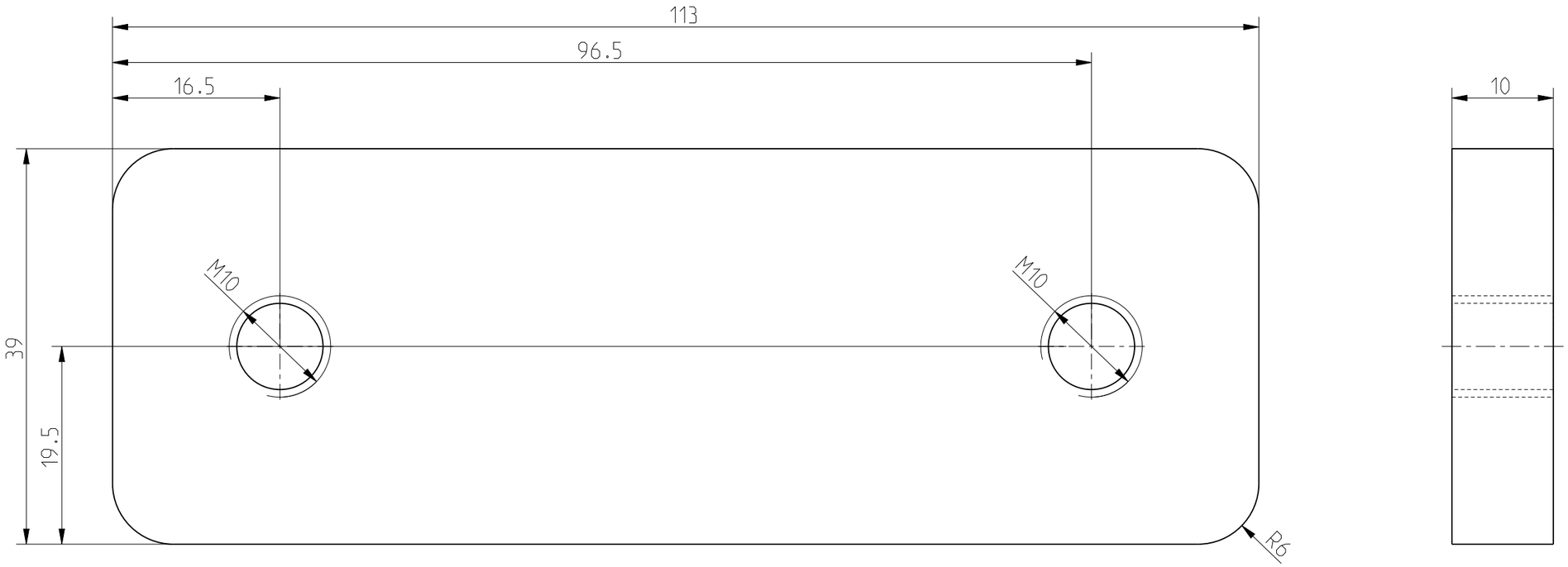


| | | | | | | |
|---|---|---|---|---|---|---|
| Toleranzen und Normen | | | | | PROJEKTION NACH ISO 5456 | Massstab: 2.000 | Gewicht: 0.334 kg |
| Allgemeintol. DIN ISO 2768 mH<br>Kanten ISO 13715<br>Oberfläche Din EN ISO 1302<br>Schweißtol. Din ISO 13920-BF | | | | | | Werkstoff / Halbzeug<br>S355JR; Bl.10x39x113 | |
| | | | | | Datum | Name | Benennung |
| | | | | Bearb. | 23.02.26 | sh | Flanschplatte |
| | | | | Gepr. | | | |
| | | | | Norm | | | |
| | | | | | | | Zeichnungsnummer<br>0125HT05008 — Blatt 1 von 2 |
| | - | - | | | | | |
| Nr | Aenderung | Datum | Name | Urspr. | | Ersatz fuer: | Ersatz durch: |

Weitergabe sowie Vervielfaeltigung dieser Unterlage, Verwertung und Mitteilung ihres Inhaltes nicht gestattet, soweit nicht ausdruecklich zugestanden. Zuwiderhandlungen verpflichten zu Schadenersatz.
Alle Rechte fuer den Fall der Patenterteilung oder Gebrauchsmuster-Eintragung vorbehalten. (Schutzvermerk DIN ISO 16016 beachten)

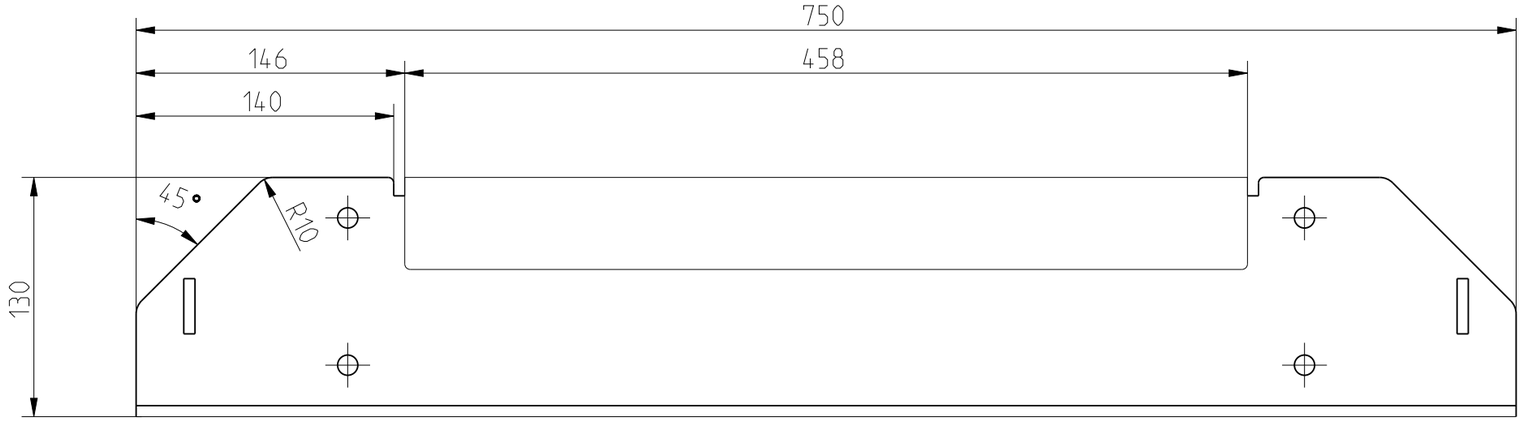


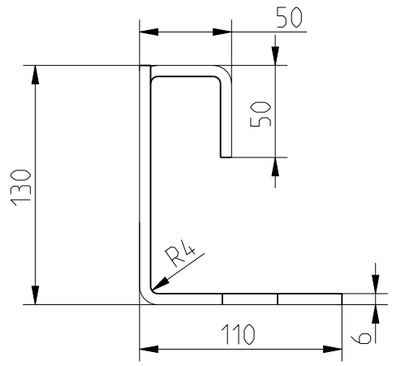


Abwicklung

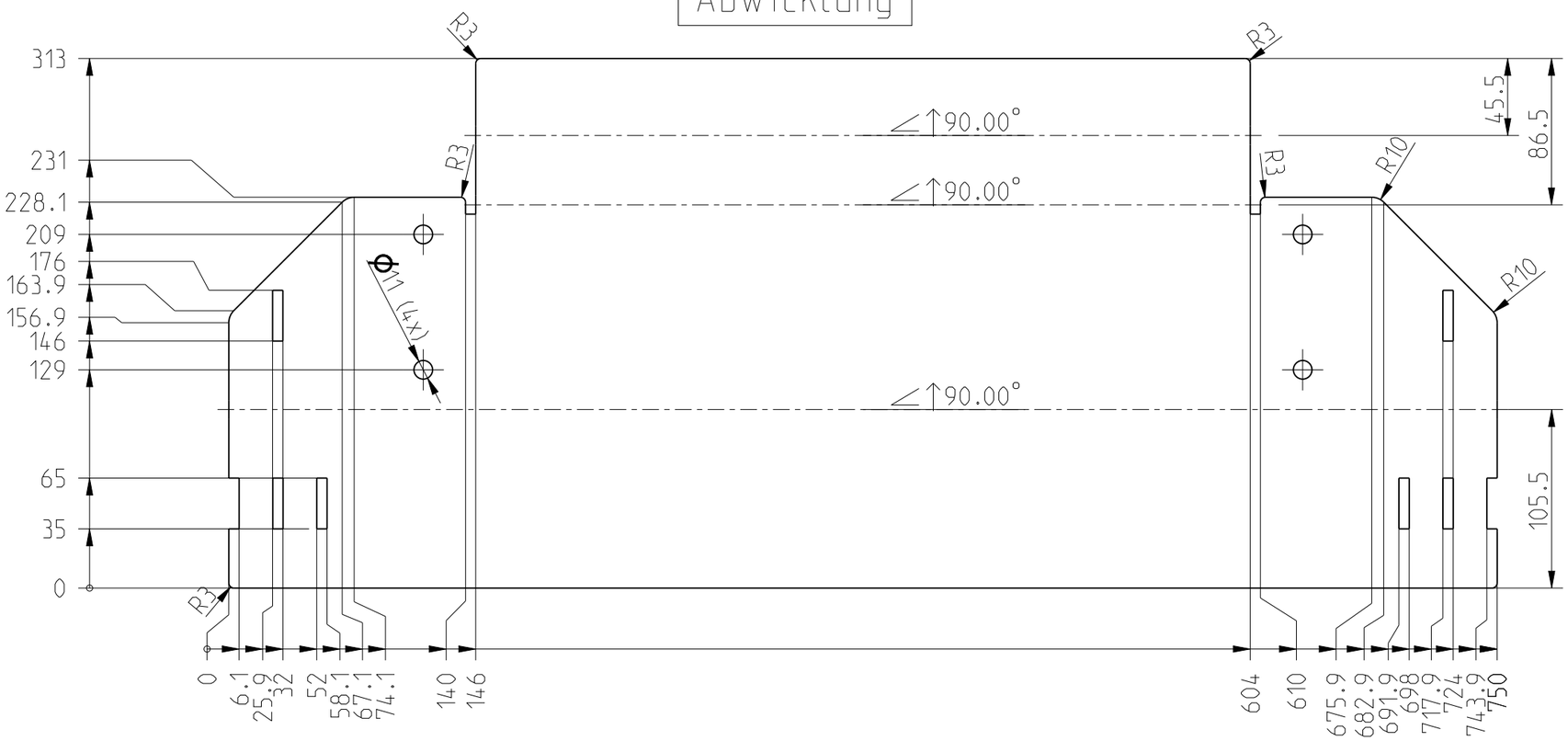


| Toleranzen und Normen | | | | | | PROJEKTION NACH ISO 5456 | Massstab: 0.300 | Gewicht: 9.604 kg |
|---|---|---|---|---|---|---|---|---|
| Allgemeintol. DIN ISO 2768 mH<br>Kanten ISO 13715<br>Oberfläche Din EN ISO 1302<br>Schweißtol. Din ISO 13920-BF | | | | | | | Werkstoff / Halbzeug<br>S355MC; Bl.6x313x750 | |
| | | | | | Datum | Name | Benennung | |
| | | | | Bearb. | 23.02.26 | sh | Winkel stirnseitig | |
| | | | | Gepr. | | | | |
| | | | | Norm | | | | |
| | | | | | | | Zeichnungsnummer<br>0125HT05010 | Blatt 1 von 2 |
| | - | - | | | | | | |
| Nr | Aenderung | Datum | Name | Urspr. | | | Ersatz fuer: | Ersatz durch: |

Weitergabe sowie Vervielfaeltigung dieser Unterlage, Verwertung und Mitteilung ihres Inhaltes nicht gestattet, soweit nicht ausdruecklich zugestanden. Zuwiderhandlungen verpflichten zu Schadenersatz.
Alle Rechte fuer den Fall der Patenterteilung oder Gebrauchsmuster-Eintragung vorbehalten. (Schutzvermerk DIN ISO 16016 beachten)

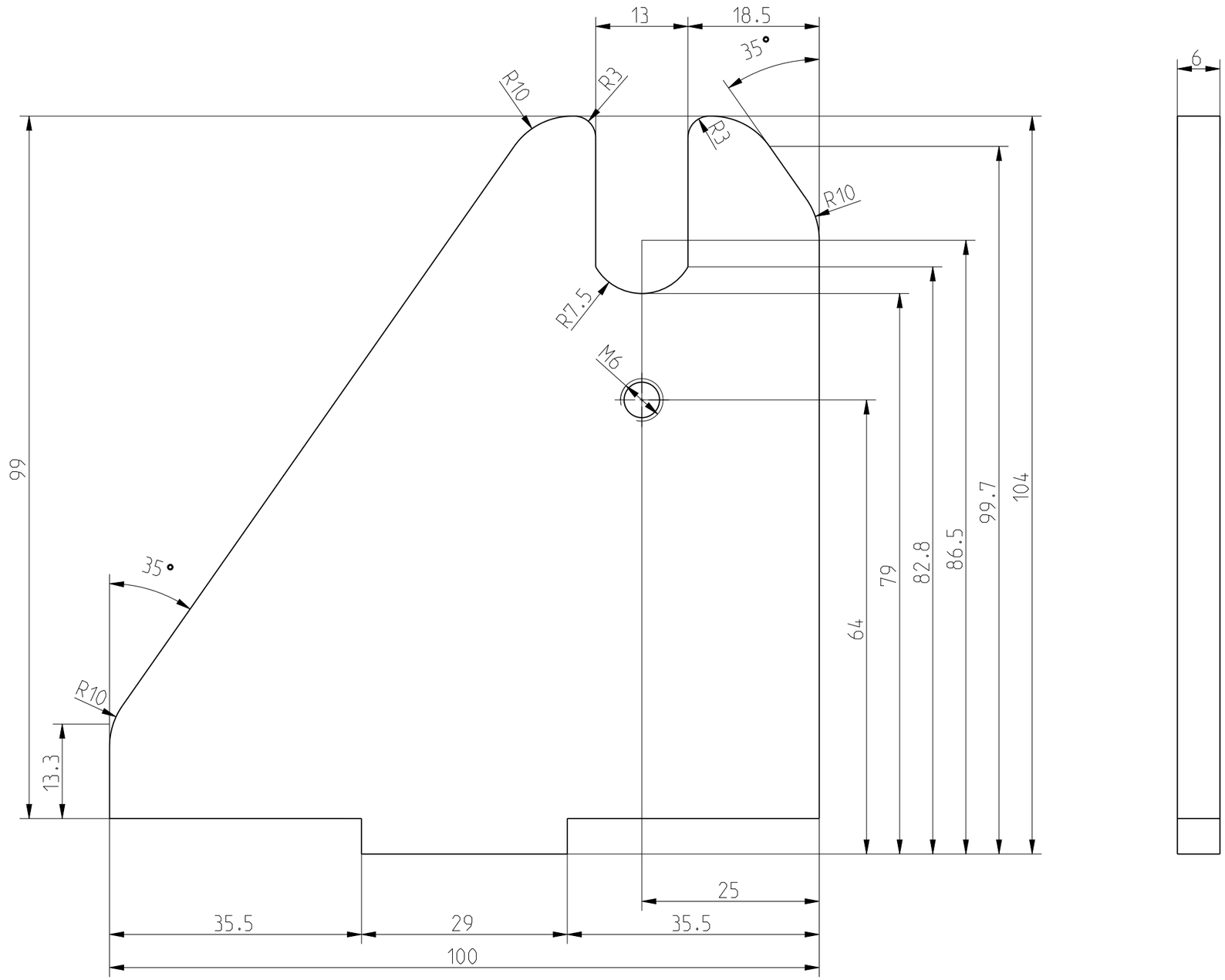


| Toleranzen und Normen | | | | | | | PROJEKTION NACH ISO 5456 | Massstab: 1.500 | Gewicht: 0.332 kg |
|---|---|---|---|---|---|---|---|---|---|
| Allgemeintol. DIN ISO 2768 mH<br>Kanten ISO 13715<br>Oberfläche Din EN ISO 1302<br>Schweißtol. Din ISO 13920-BF | | | | | | | | Werkstoff / Halbzeug<br>S355JR; Bl.6x100x104 | |
| | | | | | Datum | Name | | Benennung | |
| | | | | Bearb. | 20.02.26 | sh | | Rollenhalter | |
| | | | | Gepr. | | | | | |
| | | | | Norm | | | | | |
| | | | | | | | | Zeichnungsnummer<br>0125HT05012 | Blatt 1 von 2 |
| | - | - | | | | | | | |
| Nr | Aenderung | Datum | Name | Urspr. | | | | Ersatz fuer: | Ersatz durch: |

Weitergabe sowie Vervielfaeltigung dieser Unterlage. Verwertung und Mitteilung ihres Inhaltes nicht gestattet, soweit nicht ausdruecklich zugestanden. Zuwiderhandlungen verpflichten zu Schadenersatz.
Alle Rechte fuer den Fall der Patenterteilung oder Gebrauchsmuster-Eintragung vorbehalten. (Schutzvermerk DIN ISO 16016 beachten)

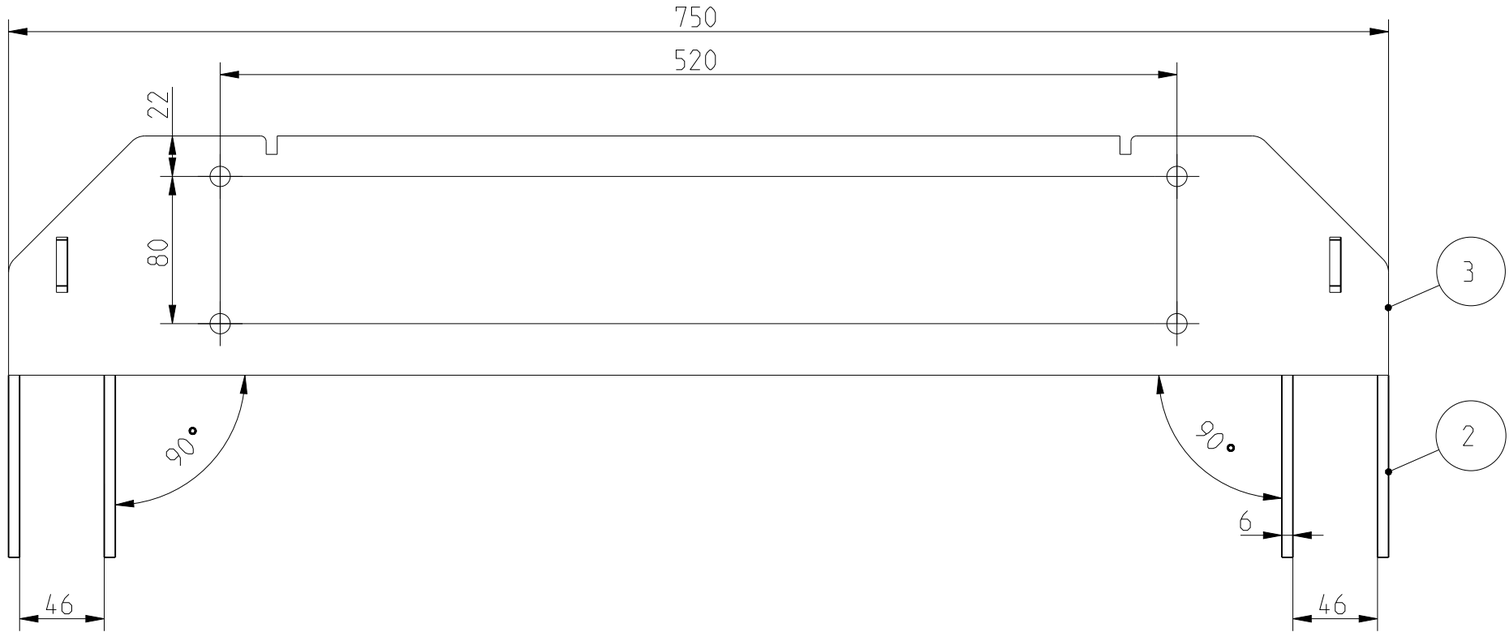


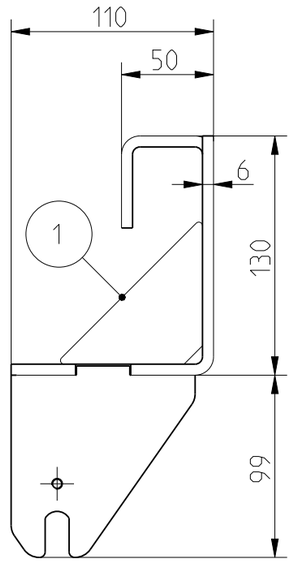


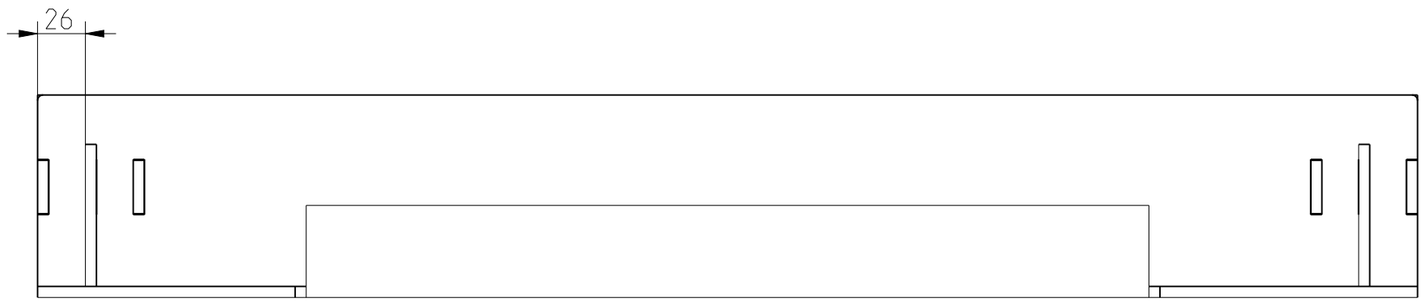


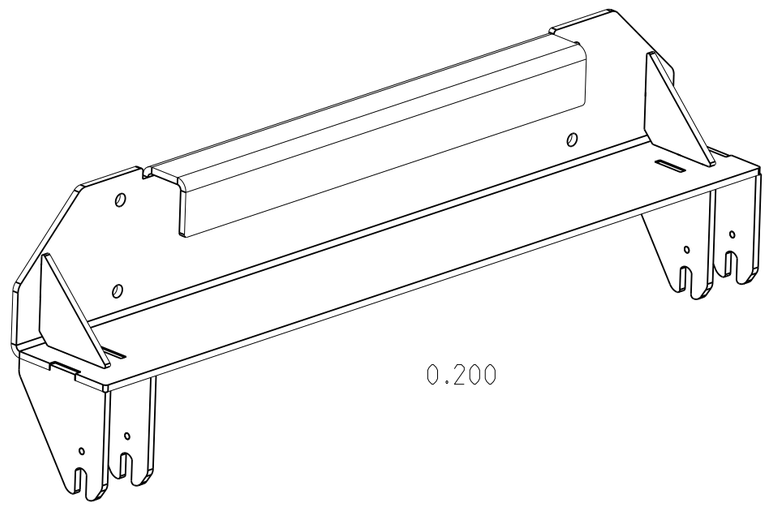


-Stueckliste ( aehnlich DIN 6771-A) / alle Objekte der obersten (aktuellen) Baugruppe

| 1 | 2 | 3 | 4 | 5 | 6 |
|---|---|---|---|---|---|
| Lfd. Nr. | Menge | Typ | Zeichnungs-Nr.: | Benennung | Werkstoff / Halbzeug |
| 1 | 2 | ET | 0125HT05014 | Knotenblech | S355MC / Bl.6x84x84 |
| 2 | 4 | ET | 0125HT05012 | Rollenhalter | S355JR / Bl.6x100x104 |
| 3 | 1 | ET | 0125HT05010 | Winkel stirnseitig | S355MC / Bl.6x313x750 |

Toleranzen und Normen

Allgemeintol. DIN ISO 2768 mH
Kanten ISO 13715
Oberfläche Din EN ISO 1302
Schweißtol. Din ISO 13920-BF

PROJEKTION NACH ISO 5456

Massstab: 0.300

Gewicht: 11.258 kg

Werkstoff / Halbzeug
-; -

| | Datum | Name |
|---|---|---|
| Bearb. | 24.02.26 | mh |
| Gepr. | | |
| Norm | | |

Benennung
Halterung Raeder Schwt.

Zeichnungsnummer
0125HT05013

Blatt 1 von 2

| Nr | Aenderung | Datum | Name | Urspr. | Ersatz fuer: | Ersatz durch: |
|---|---|---|---|---|---|---|
| | - | - | | | | |

Weitergabe sowie Vervielfaeltigung dieser Unterlage, Verwertung und Mitteilung ihres Inhaltes nicht gestattet, soweit nicht ausdruecklich zugestanden. Zuwiderhandlungen verpflichten zu Schadenersatz.
Alle Rechte fuer den Fall der Patenterteilung oder Gebrauchsmuster-Eintragung vorbehalten. (Schutzvermerk DIN ISO 16016 beachten)

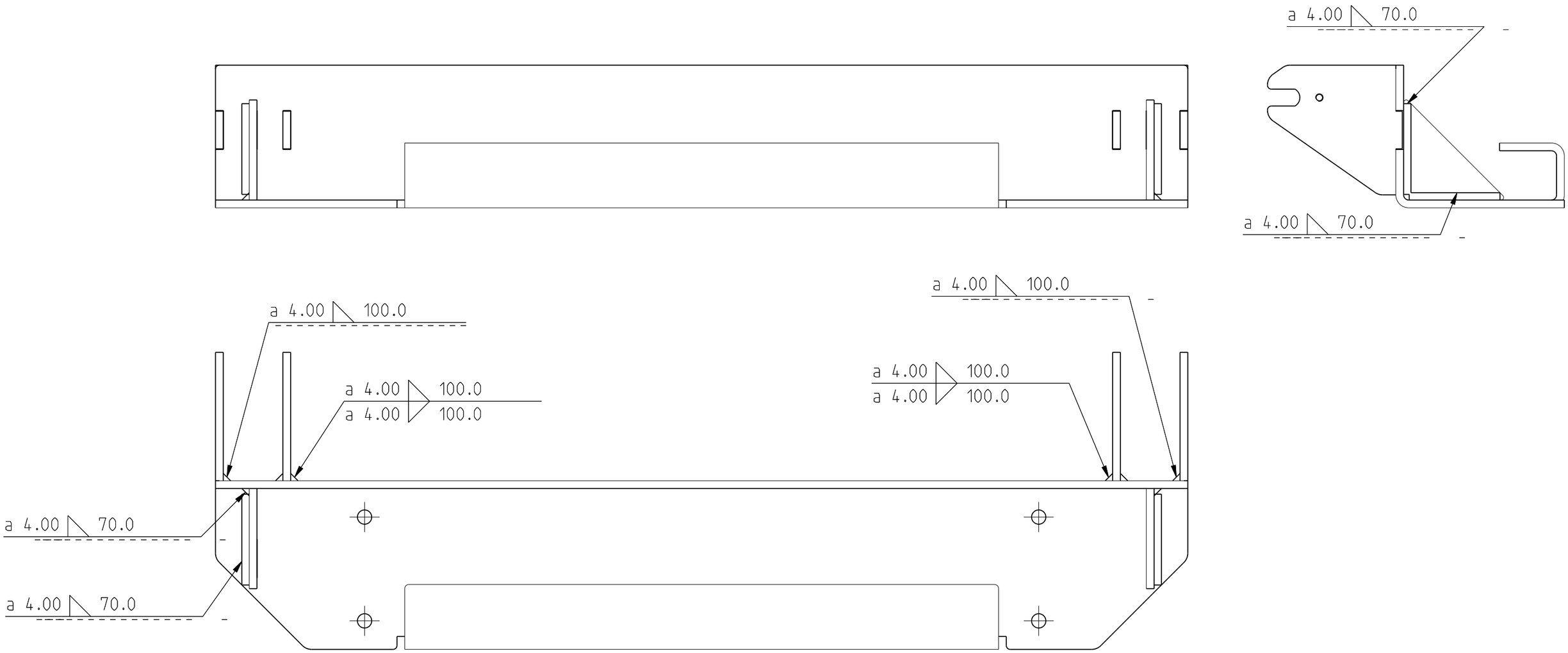


| | |
|---|---|
| Herstellerqualifikation | DIN EN 1090-2 |
| Bewertungsgruppe: | C/DIN EN ISO 5817 |
| Schweissparam. gemaess WPS: | WPS-A3-14-T5-20-FM1 |
| | - |
| Schweissprozess: | siehe WPS |
| Zusatzwerkstoff: | siehe WPS |
| Stahlsorten: | S355; |
| Schweissnahtstaerke: | a=4; |
| Waermebehandlung: | |
| Pruefverfahren: | Sichtkontrolle |
| Schweisstechnisch gepr. am: | |
| Schweisstechnisch gepr. durch: | |

Toleranzen und Normen

Allgemeintol. DIN ISO 2768 mH
Kanten ISO 13715
Oberfläche Din EN ISO 1302
Schweißtol. Din ISO 13920-BF

PROJEKTION NACH ISO 5456

Massstab: 0.300

Gewicht: 11.258 kg

Werkstoff / Halbzeug
-; -

| | Datum | Name |
|---|---|---|
| Bearb. | 24.02.26 | mh |
| Gepr. | | |
| Norm | | |

Benennung
Halterung Raeder Schwt.

Zeichnungsnummer
0125HT05013

Blatt 2 von 2

| Nr | Aenderung | Datum | Name |
|---|---|---|---|
| | - | - | |

Urspr. —

Ersatz fuer:

Ersatz durch:

Weitergabe sowie Vervielfaeltigung dieser Unterlage, Verwertung und Mitteilung ihres Inhaltes nicht gestattet, soweit nicht ausdruecklich zugestanden. Zuwiderhandlungen verpflichten zu Schadenersatz.
Alle Rechte fuer den Fall der Patenterteilung oder Gebrauchsmuster-Eintragung vorbehalten. (Schutzvermerk DIN ISO 16016 beachten)

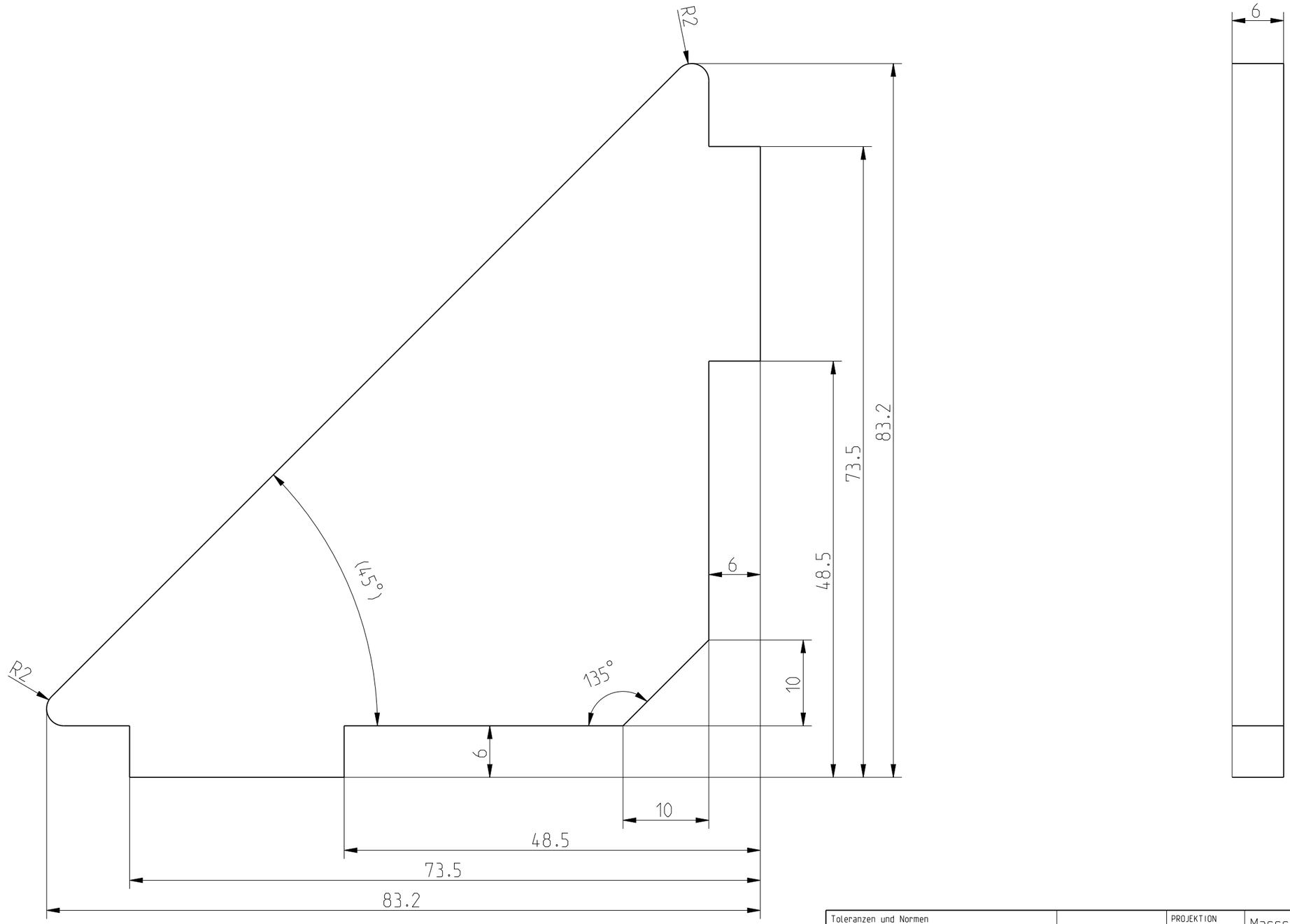


| | | | | | | | |
|---|---|---|---|---|---|---|---|
| Toleranzen und Normen | | | | | PROJEKTION NACH ISO 5456 | Massstab: 2.000 | Gewicht: 0.162 kg |
| Allgemeintol. DIN ISO 2768 mH<br>Kanten ISO 13715<br>Oberfläche Din EN ISO 1302<br>Schweißtol. Din ISO 13920-BF | | | | | | Werkstoff / Halbzeug<br>S355MC; Bl.6x84x84 | |
| | | | | | Datum | Name | Benennung |
| | | | | Bearb. | 23.02.26 | sh | Knotenblech |
| | | | | Gepr. | | | |
| | | | | Norm | | | |
| | | | | | | | Zeichnungsnummer<br>0125HT05014 |
| | | | | | | | Blatt 1 von 2 |
| | - | - | | | | | |
| Nr | Aenderung | Datum | Name | Urspr. | | Ersatz fuer: | Ersatz durch: |

Weitergabe sowie Vervielfaeltigung dieser Unterlage, Verwertung und Mitteilung ihres Inhaltes nicht gestattet, soweit nicht ausdruecklich zugestanden. Zuwiderhandlungen verpflichten zu Schadenersatz.
Alle Rechte fuer den Fall der Patenterteilung oder Gebrauchsmuster-Eintragung vorbehalten. (Schutzvermerk DIN ISO 16016 beachten)

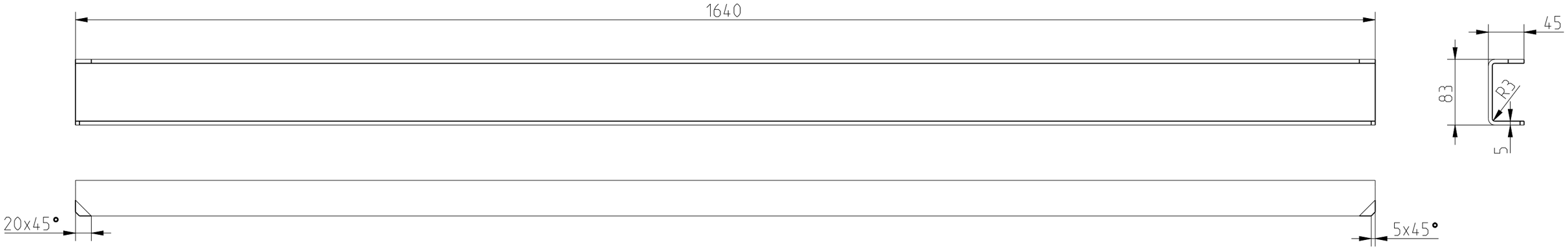


Abwicklung

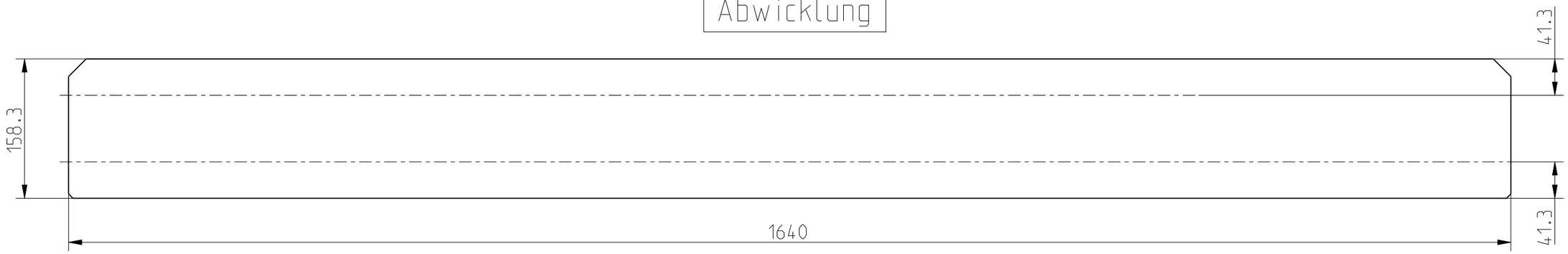


| | | | | | | | |
|---|---|---|---|---|---|---|---|
| Toleranzen und Normen | | | | | | PROJEKTION NACH ISO 5456 | Massstab: 0.200 | Gewicht: 10.171 kg |
| Allgemeintol. DIN ISO 2768 mH<br>Kanten ISO 13715<br>Oberfläche Din EN ISO 1302<br>Schweißtol. Din ISO 13920-BF | | | | | | | Werkstoff / Halbzeug<br>S355MC; Bl. 5x158.3x1640 | |
| | | | | | Datum | Name | Benennung | |
| | | | | Bearb. | 13.02.26 | hl | C-Profil | |
| | | | | Gepr. | | | | |
| | | | | Norm | | | | |
| | | | | | | | Zeichnungsnummer<br>0125HT05016 | Blatt 1 von 2 |
| | - | - | | | | | | |
| Nr | Aenderung | Datum | Name | Urspr. | | | Ersatz fuer: | Ersatz durch: |

Weitergabe sowie Vervielfaeltigung dieser Unterlage. Verwertung und Mitteilung ihres Inhaltes nicht gestattet, soweit nicht ausdruecklich zugestanden. Zuwiderhandlungen verpflichten zu Schadenersatz.
Alle Rechte fuer den Fall der Patenterteilung oder Gebrauchsmuster-Eintragung vorbehalten. (Schutzvermerk DIN ISO 16016 beachten)

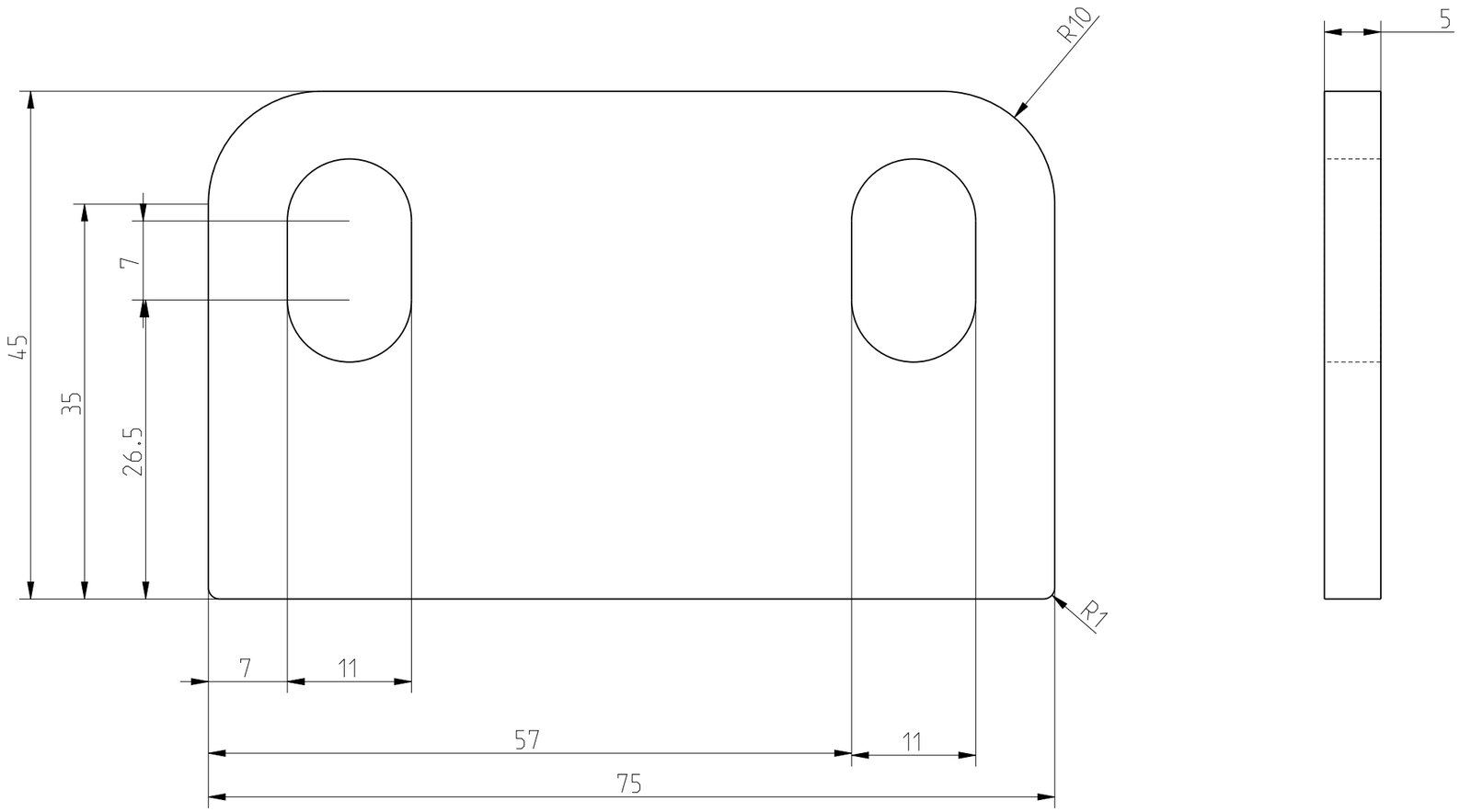


| Toleranzen und Normen | | | | | | | PROJEKTION NACH ISO 5456 | Massstab: 2.000 | Gewicht: 0.117 kg |
|---|---|---|---|---|---|---|---|---|---|
| Allgemeintol. DIN ISO 2768 mH<br>Kanten ISO 13715<br>Oberfläche Din EN ISO 1302<br>Schweißtol. Din ISO 13920-BF | | | | | | | | Werkstoff / Halbzeug<br>S235JR; Bl. 5x45x75 | |
| | | | | | Datum | Name | | Benennung | |
| | | | | Bearb. | 23.02.26 | sh | | Befestigung Querstrebe | |
| | | | | Gepr. | | | | | |
| | | | | Norm | | | | | |
| | | | | | | | | Zeichnungsnummer<br>0125HT05017 | Blatt 1 von 2 |
| | - | - | | | | | | | |
| Nr | Aenderung | Datum | Name | Urspr. | | | | Ersatz fuer: | Ersatz durch: |

Weitergabe sowie Vervielfaeltigung dieser Unterlage, Verwertung und Mitteilung ihres Inhaltes nicht gestattet, soweit nicht ausdruecklich zugestanden. Zuwiderhandlungen verpflichten zu Schadenersatz.
Alle Rechte fuer den Fall der Patenterteilung oder Gebrauchsmuster-Eintragung vorbehalten. (Schutzvermerk DIN ISO 16016 beachten)

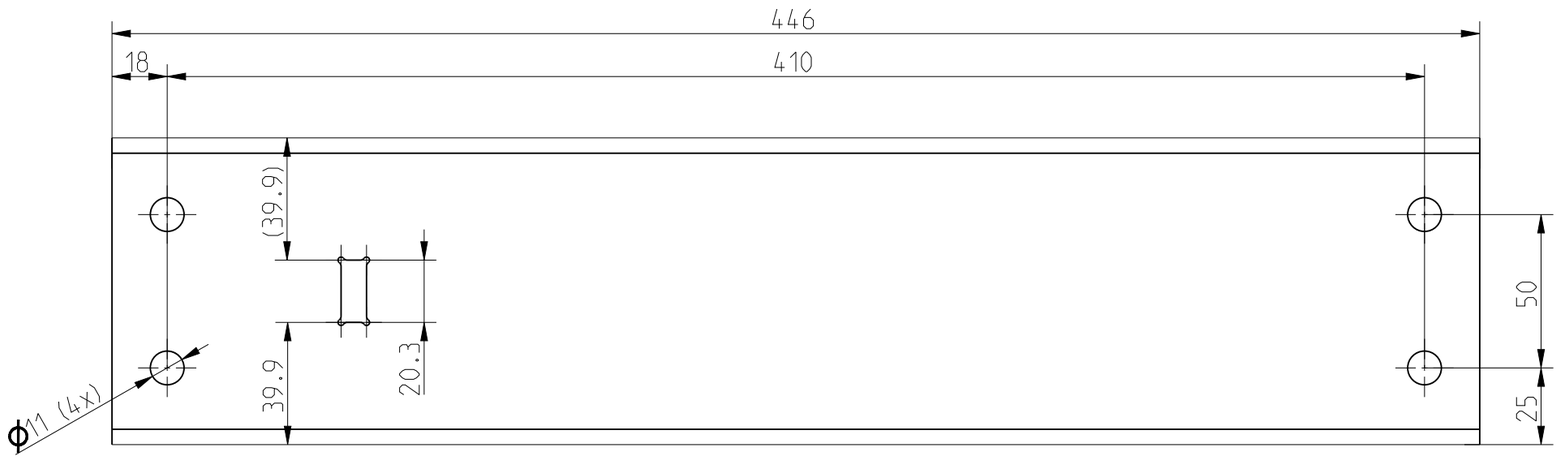


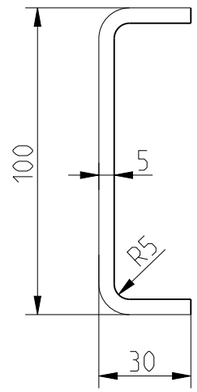


Abwicklung

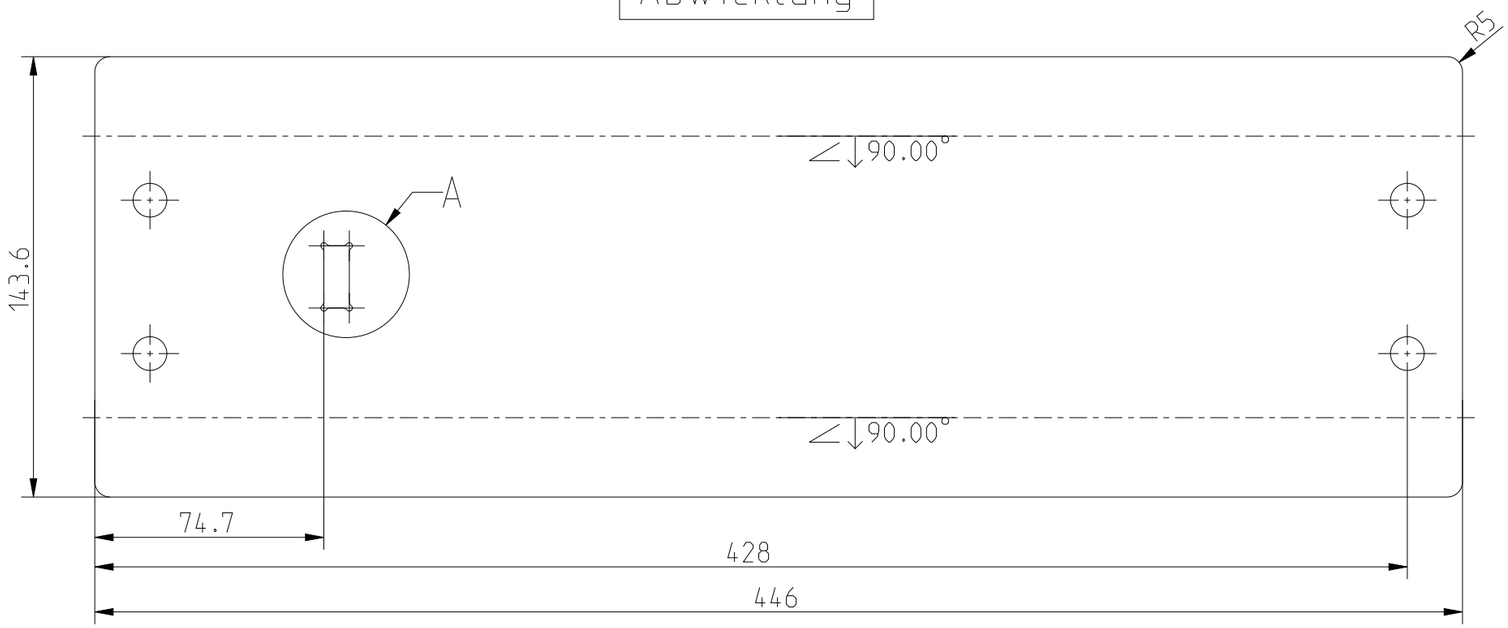


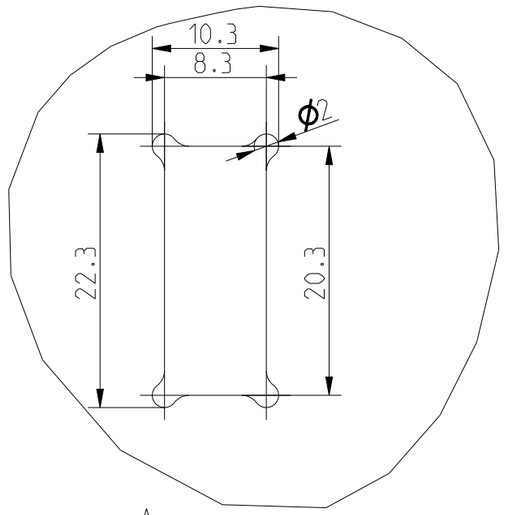


A(2.000)

| | | | | | | |
|---|---|---|---|---|---|---|
| Toleranzen und Normen | | | | | | |
| Allgemeintol. DIN ISO 2768 mH<br>Kanten ISO 13715<br>Oberfläche Din EN ISO 1302<br>Schweißtol. Din ISO 13920-BF | | | | | | |
| | | | | | Datum | Name |
| | | | | Bearb. | 23.02.26 | sh |
| | | | | Gepr. | | |
| | | | | Norm | | |
| | - | - | | | | |
| Nr | Aenderung | Datum | Name | Urspr. | | |

PROJEKTION NACH ISO 5456

Massstab: 0.500

Gewicht: 2.490 kg

Werkstoff / Halbzeug
S355MC; Bl. 5x143.6x446

Benennung
Querstrebe

Zeichnungsnummer
0125HT05019

Blatt 1 von 2

Ersatz fuer:

Ersatz durch:

Weitergabe sowie Vervielfaeltigung dieser Unterlage, Verwertung und Mitteilung ihres Inhaltes nicht gestattet, soweit nicht ausdruecklich zugestanden. Zuwiderhandlungen verpflichten zu Schadenersatz.
Alle Rechte fuer den Fall der Patenterteilung oder Gebrauchsmuster-Eintragung vorbehalten. (Schutzvermerk DIN ISO 16016 beachten)

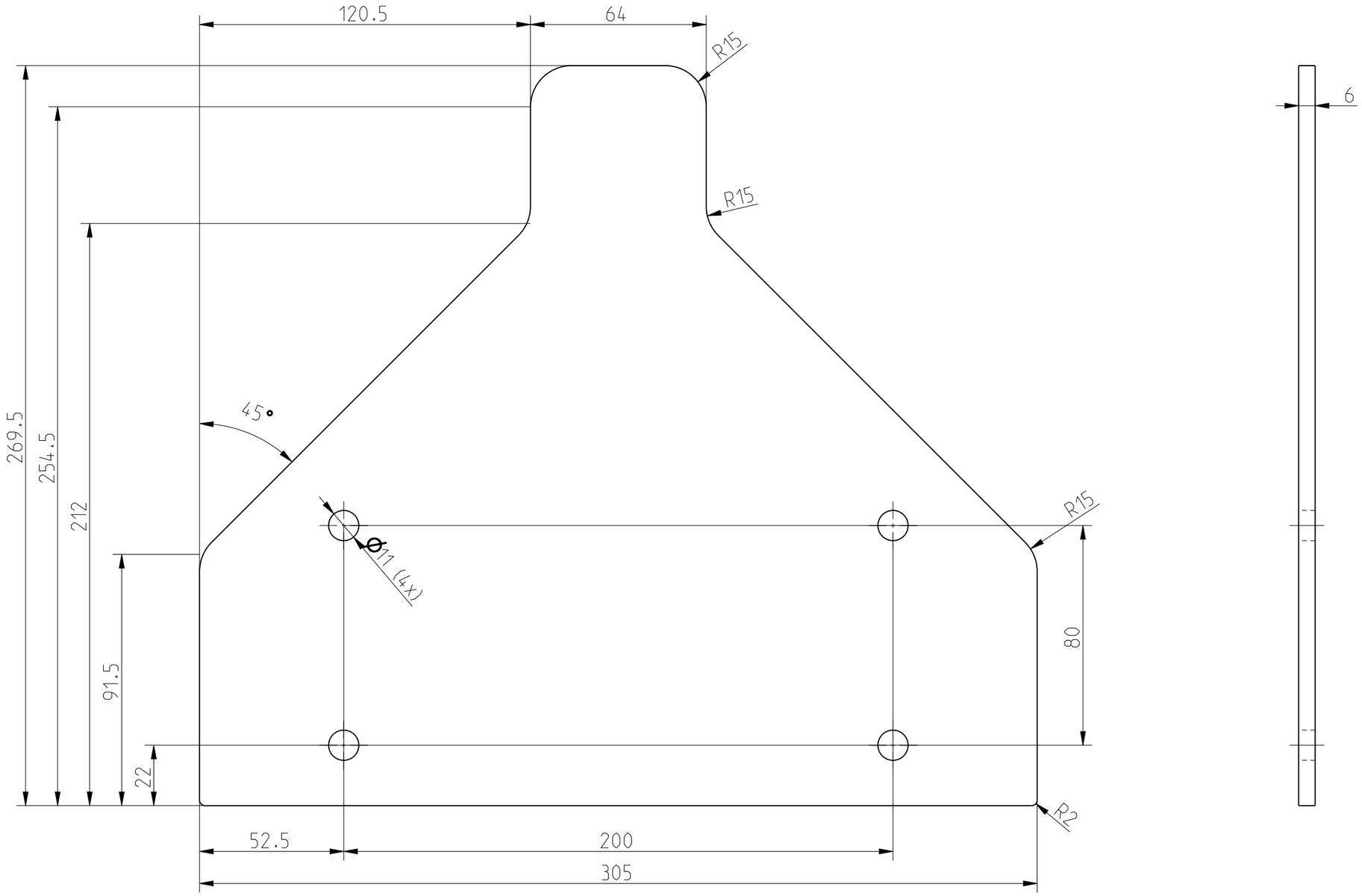


| | | | | | | | |
|---|---|---|---|---|---|---|---|
| Toleranzen und Normen | | | | | | PROJEKTION NACH ISO 5456 | Massstab: 0.600 | Gewicht: 2.512 kg |
| Allgemeintol. DIN ISO 2768 mH<br>Kanten ISO 13715<br>Oberfläche Din EN ISO 1302<br>Schweißtol. Din ISO 13920-BF | | | | | | | Werkstoff / Halbzeug<br>S355; Bl.6x269.5x305 | |
| | | | | | Datum | Name | Benennung | |
| | | | | Bearb. | 23.02.26 | sh | Adapterblech Mech. | |
| | | | | Gepr. | | | | |
| | | | | Norm | | | | |
| | | | | | | | Zeichnungsnummer | Blatt |
| | | | | | | | 0125HT05026 | 1 |
| | - | - | | | | | | von 2 |
| Nr | Aenderung | Datum | Name | Urspr. | | | Ersatz fuer: | Ersatz durch: |

Weitergabe sowie Vervielfaeltigung dieser Unterlage, Verwertung und Mitteilung ihres Inhaltes nicht gestattet, soweit nicht ausdruecklich zugestanden. Zuwiderhandlungen verpflichten zu Schadenersatz.
Alle Rechte fuer den Fall der Patenterteilung oder Gebrauchsmuster-Eintragung vorbehalten. (Schutzvermerk DIN ISO 16016 beachten)

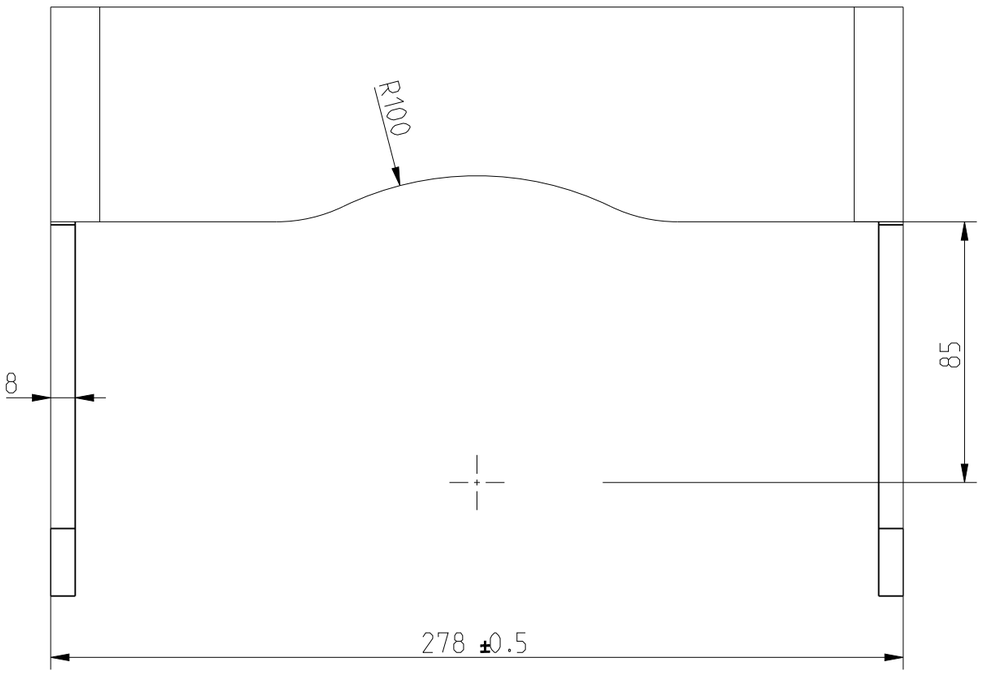


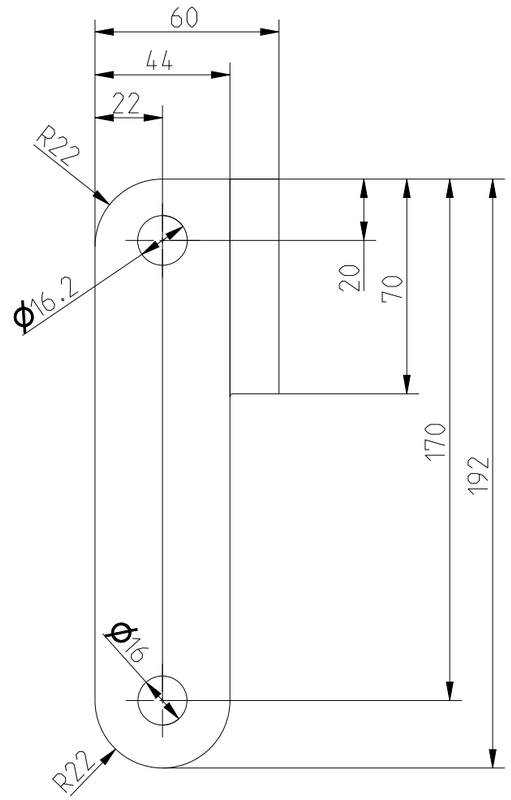


Abwicklung

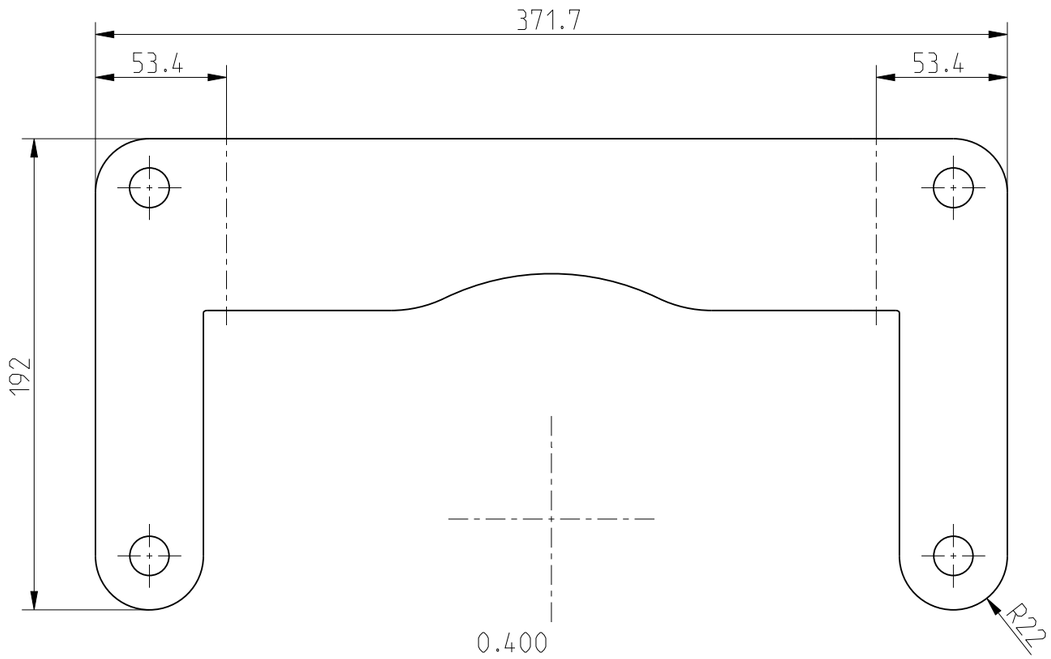


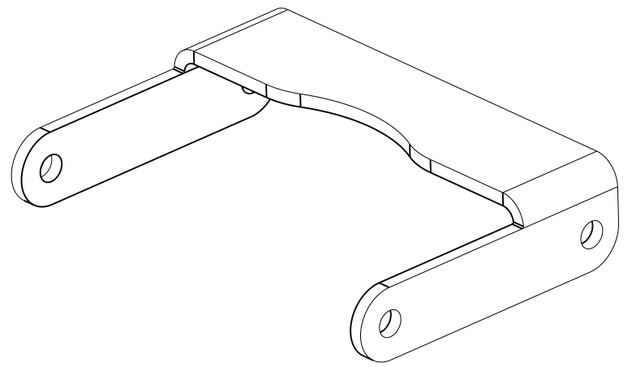

0.300

| | | | | | | | |
|---|---|---|---|---|---|---|---|
| Toleranzen und Normen | | | | | | PROJEKTION NACH ISO 5456 | Massstab: 0.500 | Gewicht: 2.149 kg |
| Allgemeintol. DIN ISO 2768 mH<br>Kanten ISO 13715<br>Oberfläche Din EN ISO 1302<br>Schweißtol. Din ISO 13920-BF | | | | | | | Werkstoff / Halbzeug<br>S355MC; Bl. 8x192x371.7 | |
| | | | | | Datum | Name | Benennung | |
| | | | | Bearb. | 25.02.26 | mh | U-Halter | |
| | | | | Gepr. | | | | |
| | | | | Norm | | | | |
| | | | | | | | Zeichnungsnummer<br>0125HT05027 | Blatt 1 von 2 |
| | - | - | | | | | | |
| Nr | Aenderung | Datum | Name | Urspr. | | | Ersatz fuer: | Ersatz durch: |

Weitergabe sowie Vervielfaeltigung dieser Unterlage. Verwertung und Mitteilung ihres Inhaltes nicht gestattet, soweit nicht ausdruecklich zugestanden. Zuwiderhandlungen verpflichten zu Schadenersatz.
Alle Rechte fuer den Fall der Patenterteilung oder Gebrauchsmuster-Eintragung vorbehalten. (Schutzvermerk DIN ISO 16016 beachten)

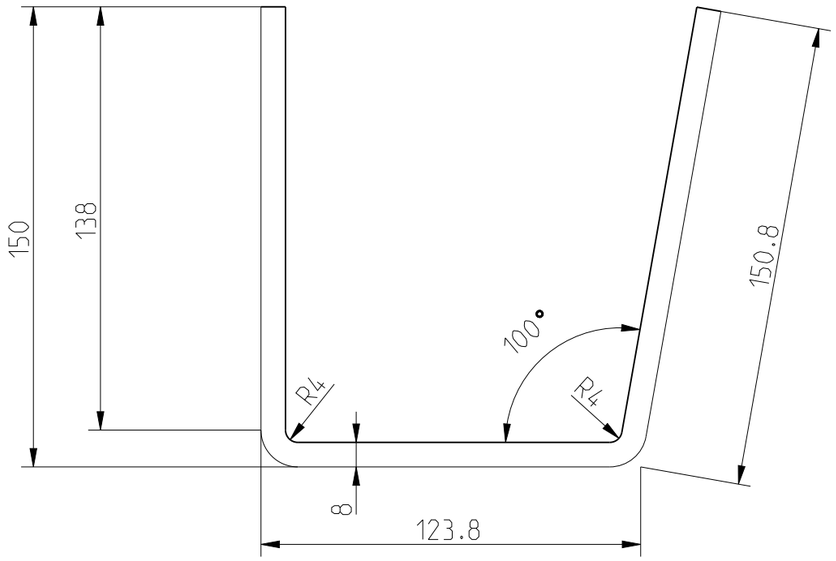


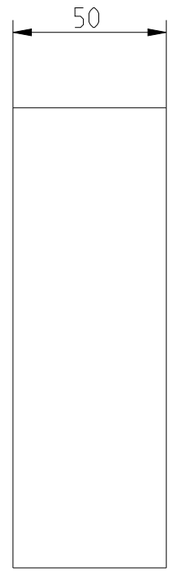


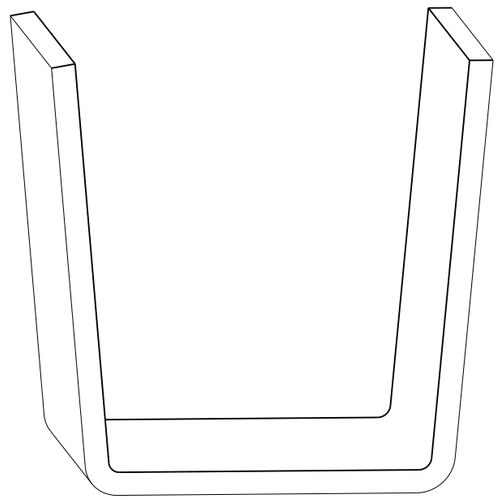

Abwicklung

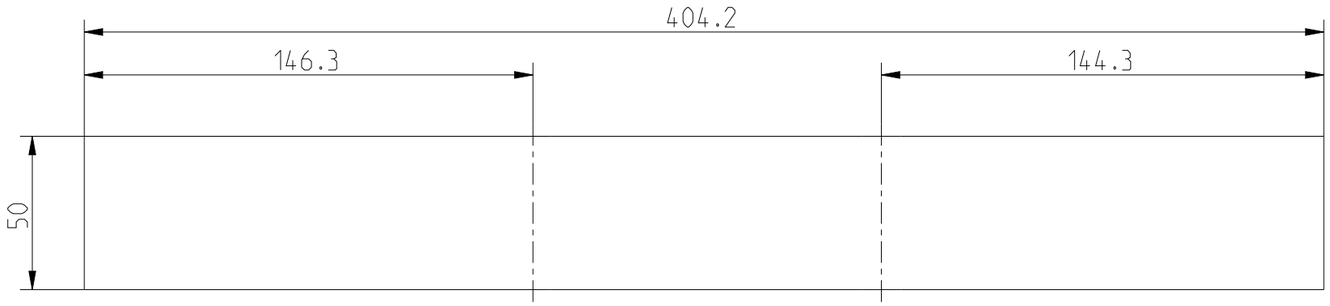


| | | | | | | |
|---|---|---|---|---|---|---|
| Toleranzen und Normen | | | | | PROJEKTION NACH ISO 5456 | Massstab: 0.500 | Gewicht: 1.269 kg |
| Allgemeintol. DIN ISO 2768 mH<br>Kanten ISO 13715<br>Oberfläche Din EN ISO 1302<br>Schweißtol. Din ISO 13920-BF | | | | | | Werkstoff / Halbzeug<br>S355MC; Bl.8x50x404 | |
| | | | | | Datum | Name | Benennung |
| | | | | Bearb. | 20.02.26 | sh | Abstuetzfuss |
| | | | | Gepr. | | | |
| | | | | Norm | | | |
| | | | | | | | Zeichnungsnummer<br>0125HT05028 |
| | | | | | | | Blatt 1 von 2 |
| | - | - | | | | | |
| Nr | Aenderung | Datum | Name | Urspr. | | Ersatz fuer: | Ersatz durch: |

Weitergabe sowie Vervielfaeltigung dieser Unterlage, Verwertung und Mitteilung ihres Inhaltes nicht gestattet, soweit nicht ausdruecklich zugestanden. Zuwiderhandlungen verpflichten zu Schadenersatz.
Alle Rechte fuer den Fall der Patenterteilung oder Gebrauchsmuster-Eintragung vorbehalten. (Schutzvermerk DIN ISO 16016 beachten)

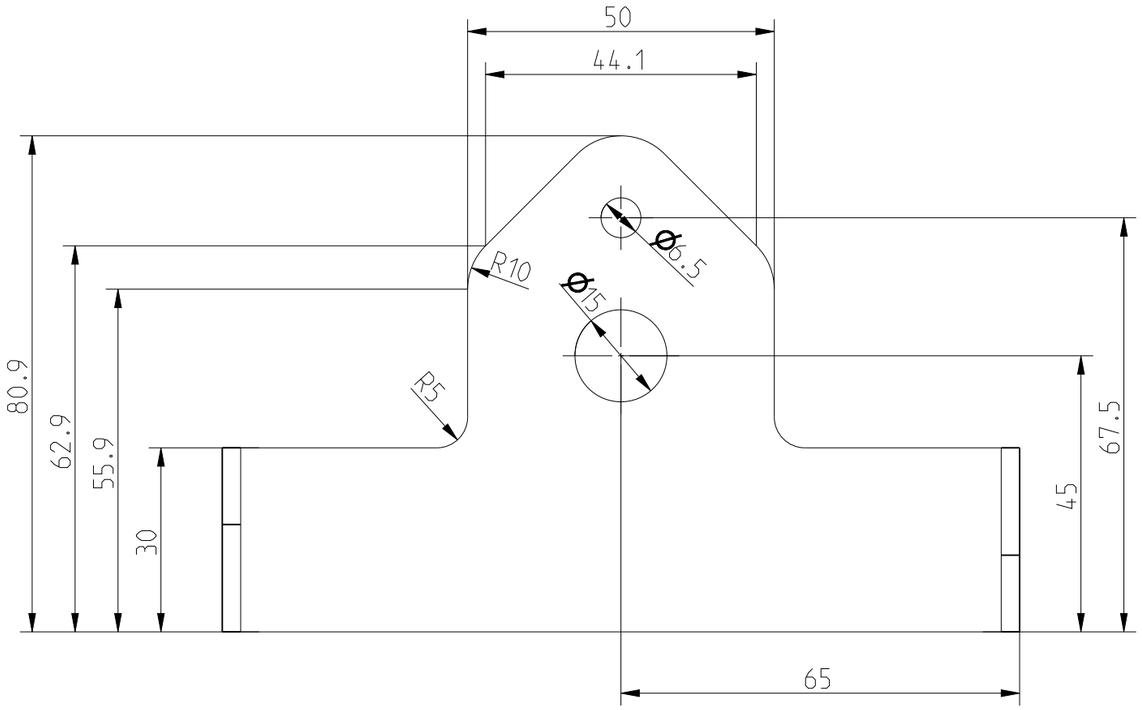


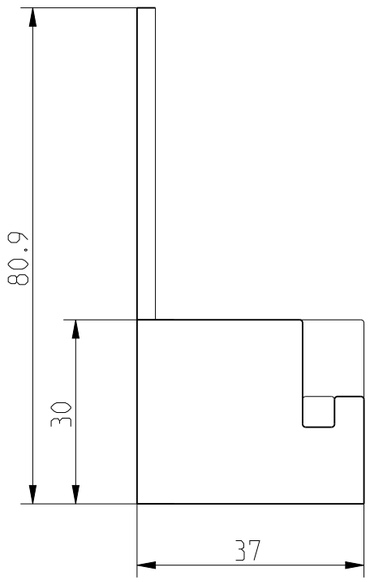


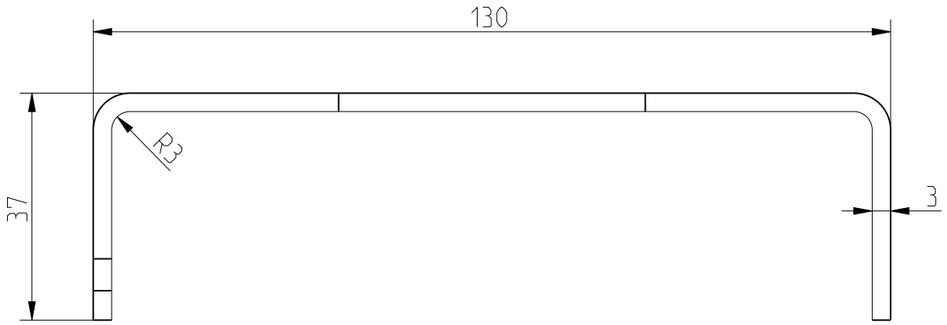


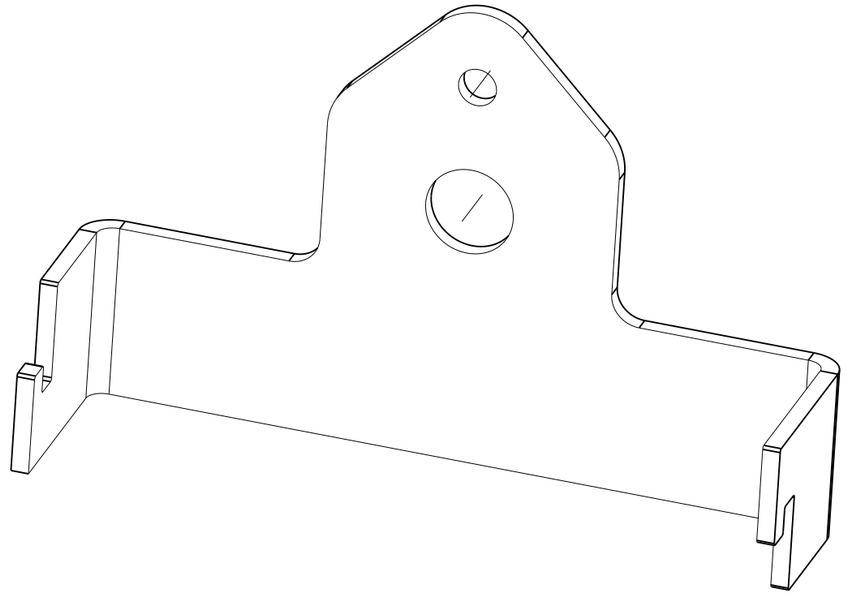

| | | | | | | | |
|---|---|---|---|---|---|---|---|
| Toleranzen und Normen | | | | | PROJEKTION NACH ISO 5456 | Massstab: 1.000 | Gewicht: 0.174 kg |
| Allgemeintol. DIN ISO 2768 mH<br>Kanten ISO 13715<br>Oberfläche Din EN ISO 1302<br>Schweißtol. Din ISO 13920-BF | | | | | | Werkstoff / Halbzeug<br>DX51D+Z; Bl.3x81x194 | |
| | | | | | Datum | Name | Benennung |
| | | | | Bearb. | 20.02.26 | sh | Fussschutz |
| | | | | Gepr. | | | |
| | | | | Norm | | | |
| | | | | | | | Zeichnungsnummer<br>0125HT05030 — Blatt 1 von 3 |
| | - | - | | | | | |
| Nr | Aenderung | Datum | Name | Urspr. | | Ersatz fuer: | Ersatz durch: |

Weitergabe sowie Vervielfaeltigung dieser Unterlage, Verwertung und Mitteilung ihres Inhaltes nicht gestattet, soweit nicht ausdruecklich zugestanden. Zuwiderhandlungen verpflichten zu Schadenersatz.
Alle Rechte fuer den Fall der Patenterteilung oder Gebrauchsmuster-Eintragung vorbehalten. (Schutzvermerk DIN ISO 16016 beachten)

# Abwicklung

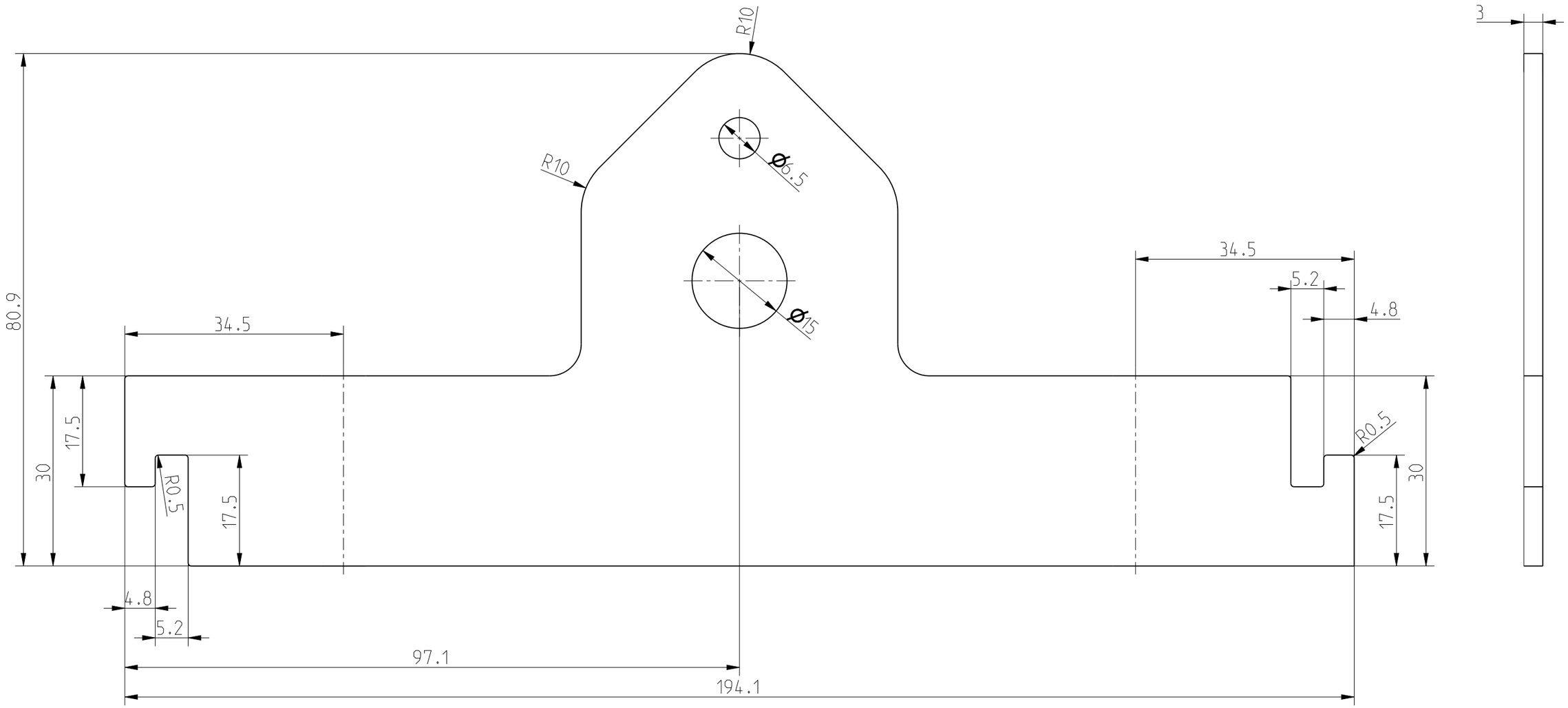


| Toleranzen und Normen | | | | | | | Massstab: 1.000 | Gewicht: 0.174 kg |
|---|---|---|---|---|---|---|---|---|
| Allgemeintol. DIN ISO 2768 mH<br>Kanten ISO 13715<br>Oberfläche Din EN ISO 1302<br>Schweißtol. Din ISO 13920-BF | | | | | | PROJEKTION NACH ISO 5456 | Werkstoff / Halbzeug<br>DX51D+Z; Bl.3x81x194 | |
| | | | | | Datum | Name | Benennung | |
| | | | | Bearb. | 20.02.26 | sh | Fussschutz | |
| | | | | Gepr. | | | | |
| | | | | Norm | | | | |
| | | | | | | | Zeichnungsnummer<br>0125HT05030 | Blatt 2 von 3 |
| | - | - | | - | | | | |
| Nr | Aenderung | Datum | Name | Urspr. | | | Ersatz fuer: | Ersatz durch: |

Weitergabe sowie Vervielfaeltigung dieser Unterlage, Verwertung und Mitteilung ihres Inhaltes nicht gestattet, soweit nicht ausdruecklich zugestanden. Zuwiderhandlungen verpflichten zu Schadenersatz.
Alle Rechte fuer den Fall der Patenterteilung oder Gebrauchsmuster-Eintragung vorbehalten. (Schutzvermerk DIN ISO 16016 beachten)

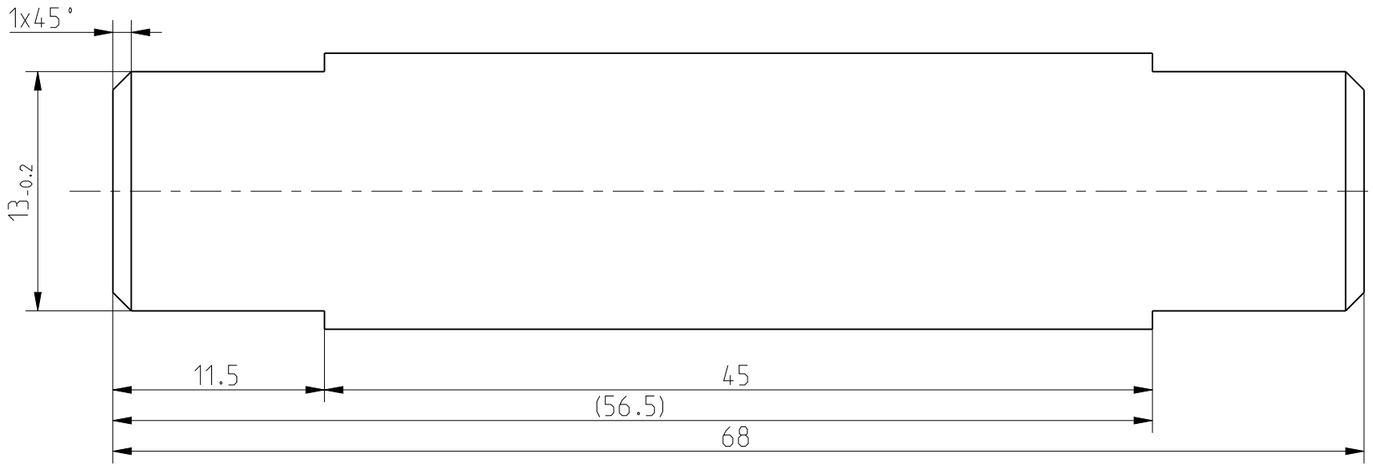


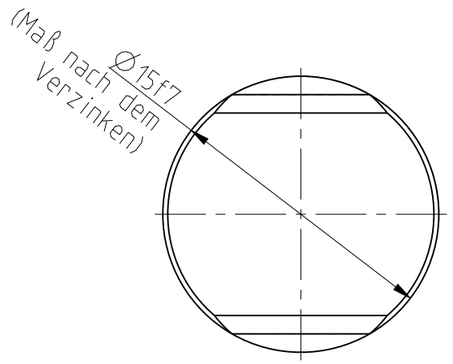

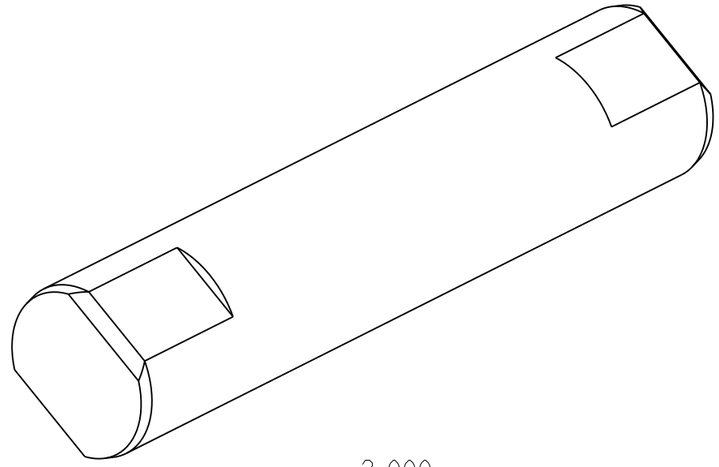

2.000

| | |
|---|---|
| Oberflaechenbeschichtung: | galv. verzinkt / ISO 2081 |
| Mindestschichtdicke: | 15-20 µm |
| Passivierung: | blau passiviert |

Toleranzen und Normen

Allgemeintol. DIN ISO 2768 mH
Kanten ISO 13715
Oberfläche Din EN ISO 1302
Schweißtol. Din ISO 13920-BF

PROJEKTION NACH ISO 5456

Massstab: 3.000

Gewicht: 0.092 kg

Werkstoff / Halbzeug
C15; Rd.15x68

| | Datum | Name |
|---|---|---|
| Bearb. | 23.02.26 | sh |
| Gepr. | | |
| Norm | | |

Benennung
Bolzen

Zeichnungsnummer
0125HT05032

Blatt 1 von 1

| Nr | Aenderung | Datum | Name |
|---|---|---|---|

Urspr.

Ersatz fuer:

Ersatz durch:

Weitergabe sowie Vervielfaeltigung dieser Unterlage, Verwertung und Mitteilung ihres Inhaltes nicht gestattet, soweit nicht ausdruecklich zugestanden. Zuwiderhandlungen verpflichten zu Schadenersatz.
Alle Rechte fuer den Fall der Patenterteilung oder Gebrauchsmuster-Eintragung vorbehalten. (Schutzvermerk DIN ISO 16016 beachten)

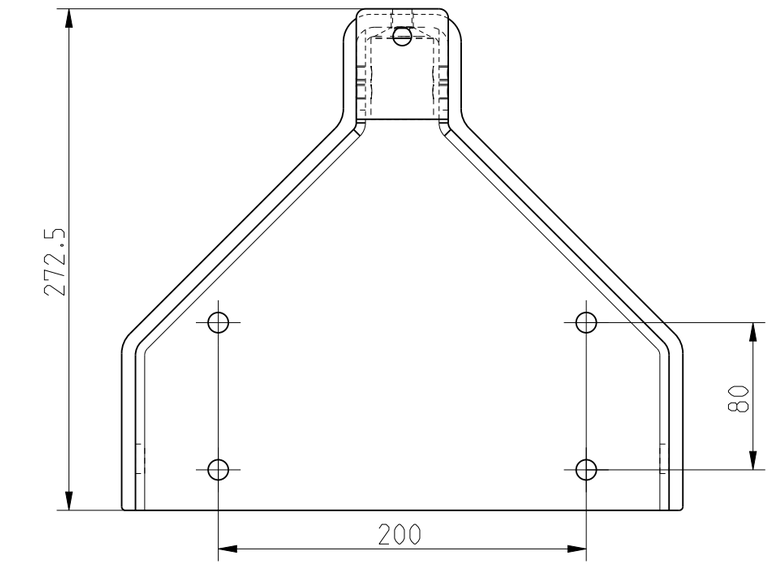


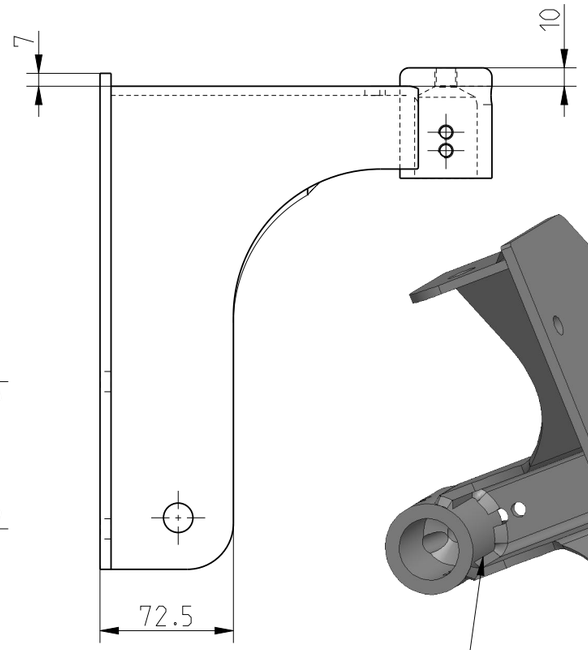


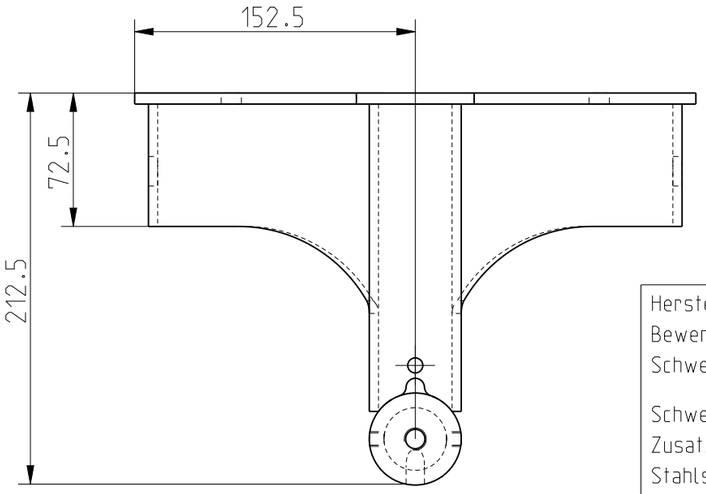


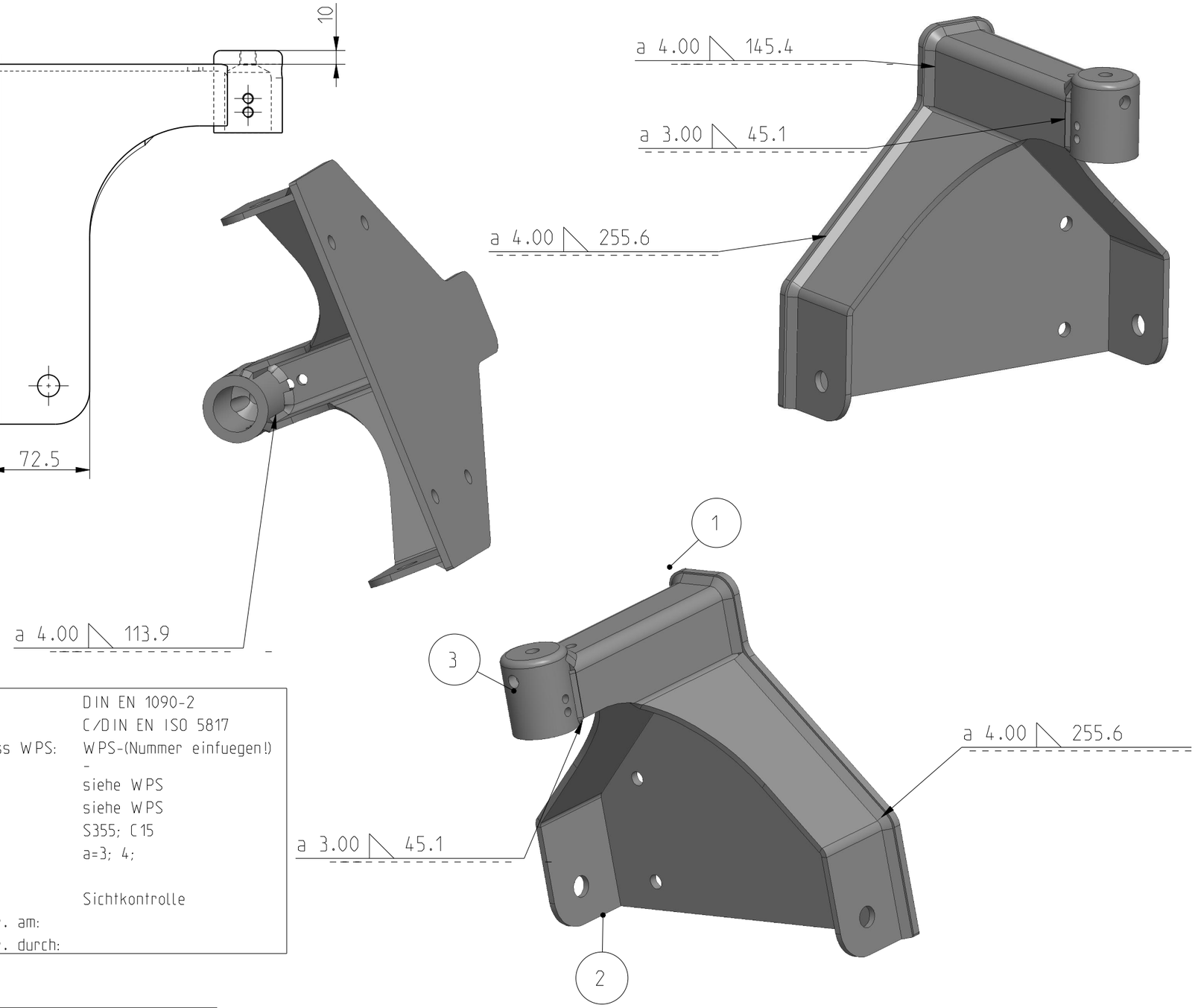


| | |
|---|---|
| Herstellerqualifikation | DIN EN 1090-2 |
| Bewertungsgruppe: | C/DIN EN ISO 5817 |
| Schweissparam. gemaess WPS: | WPS-(Nummer einfuegen!) |
| | - |
| Schweissprozess: | siehe WPS |
| Zusatzwerkstoff: | siehe WPS |
| Stahlsorten: | S355; C15 |
| Schweissnahtstaerke: | a=3; 4; |
| Waermebehandlung: | |
| Pruefverfahren: | Sichtkontrolle |
| Schweisstechnisch gepr. am: | |
| Schweisstechnisch gepr. durch: | |

Stueckliste ( aehnlich DIN 6771-A) / alle Objekte der obersten (aktuellen) Baugruppe

| 1 | 2 | 3 | 4 | 5 | 6 |
|---|---|---|---|---|---|
| Lfd. Nr. | Menge | Typ | Zeichnungs-Nr.: | Benennung | Werkstoff / Halbzeug |
| 1 | 1 | ET | 0125HT05026 | Adapterblech Mech. | S355 / Bl.6x269.5x305 |
| 2 | 1 | ET | 0125HT05034 | Ausleger Kantteil | S355MC / Bl.5x167x635.8 |
| 3 | 1 | ET | 0125HT05036 | Hubjoch | C15k / Rd.50x60 |

Toleranzen und Normen

| | |
|---|---|
| Allgemeintol. | DIN ISO 2768 mH |
| Kanten | ISO 13715 |
| Oberflache | Din EN ISO 1302 |
| Schweißtol. | Din ISO 13920-BF |

PROJEKTION NACH ISO 5456

Massstab: 0.300

Gewicht: 5.333 kg

Werkstoff / Halbzeug

-; -

| | Datum | Name |
|---|---|---|
| Bearb. | 24.02.26 | sh |
| Gepr. | | |
| Norm | | |

Benennung

Ausleger Kantteil Schwt.

Zeichnungsnummer

0125HT05033

Blatt 1 von 1

| Nr | Aenderung | Datum | Name | Urspr. | Ersatz fuer: | Ersatz durch: |
|---|---|---|---|---|---|---|
| | - | - | | | | |

Weitergabe sowie Vervielfaeltigung dieser Unterlage, Verwertung und Mitteilung ihres Inhaltes nicht gestattet, soweit nicht ausdruecklich zugestanden. Zuwiderhandlungen verpflichten zu Schadenersatz.
Alle Rechte fuer den Fall der Patenterteilung oder Gebrauchsmuster-Eintragung vorbehalten. (Schutzvermerk DIN ISO 16016 beachten)

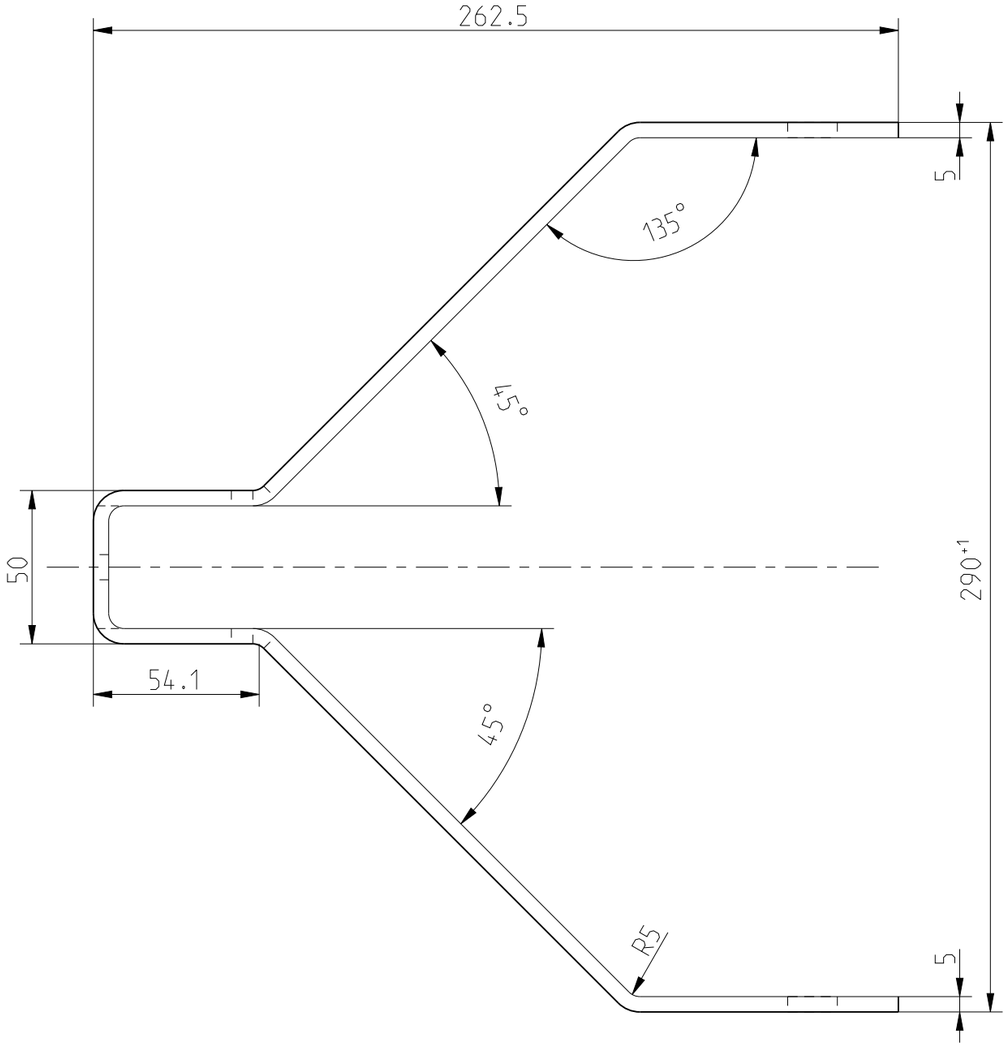


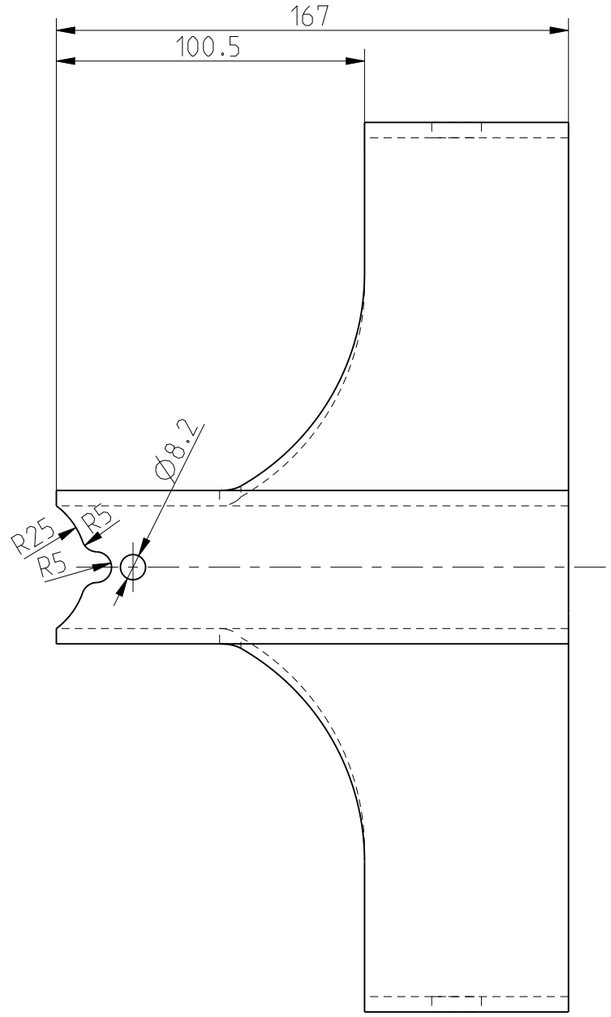


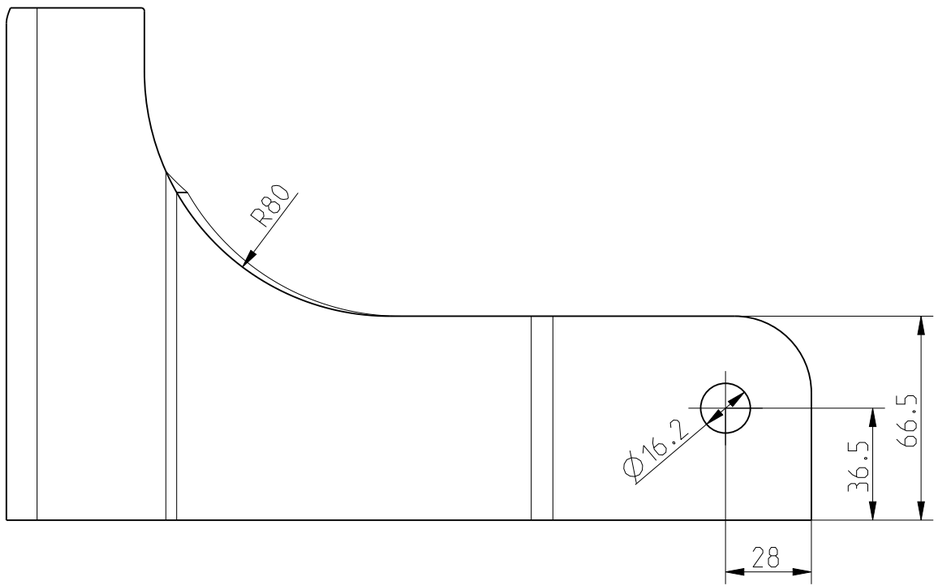


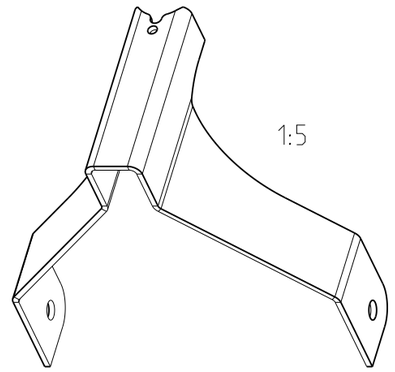


| | | | | | | |
|---|---|---|---|---|---|---|
| Toleranzen und Normen | | | | | PROJEKTION NACH ISO 5456 | Massstab: 1:2 | Gewicht: 2.301 kg |
| Allgemeintol. DIN ISO 2768 mH<br>Kanten ISO 13715<br>Oberfläche Din EN ISO 1302<br>Schweißtol. Din ISO 13920-BF | | | | | | Werkstoff / Halbzeug<br>S355MC; Bl.5x167x635.8 | |
| | | | | | Datum | Name | Benennung |
| | | | | Bearb. | 23.02.26 | sh | Ausleger Kantteil |
| | | | | Gepr. | | | |
| | | | | Norm | | | |
| | | | | | | | Zeichnungsnummer<br>0125HT05034 |
| | | | | | | | Blatt 1 von 3 |
| Nr | Aenderung | Datum | Name | Urspr. | | Ersatz fuer: | Ersatz durch: |
| | - | - | | | | | |

Weitergabe sowie Vervielfaeltigung dieser Unterlage, Verwertung und Mitteilung ihres Inhaltes nicht gestattet, soweit nicht ausdruecklich zugestanden. Zuwiderhandlungen verpflichten zu Schadenersatz.
Alle Rechte fuer den Fall der Patenterteilung oder Gebrauchsmuster-Eintragung vorbehalten. (Schutzvermerk DIN ISO 16016 beachten)

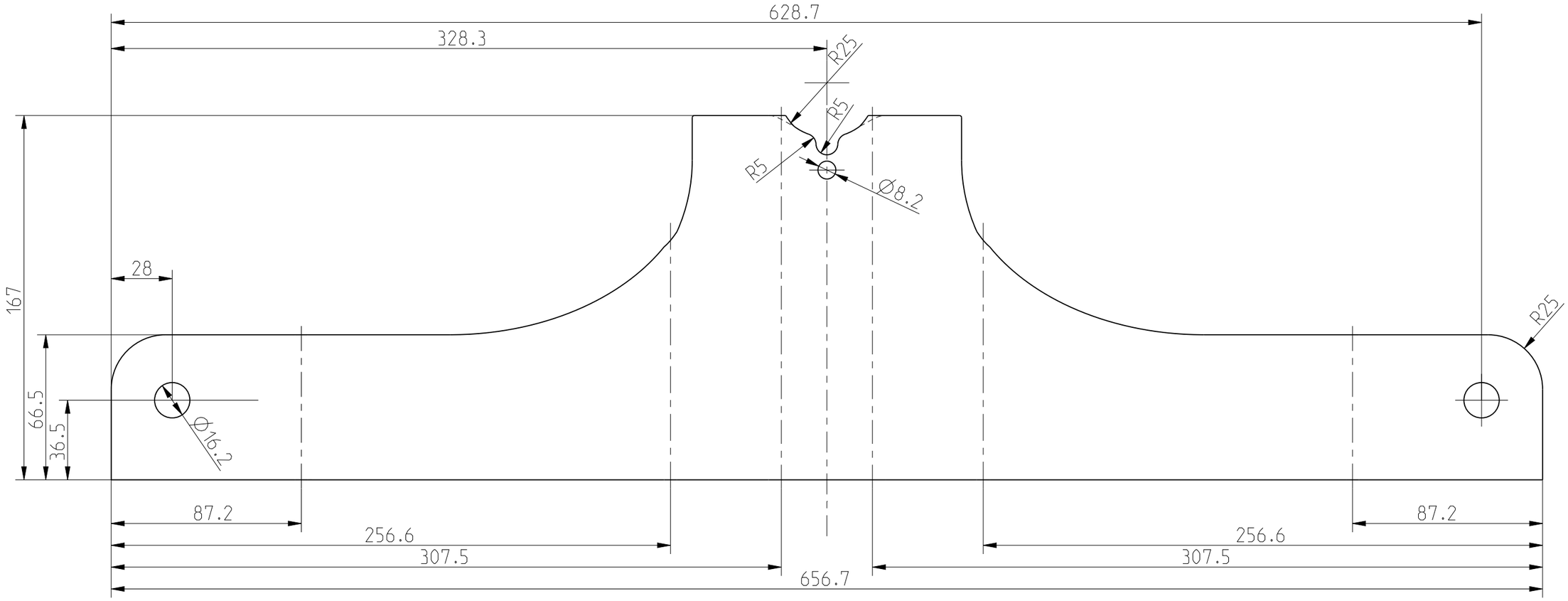


| | | | | | | |
|---|---|---|---|---|---|---|
| Toleranzen und Normen | | | | | PROJEKTION NACH ISO 5456 | Massstab: 1:2 | Gewicht: 2.301 kg |
| Allgemeintol. DIN ISO 2768 mH<br>Kanten ISO 13715<br>Oberfläche Din EN ISO 1302<br>Schweißtol. Din ISO 13920-BF | | | | | | Werkstoff / Halbzeug<br>S355MC; Bl.5x167x635.8 | |
| | | | | | Datum | Name | Benennung |
| | | | | Bearb. | 23.02.26 | sh | Ausleger Kantteil |
| | | | | Gepr. | | | |
| | | | | Norm | | | |
| | | | | | | | Zeichnungsnummer<br>0125HT05034 — Blatt 2 von 3 |
| Nr | Aenderung | Datum | Name | Urspr. | | Ersatz fuer: | Ersatz durch: |

Weitergabe sowie Vervielfaeltigung dieser Unterlage, Verwertung und Mitteilung ihres Inhaltes nicht gestattet, soweit nicht ausdruecklich zugestanden. Zuwiderhandlungen verpflichten zu Schadenersatz.
Alle Rechte fuer den Fall der Patenterteilung oder Gebrauchsmuster-Eintragung vorbehalten. (Schutzvermerk DIN ISO 16016 beachten)

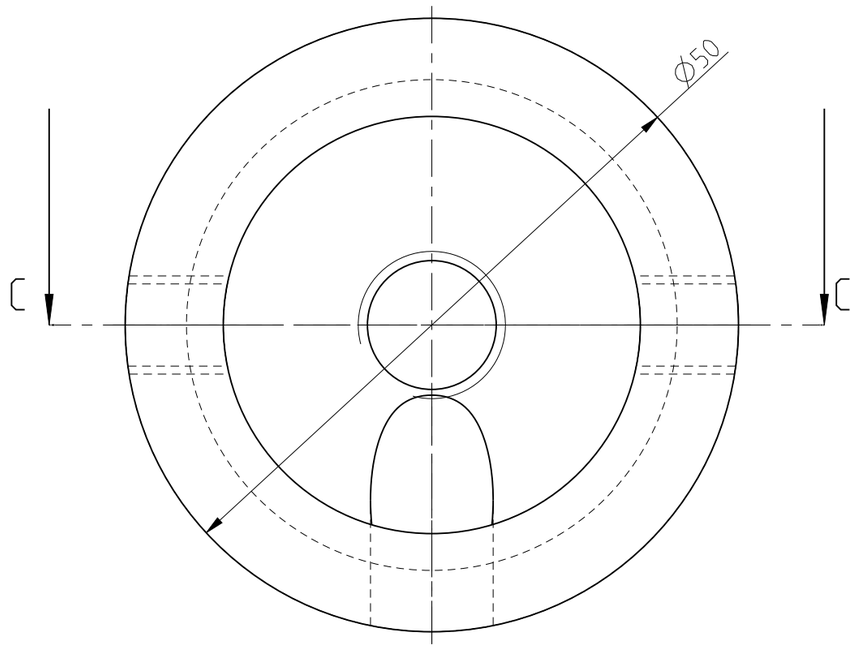


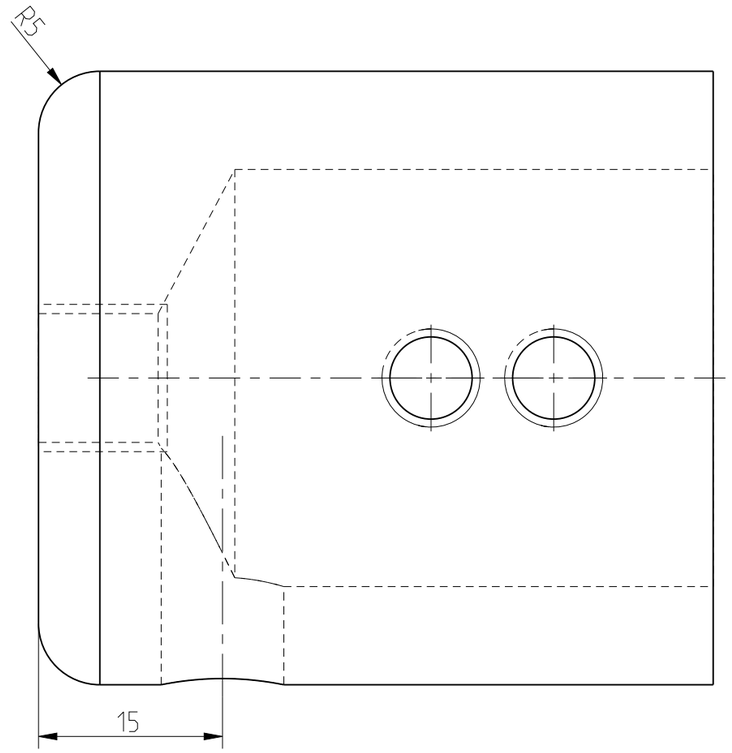


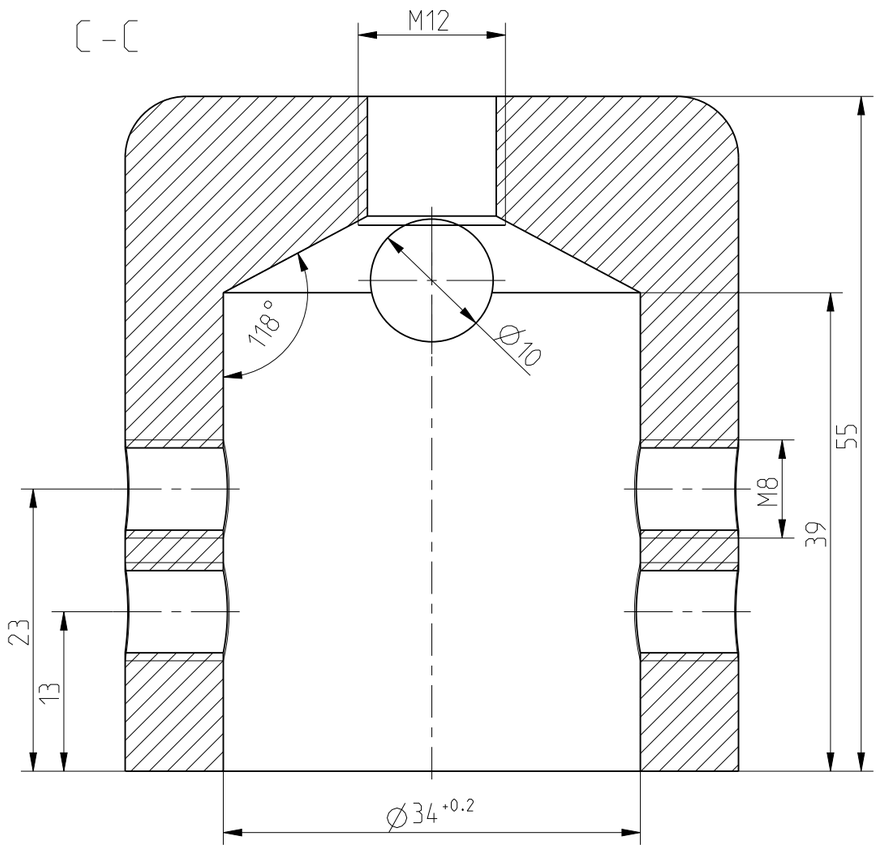


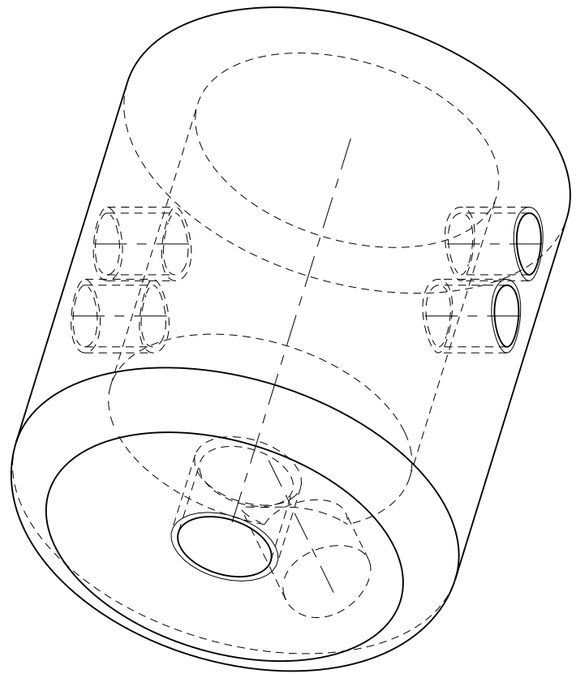

3:2

| | | | | | | |
|---|---|---|---|---|---|---|
| Toleranzen und Normen | | | | PROJEKTION NACH ISO 5456 | Massstab: 2:1 | Gewicht: 0.001 kg |
| Allgemeintol. DIN ISO 2768 mH<br>Kanten ISO 13715<br>Oberfläche Din EN ISO 1302<br>Schweißtol. Din ISO 13920-BF | | | | | Werkstoff / Halbzeug<br>C15k; Rd.50x55 | |
| | | | | Datum | Name | Benennung |
| | | | Bearb. | 25.02.26 | mh | Hubjoch |
| | | | Gepr. | | | |
| | | | Norm | | | |
| | | | | | | Zeichnungsnummer 0125HT05036 — Blatt 1 von 1 |
| | - | - | | | | |
| Nr | Aenderung | Datum | Name | Urspr. | Ersatz fuer: | Ersatz durch: |

Weitergabe sowie Vervielfaeltigung dieser Unterlage, Verwertung und Mitteilung ihres Inhaltes nicht gestattet, soweit nicht ausdruecklich zugestanden. Zuwiderhandlungen verpflichten zu Schadenersatz.
Alle Rechte fuer den Fall der Patenterteilung oder Gebrauchsmuster-Eintragung vorbehalten. (Schutzvermerk DIN ISO 16016 beachten)

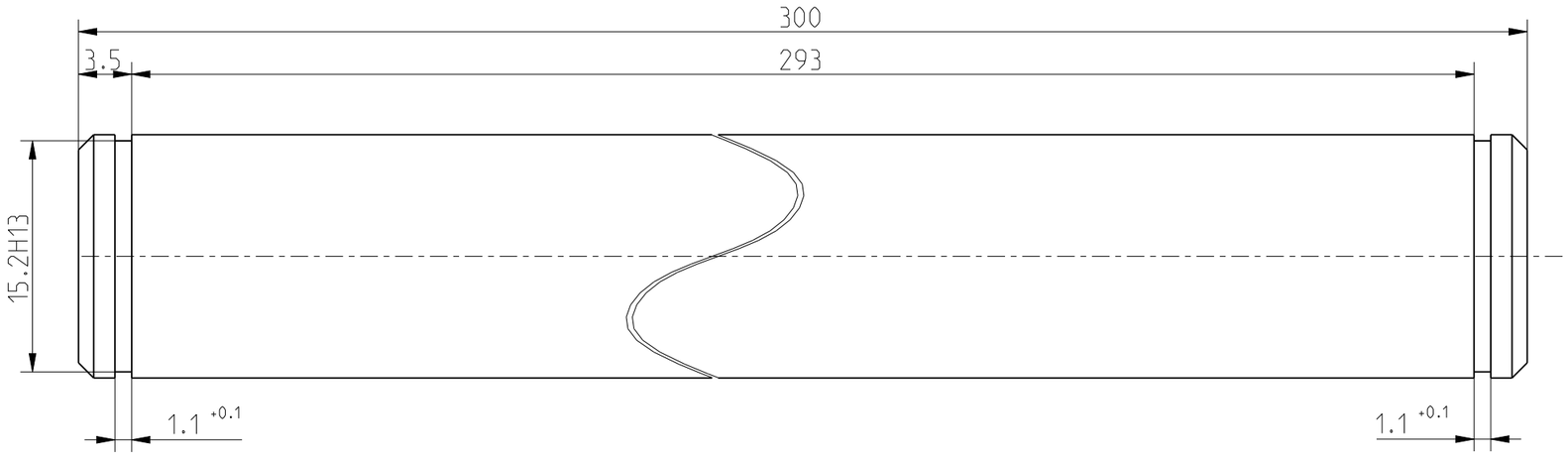


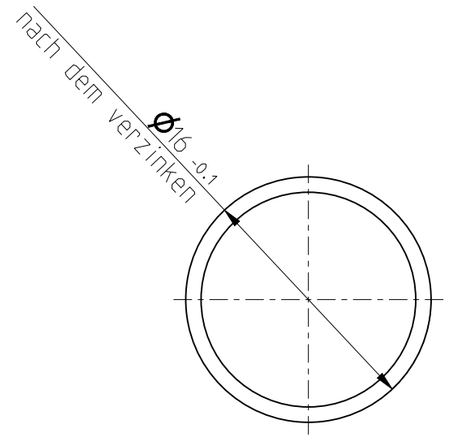


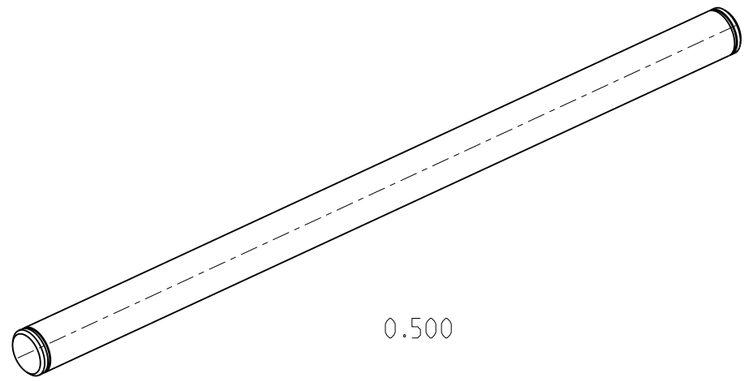


| | |
|---|---|
| Oberflaechenbeschichtung: | galv. verzinkt / ISO 2081 |
| Mindestschichtdicke: | 15-20 µm |
| Passivierung: | blau passiviert |

Toleranzen und Normen

| | |
|---|---|
| Allgemeintol. | DIN ISO 2768 mH |
| Kanten | ISO 13715 |
| Oberfläche | Din EN ISO 1302 |
| Schweißtol. | Din ISO 13920-BF |

PROJEKTION NACH ISO 5456

Massstab: 2.500

Gewicht: 0.472 kg

Werkstoff / Halbzeug
C15; Rd. 16x300

| | Datum | Name |
|---|---|---|
| Bearb. | 25.02.26 | mh |
| Gepr. | | |
| Norm | | |

Benennung
Sicherungsbolzen

Zeichnungsnummer
0125HT05037

Blatt 1 von 1

| Nr | Aenderung | Datum | Name |
|---|---|---|---|
| | - | - | |

Urspr.

Ersatz fuer:

Ersatz durch:

Weitergabe sowie Vervielfaeltigung dieser Unterlage. Verwertung und Mitteilung ihres Inhaltes nicht gestattet. soweit nicht ausdruecklich zugestanden. Zuwiderhandlungen verpflichten zu Schadenersatz.
Alle Rechte fuer den Fall der Patenterteilung oder Gebrauchsmuster-Eintragung vorbehalten. (Schutzvermerk DIN ISO 16016 beachten)

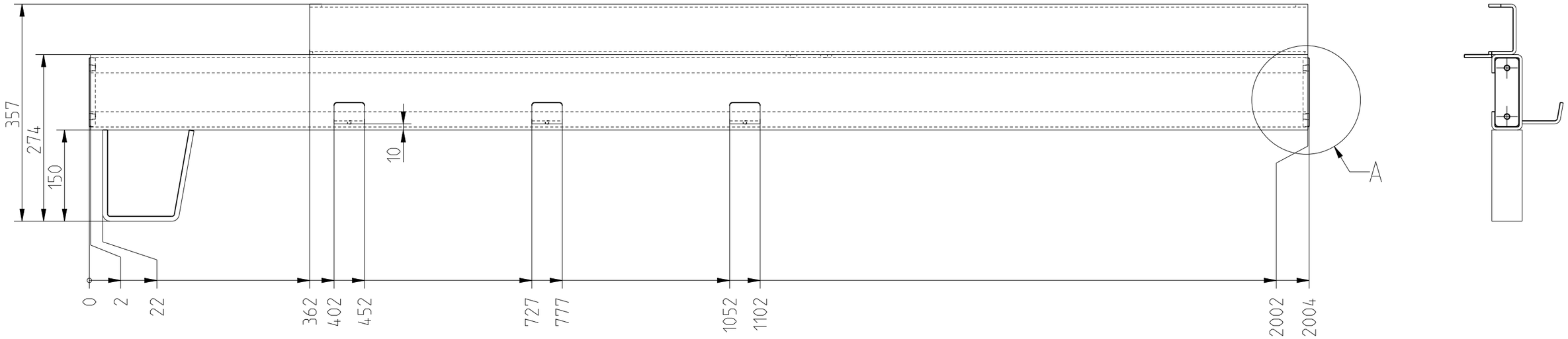


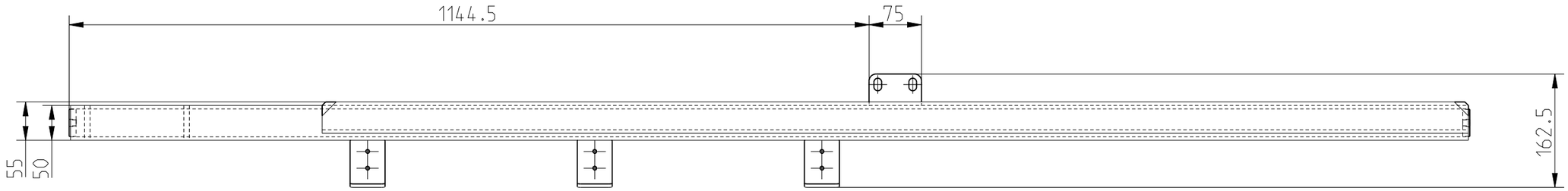


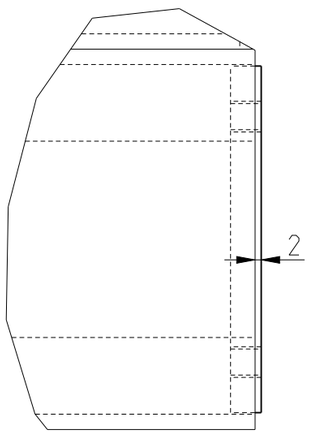


A(0.500)

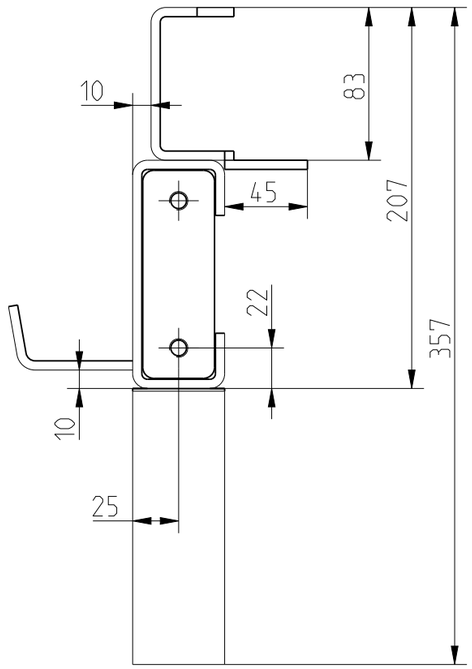


0.300

| | |
|---|---|
| Herstellerqualifikation | DIN EN 1090-2 |
| Bewertungsgruppe: | C/DIN EN ISO 5817 |
| Schweissparam. gemaess WPS: | WPS-A3-14-T5-20-FM1 |
| | - |
| Schweissprozess: | siehe WPS |
| Zusatzwerkstoff: | siehe WPS |
| Stahlsorten: | S355; |
| Schweissnahtstaerke: | a=4; |
| Waermebehandlung: | |
| Pruefverfahren: | Sichtkontrolle |
| Schweisstechnisch gepr. am: | |
| Schweisstechnisch gepr. durch: | |

Toleranzen und Normen

| | |
|---|---|
| Allgemeintol. | DIN ISO 2768 mH |
| Kanten | ISO 13715 |
| Oberfläche | Din EN ISO 1302 |
| Schweißtol. | Din ISO 13920-BF |

PROJEKTION NACH ISO 5456

Massstab: 0.150

Gewicht: 32.734 kg

Werkstoff / Halbzeug

-; -

| | Datum | Name |
|---|---|---|
| Bearb. | 24.02.26 | sh |
| Gepr. | | |
| Norm | | |

Benennung

Laengstraeger rechts Schwt.

Zeichnungsnummer

0125HT05043

Blatt 1 von 2

| Nr | Aenderung | Datum | Name |
|---|---|---|---|
| | - | - | |

Urspr.

Ersatz fuer:

Ersatz durch:

Weitergabe sowie Vervielfaeltigung dieser Unterlage, Verwertung und Mitteilung ihres Inhaltes nicht gestattet, soweit nicht ausdruecklich zugestanden. Zuwiderhandlungen verpflichten zu Schadenersatz.
Alle Rechte fuer den Fall der Patenterteilung oder Gebrauchsmuster-Eintragung vorbehalten. (Schutzvermerk DIN ISO 16016 beachten)

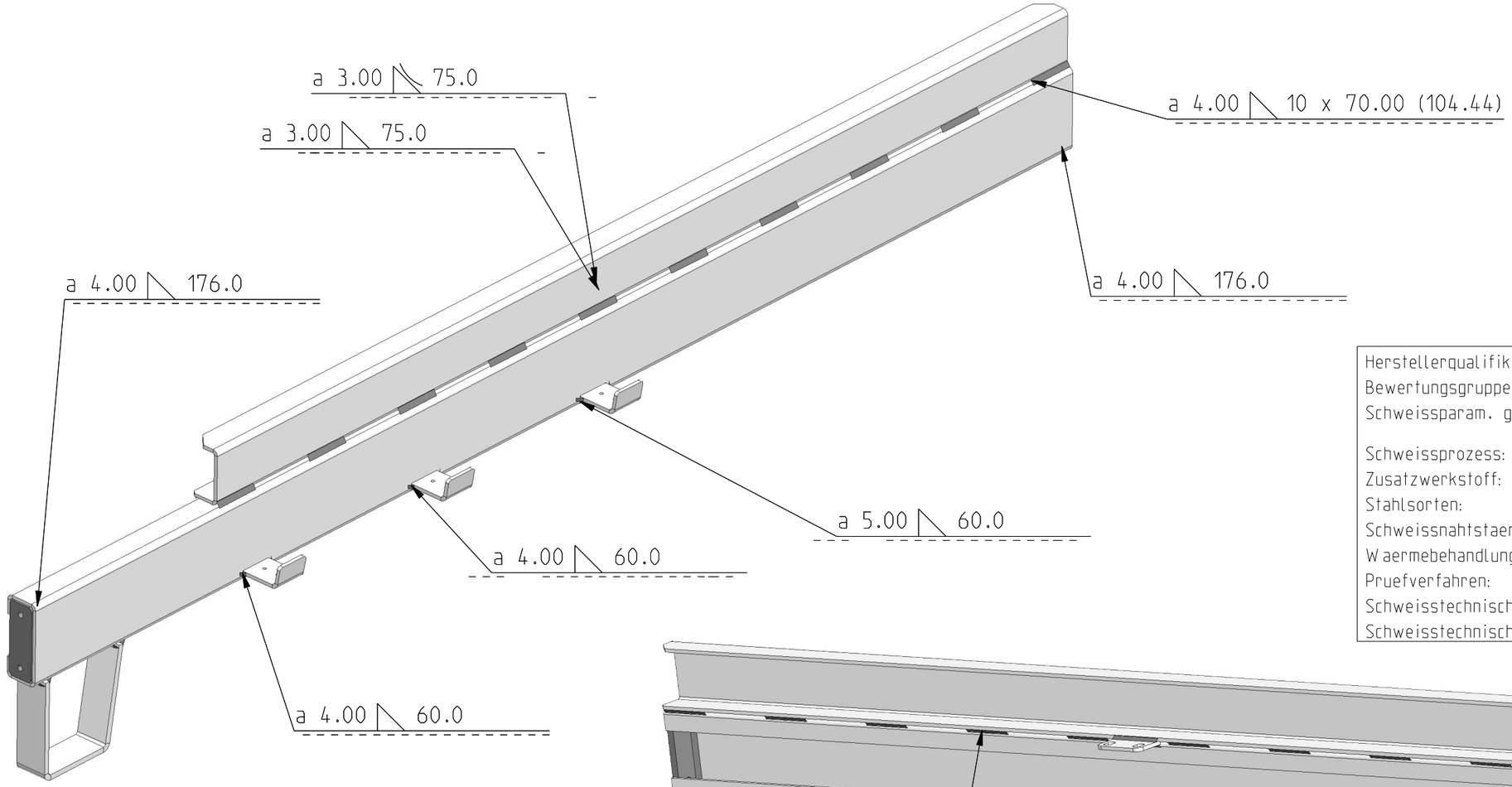


| | |
|---|---|
| Herstellerqualifikation | DIN EN 1090-2 |
| Bewertungsgruppe: | C/DIN EN ISO 5817 |
| Schweissparam. gemaess WPS: | WPS-A3-14-T5-20-FM1 |
| | - |
| Schweissprozess: | siehe WPS |
| Zusatzwerkstoff: | siehe WPS |
| Stahlsorten: | S355; |
| Schweissnahtstaerke: | a=4; |
| Waermebehandlung: | |
| Pruefverfahren: | Sichtkontrolle |
| Schweisstechnisch gepr. am: | |
| Schweisstechnisch gepr. durch: | |

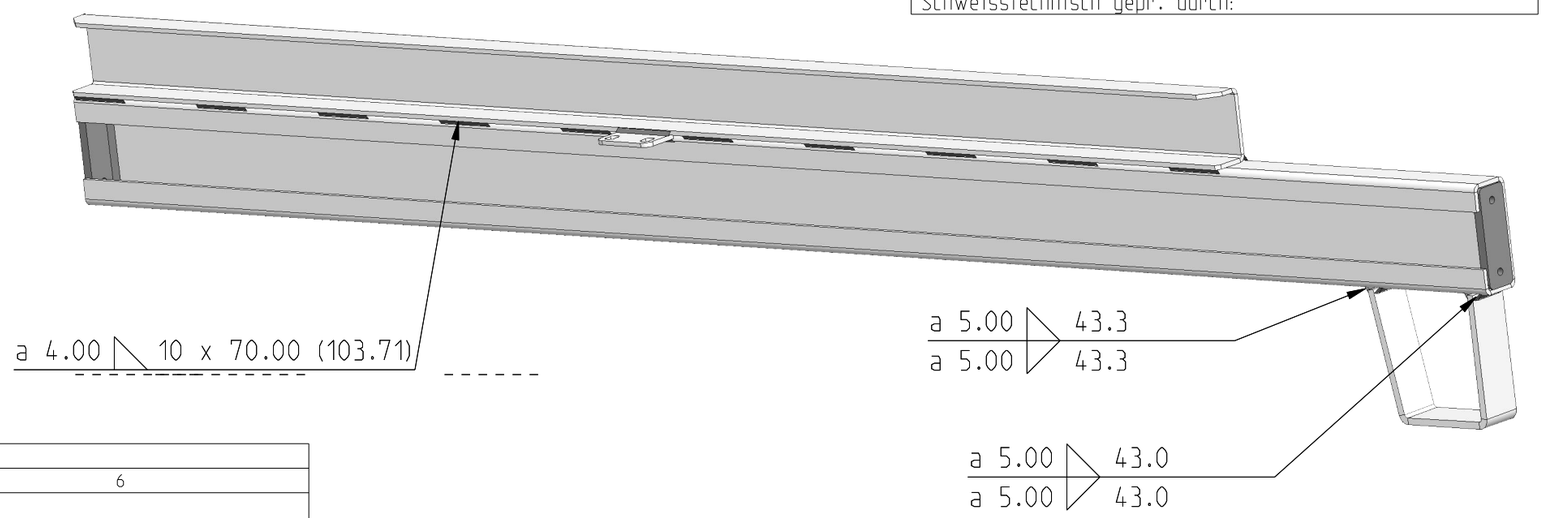


-Stueckliste ( aehnlich DIN 6771-A) / alle Objekte der obersten (aktuellen) Baugruppe

| 1 | 2 | 3 | 4 | 5 | 6 |
|---|---|---|---|---|---|
| Lfd. Nr. | Menge | Typ | Zeichnungs-Nr.: | Benennung | Werkstoff / Halbzeug |
| 1 | 1 | ET | 0125HT05028 | Abstuetzfuss | S355MC / Bl.8x50x404 |
| 2 | 3 | ET | 0125HT05056 | Anschweisswinkel Energiekette | S355MC / Bl. 5x50x90.5 |
| 3 | 1 | ET | 0125HT05017 | Befestigung Querstrebe | S235JR / Bl. 5x45x75 |
| 4 | 1 | ET | 0125HT05006 | C-Profil | S355MC / Bl. 5x254.6x2000 |
| 5 | 1 | ET | 0125HT05016 | C-Profil | S355MC / Bl. 5x158.3x1640 |
| 6 | 2 | ET | 0125HT05008 | Flanschplatte | S355JR / Bl.10x39x113 |

Toleranzen und Normen

| | |
|---|---|
| Allgemeintol. | DIN ISO 2768 mH |
| Kanten | ISO 13715 |
| Oberfläche | Din EN ISO 1302 |
| Schweißtol. | Din ISO 13920-BF |

PROJEKTION NACH ISO 5456

Massstab: 0.150

Gewicht: 32.734 kg

Werkstoff / Halbzeug

-; -

| | Datum | Name |
|---|---|---|
| Bearb. | 24.02.26 | sh |
| Gepr. | | |
| Norm | | |

Benennung

Laengstraeger rechts Schwt.

Zeichnungsnummer

0125HT05043

Blatt 2 von 2

| Nr | Aenderung | Datum | Name |
|---|---|---|---|
| | - | - | |

Urspr.

Ersatz fuer:

Ersatz durch:

Weitergabe sowie Vervielfaeltigung dieser Unterlage, Verwertung und Mitteilung ihres Inhaltes nicht gestattet, soweit nicht ausdrueckliich zugestanden. Zuwiderhandlungen verpflichten zu Schadenersatz.
Alle Rechte fuer den Fall der Patenterteilung oder Gebrauchsmuster-Eintragung vorbehalten. (Schutzvermerk DIN ISO 16016 beachten)

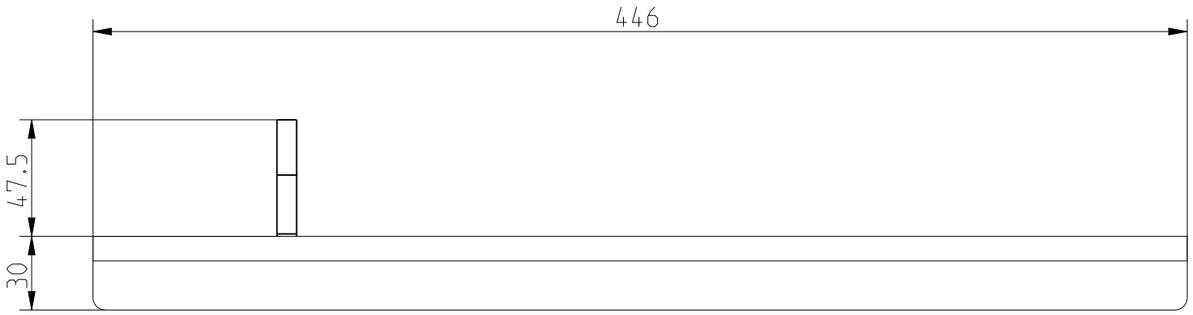


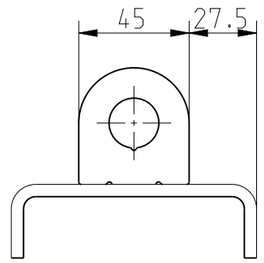


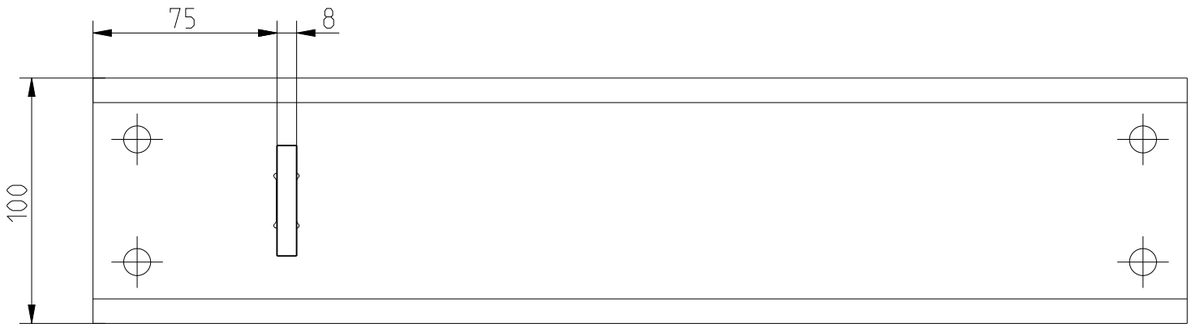


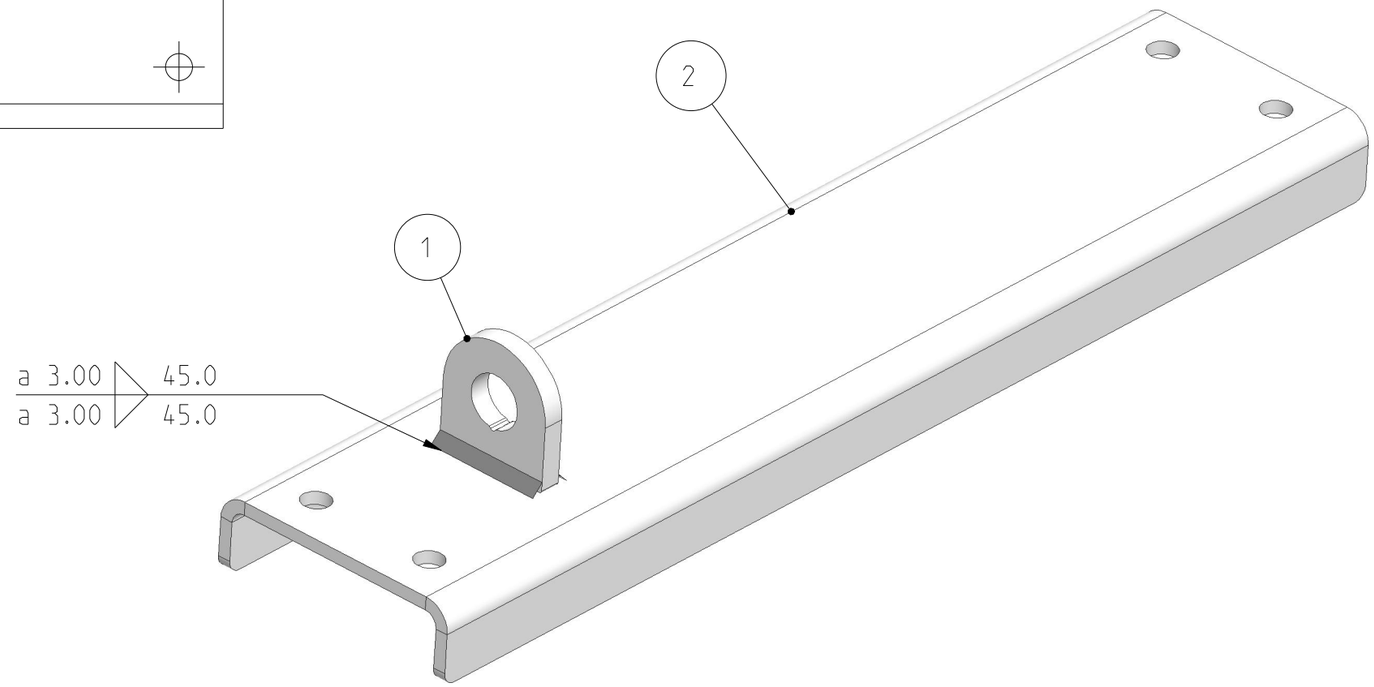


| | |
|---|---|
| Herstellerqualifikation | DIN EN 1090-2 |
| Bewertungsgruppe: | C/DIN EN ISO 5817 |
| Schweissparam. gemaess WPS: | WPS-A3-14-T5-20-FM1 |
| | - |
| Schweissprozess: | siehe WPS |
| Zusatzwerkstoff: | siehe WPS |
| Stahlsorten: | S355; |
| Schweissnahtstaerke: | a=3; |
| Waermebehandlung: | |
| Pruefverfahren: | Sichtkontrolle |
| Schweisstechnisch gepr. am: | |
| Schweisstechnisch gepr. durch: | |

Stueckliste ( aehnlich DIN 6771-A) / alle Objekte der obersten (aktuellen) Baugruppe

| 1 | 2 | 3 | 4 | 5 | 6 |
|---|---|---|---|---|---|
| Lfd. Nr. | Menge | Typ | Zeichnungs-Nr.: | Benennung | Werkstoff / Halbzeug |
| 1 | 1 | ET | 0125HT08122 | Auge Zentrierung | S355MC / Bl. 8x45x52.5 |
| 2 | 1 | ET | 0125HT05019 | Querstrebe | S355MC / Bl. 5x143.6x446 |

Toleranzen und Normen

Allgemeintol. DIN ISO 2768 mH
Kanten ISO 13715
Oberfläche Din EN ISO 1302
Schweißtol. Din ISO 13920-BF

PROJEKTION NACH ISO 5456

Massstab: 0.400

Gewicht: 2.596 kg

Werkstoff / Halbzeug
-; -

| | Datum | Name |
|---|---|---|
| Bearb. | 24.02.26 | sh |
| Gepr. | | |
| Norm | | |

Benennung
Querstrebe Schwt.

Zeichnungsnummer
0125HT05053

Blatt 1 von 1

| Nr | Aenderung | Datum | Name |
|---|---|---|---|
| | - | - | |

Urspr.

Ersatz fuer:

Ersatz durch:

Weitergabe sowie Vervielfaeltigung dieser Unterlage, Verwertung und Mitteilung ihres Inhaltes nicht gestattet, soweit nicht ausdruecklich zugestanden. Zuwiderhandlungen verpflichten zu Schadenersatz.
Alle Rechte fuer den Fall der Patenterteilung oder Gebrauchsmuster-Eintragung vorbehalten. (Schutzvermerk DIN ISO 16016 beachten)

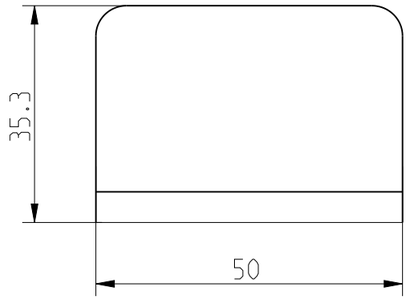


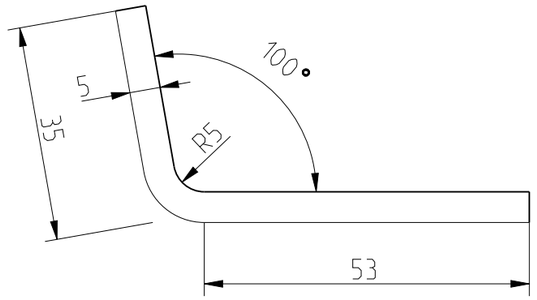


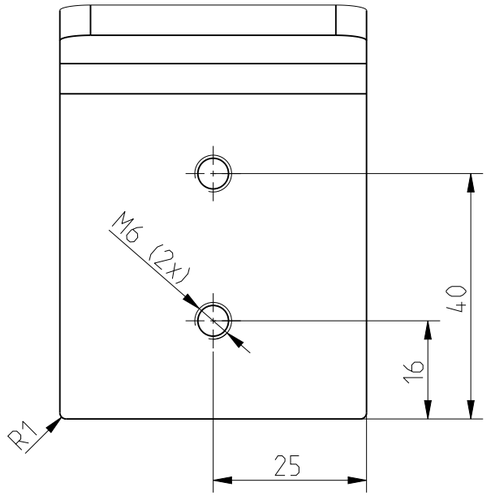


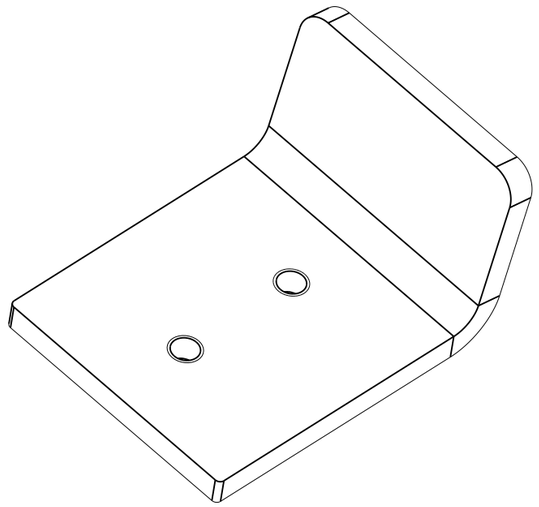

1.000

Abwicklung

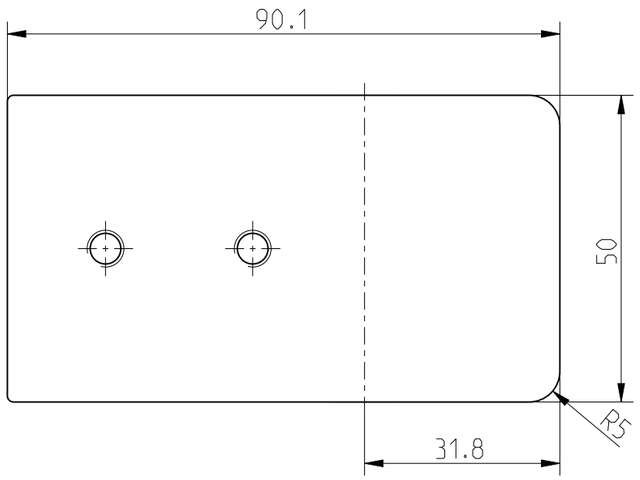


| | | | | | | |
|---|---|---|---|---|---|---|
| Toleranzen und Normen | | | | | PROJEKTION NACH ISO 5456 | Massstab: 1.000 | Gewicht: 0.174 kg |
| Allgemeintol. DIN ISO 2768 mH<br>Kanten ISO 13715<br>Oberfläche Din EN ISO 1302<br>Schweißtol. Din ISO 13920-BF | | | | | | Werkstoff / Halbzeug<br>S355MC; Bl. 5x50x90.1 | |
| | | | | | Datum | Name | Benennung |
| | | | | Bearb. | 19.02.26 | mh | Anschweisswinkel Energiekette |
| | | | | Gepr. | | | |
| | | | | Norm | | | |
| | | | | | | | Zeichnungsnummer 0125HT05056 |
| | | | | | | | Blatt 1 von 2 |
| | - | - | | | | | |
| Nr | Aenderung | Datum | Name | Urspr. | | Ersatz fuer: | Ersatz durch: |

Weitergabe sowie Vervielfaeltigung dieser Unterlage, Verwertung und Mitteilung ihres Inhaltes nicht gestattet, soweit nicht ausdruecklich zugestanden. Zuwiderhandlungen verpflichten zu Schadenersatz.
Alle Rechte fuer den Fall der Patenterteilung oder Gebrauchsmuster-Eintragung vorbehalten. (Schutzvermerk DIN ISO 16016 beachten)

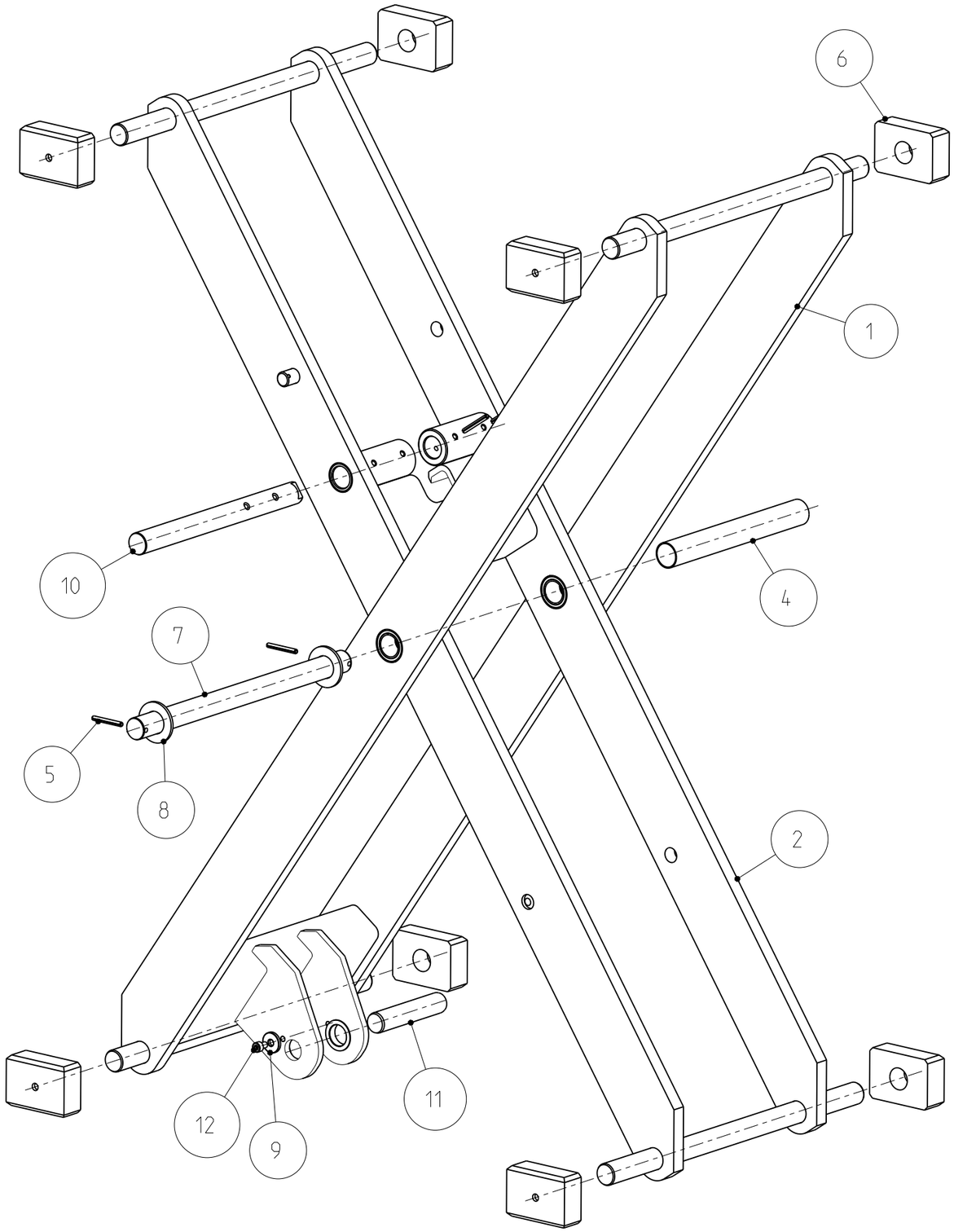


-Stueckliste ( aehnlich DIN 6771-A) / alle Objekte der obersten (aktuellen) Baugruppe

| 1 | 2 | 3 | 4 | 5 | 6 |
|---|---|---|---|---|---|
| Lfd. Nr. | Menge | Typ | Zeichnungs-Nr.: | Benennung | Werkstoff / Halbzeug |
| 1 | 1 | BG | 0125HT06110 | Aussenschere kpl. | - / - |
| 2 | 1 | BG | 0125HT06120 | Innenschere kpl. | - / - |
| 3 | 2 | ET | 9988-30X42X1 | PASSSCHEIBE | - / DIN 988-30X42X1 |
| 4 | 1 | ET | 0125HT06115 | Rundrohr | E235 / RNDR 35x1.5x278 (EN10305-3) |
| 5 | 4 | ET | 91481-6X50 | SPANNSTIFT | - / DIN 1481-6X50 |
| 6 | 8 | ET | 0125HT08061 | Loslagerblock | PA6 schwarz / Fl. 70x35x100 |
| 7 | 1 | ET | 0125HT06107 | Mittelbolzen | 42CrMo4+QT / Rd. 30x435 |
| 8 | 2 | ET | 9125M30ZN | Scheibe | - / DIN125 M30 |
| 9 | 1 | ET | 975332 | Sicherungsscheibe | DC01+C590/C690 / Rd.28*4.5lg. |
| 10 | 1 | ET | 0125HT06108 | Zylinderbolzen oben | 42CrMo4+QT / Rd. 30x330 |
| 11 | 1 | ET | 0125HT06127 | Zylinderbolzen unten | 42CrMo4+QT / Rd. 28x135 |
| 12 | 1 | ET | 9912M8X12ZN | Zylinderschraube | - / Zylinderschraube |

Toleranzen und Normen

Allgemeintol. DIN ISO 2768 mH
Kanten ISO 13715
Oberfläche Din EN ISO 1302
Schweißtol. Din ISO 13920-BF

PROJEKTION NACH ISO 5456

Massstab: 0.150

Gewicht: 141.417 kg

Werkstoff / Halbzeug
-; -

| | Datum | Name |
|---|---|---|
| Bearb. | 18.02.26 | mh |
| Gepr. | | |
| Norm | | |

Benennung

# Scheren kpl.

Zeichnungsnummer 0125HT06100

Blatt 1 von 1

| Nr | Aenderung | Datum | Name |
|---|---|---|---|
| | - | - | |

Urspr.

Ersatz fuer:

Ersatz durch:

Weitergabe sowie Vervielfaeltigung dieser Unterlage, Verwertung und Mitteilung ihres Inhaltes nicht gestattet, soweit nicht ausdruecklich zugestanden. Zuwiderhandlungen verpflichten zu Schadenersatz.
Alle Rechte fuer den Fall der Patenterteilung oder Gebrauchsmuster-Eintragung vorbehalten. (Schutzvermerk DIN ISO 16016 beachten)

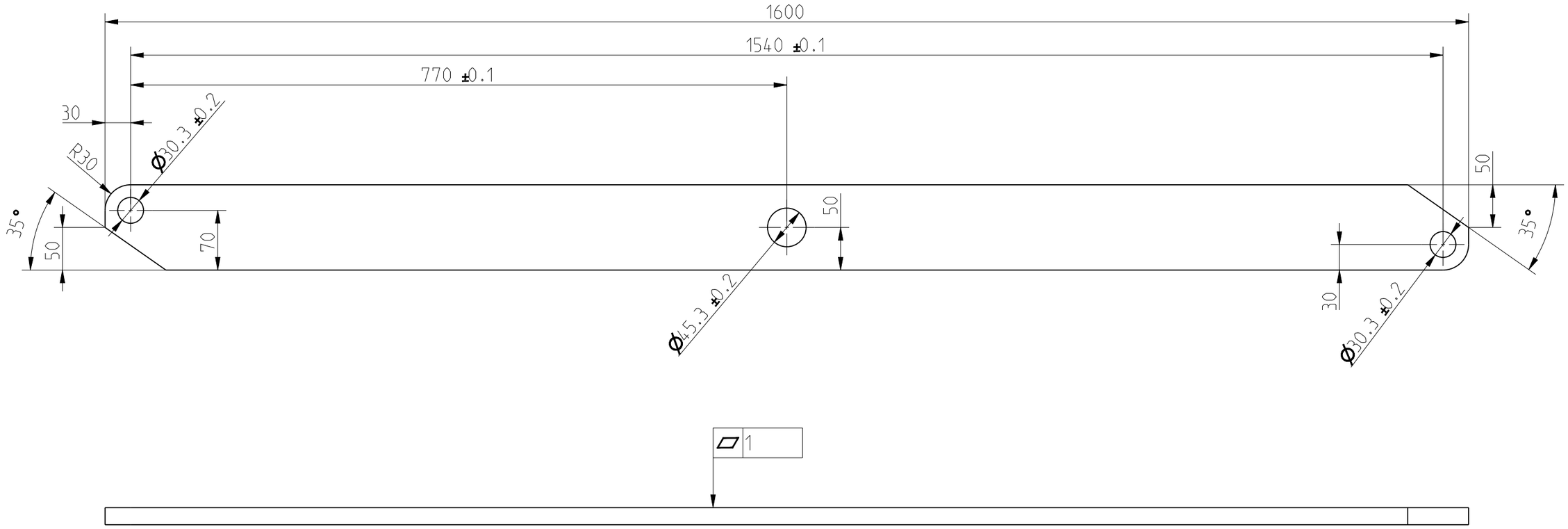


| | | | | | | |
|---|---|---|---|---|---|---|
| Toleranzen und Normen | | | | | PROJEKTION NACH ISO 5456 | Massstab: 0.200 | Gewicht: 24.019 kg |
| Allgemeintol. DIN ISO 2768 mH<br>Kanten ISO 13715<br>Oberfläche Din EN ISO 1302<br>Schweißtol. Din ISO 13920-BF | | | | | | Werkstoff / Halbzeug<br>S355J2; FL 100x20x1600 DIN 1017 | |
| | | | | | Datum | Name | Benennung |
| | | | | Bearb. | 17.02.26 | mh | Scherenblatt Aussenschere |
| | | | | Gepr. | | | |
| | | | | Norm | | | |
| | | | | | | | |
| | | | | - | | Zeichnungsnummer<br>0125HT06101 | Blatt 1 von 2 |
| Nr | Aenderung | Datum | Name | Urspr. | | Ersatz fuer: | Ersatz durch: |

Weitergabe sowie Vervielfaeltigung dieser Unterlage, Verwertung und Mitteilung ihres Inhaltes nicht gestattet, soweit nicht ausdruecklich zugestanden. Zuwiderhandlungen verpflichten zu Schadenersatz.
Alle Rechte fuer den Fall der Patenterteilung oder Gebrauchsmuster-Eintragung vorbehalten. (Schutzvermerk DIN ISO 16016 beachten)

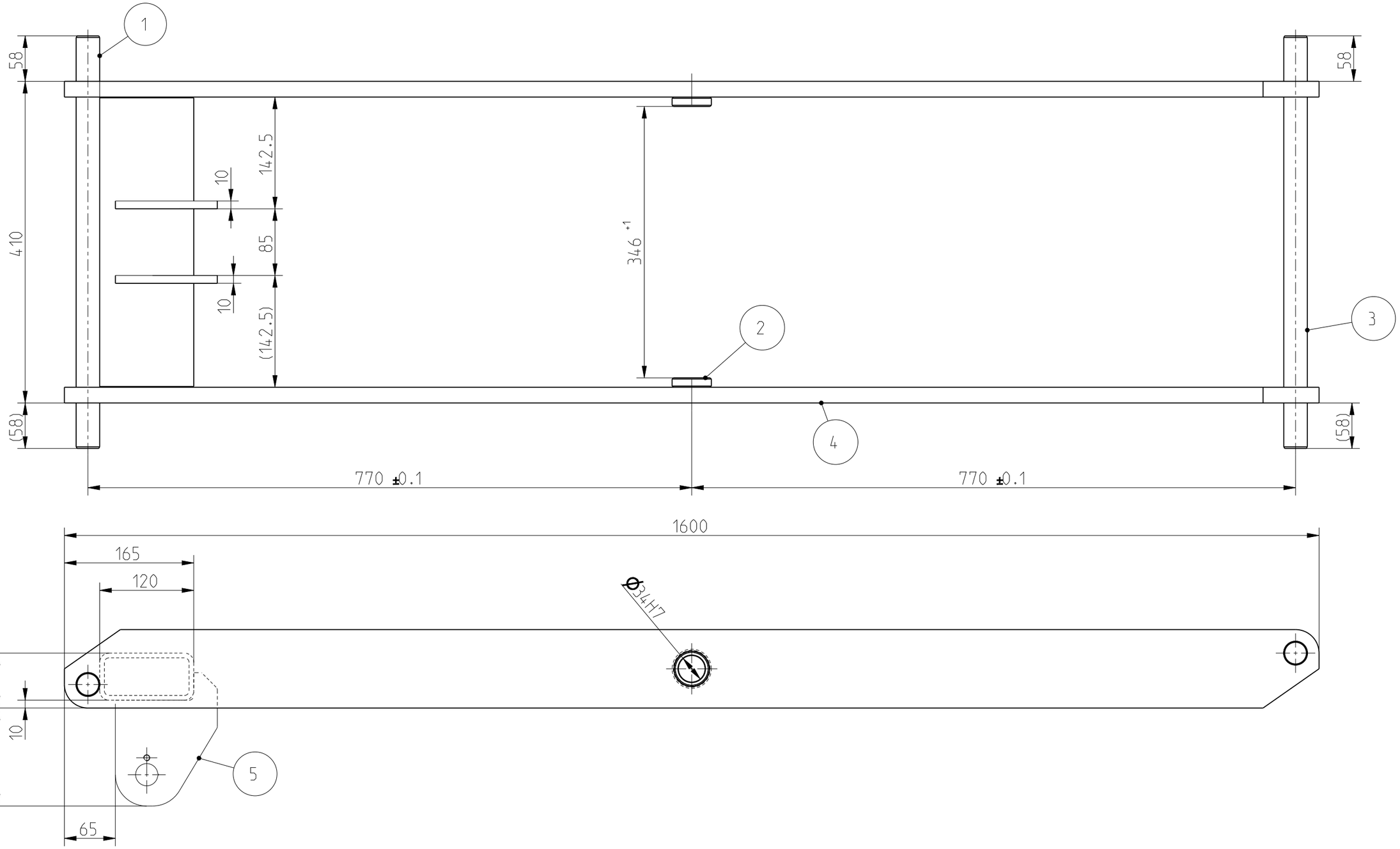


)-Stueckliste ( aehnlich DIN 6771-A) / alle Objekte der obersten (aktuellen) Baugruppe

| 1 | 2 | 3 | 4 | 5 | 6 |
|---|---|---|---|---|---|
| Lfd. Nr. | Menge | Typ | Zeichnungs-Nr.: | Benennung | Werkstoff / Halbzeug |
| 1 | 1 | ET | 0125HT06124 | Rechteckrohr | S355J2H / RR 60x120x6x368 EN 10219 |
| 2 | 2 | ET | 0125HT06109 | Einschweissbuchse | C15+C / Rd 50x32 DIN 1013 |
| 3 | 2 | ET | 0125HT06122 | Loslagerbolzen | S355J2 / Rd. 30x526 (EN 10278) |
| 4 | 2 | ET | 0125HT06101 | Scherenblatt Aussenschere | S355J2 / FL 100x20x1600 DIN 1017 |
| 5 | 2 | ET | 0125HT06125 | Zylindereinhaengung unten | S355JR / Bl. 10x130x170 |

Toleranzen und Normen

Allgemeintol. DIN ISO 2768 mH
Kanten ISO 13715
Oberfläche Din EN ISO 1302
Schweißtol. Din ISO 13920-BF

PROJEKTION NACH ISO 5456

Massstab: 0.200

Gewicht: 62.080 kg

Werkstoff / Halbzeug
-; -

| | Datum | Name |
|---|---|---|
| Bearb. | 17.02.26 | mh |
| Gepr. | | |
| Norm | | |

Benennung
Aussenschere Schwt.

Zeichnungsnummer
0125HT06103

Blatt 1 von 2

| Nr | Aenderung | Datum | Name |
|---|---|---|---|
| | - | - | |

Urspr.

Ersatz fuer:

Ersatz durch:

Weitergabe sowie Vervielfaeltigung dieser Unterlage, Verwertung und Mitteilung ihres Inhaltes nicht gestattet, soweit nicht ausdruecklich zugestanden. Zuwiderhandlungen verpflichten zu Schadenersatz.
Alle Rechte fuer den Fall der Patenterteilung oder Gebrauchsmuster-Eintragung vorbehalten. (Schutzvermerk DIN ISO 16016 beachten)

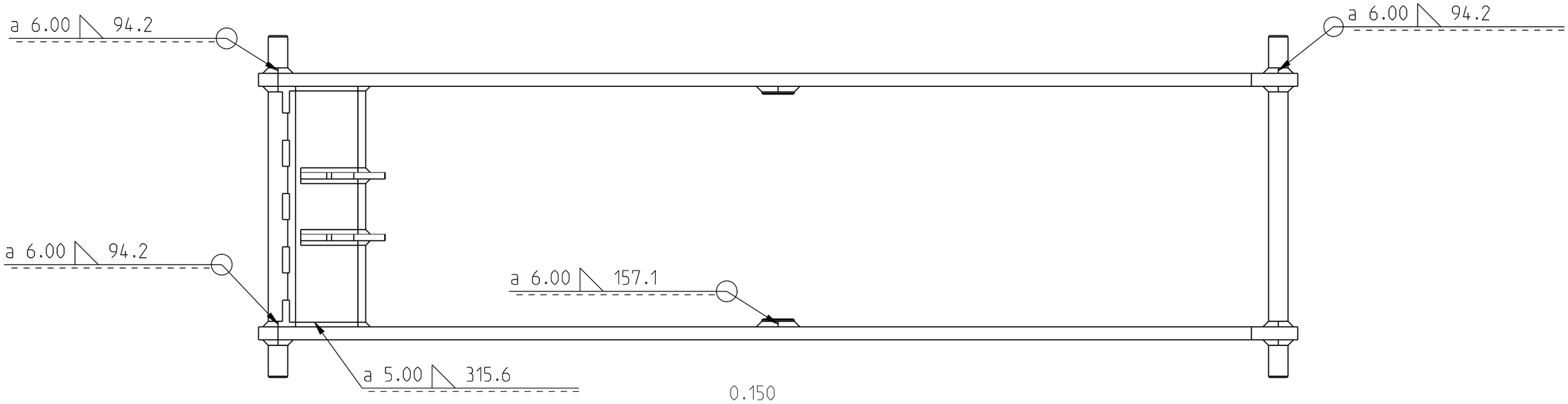


| | |
|---|---|
| Herstellerqualifikation | DIN EN 1090-2 |
| Bewertungsgruppe: | C/DIN EN ISO 5817 |
| Schweissparam. gemaess WPS: | WPS-A3-14-T5-20-FM1 |
| | - |
| Schweissprozess: | siehe WPS |
| Zusatzwerkstoff: | siehe WPS |
| Stahlsorten: | S355; C15; |
| Schweissnahtstaerke: | a=5; 6; |
| Waermebehandlung: | |
| Pruefverfahren: | Sichtkontrolle |
| Schweisstechnisch gepr. am: | |
| Schweisstechnisch gepr. durch: | |

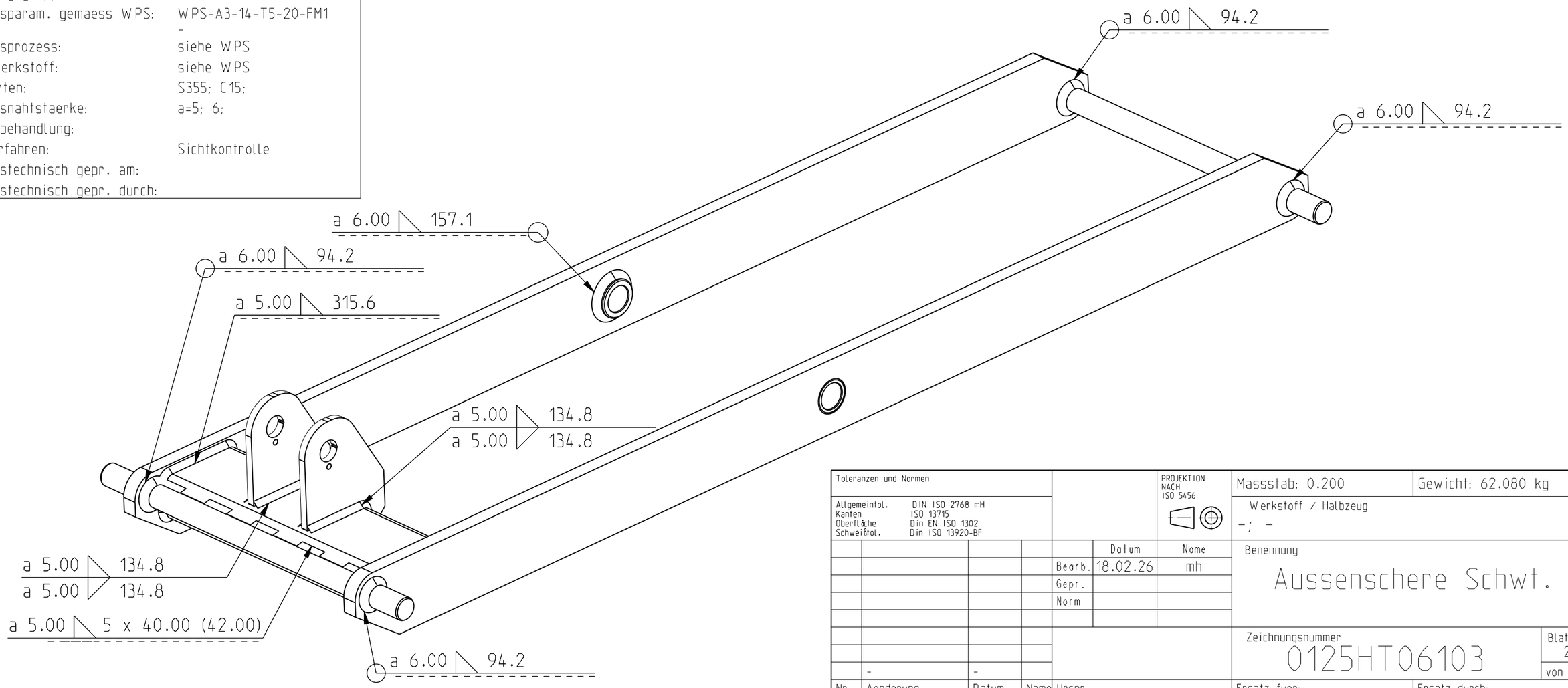


Toleranzen und Normen

Allgemeintol. DIN ISO 2768 mH
Kanten ISO 13715
Oberfläche Din EN ISO 1302
Schweißtol. Din ISO 13920-BF

PROJEKTION NACH ISO 5456

Massstab: 0.200

Gewicht: 62.080 kg

Werkstoff / Halbzeug
-; -

| | Datum | Name |
|---|---|---|
| Bearb. | 18.02.26 | mh |
| Gepr. | | |
| Norm | | |

Benennung
Aussenschere Schwt.

Zeichnungsnummer
0125HT06103

Blatt 2 von 2

| Nr | Aenderung | Datum | Name | Urspr. |
|---|---|---|---|---|
| | - | - | | |

Ersatz fuer:

Ersatz durch:

Weitergabe sowie Vervielfaeltigung dieser Unterlage, Verwertung und Mitteilung ihres Inhaltes nicht gestattet, soweit nicht ausdrueckliich zugestanden. Zuwiderhandlungen verpflichten zu Schadenersatz.
Alle Rechte fuer den Fall der Patenterteilung oder Gebrauchsmuster-Eintragung vorbehalten. (Schutzvermerk DIN ISO 16016 beachten)

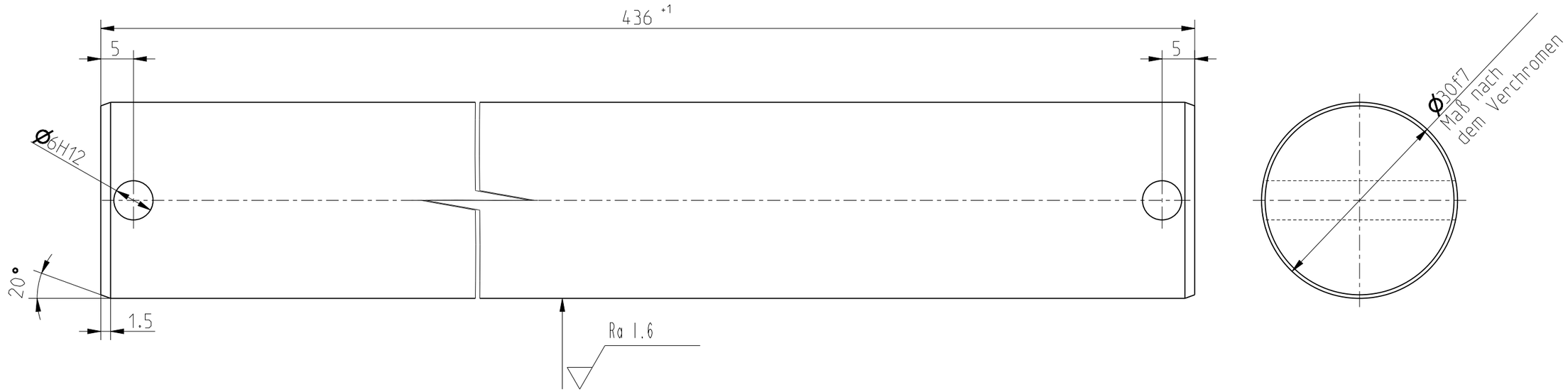


-0.5
-0.2

+0.8
+0.2

Bolzen hartverchromt
- *Schichtdicke 15-20 µm*
- *Haerte: 900-1100 HV*

| | | | | | | | |
|---|---|---|---|---|---|---|---|
| Toleranzen und Normen | | | | | PROJEKTION NACH ISO 5456 | Massstab: 1.500 | Gewicht: 2.405 kg |
| Allgemeintol. DIN ISO 2768 mH<br>Kanten ISO 13715<br>Oberfläche Din EN ISO 1302<br>Schweißtol. Din ISO 13920-BF | | | | | | Werkstoff / Halbzeug<br>42CrMo4+QT; Rd. 30x435 | |
| | | | | | Datum | Name | Benennung |
| | | | | Bearb. | 17.02.26 | mh | Mittelbolzen |
| | | | | Gepr. | | | |
| | | | | Norm | | | |
| | | | | | | | Zeichnungsnummer<br>0125HT06107 |
| | | | | | | | Blatt 1 von 1 |
| | - | - | | | | | |
| Nr | Aenderung | Datum | Name | Urspr. | | Ersatz fuer: | Ersatz durch: |

Weitergabe sowie Vervielfaeltigung dieser Unterlage. Verwertung und Mitteilung ihres Inhaltes nicht gestattet. soweit nicht ausdruecklich zugestanden. Zuwiderhandlungen verpflichten zu Schadenersatz.
Alle Rechte fuer den Fall der Patenterteilung oder Gebrauchsmuster-Eintragung vorbehalten. (Schutzvermerk DIN ISO 16016 beachten)

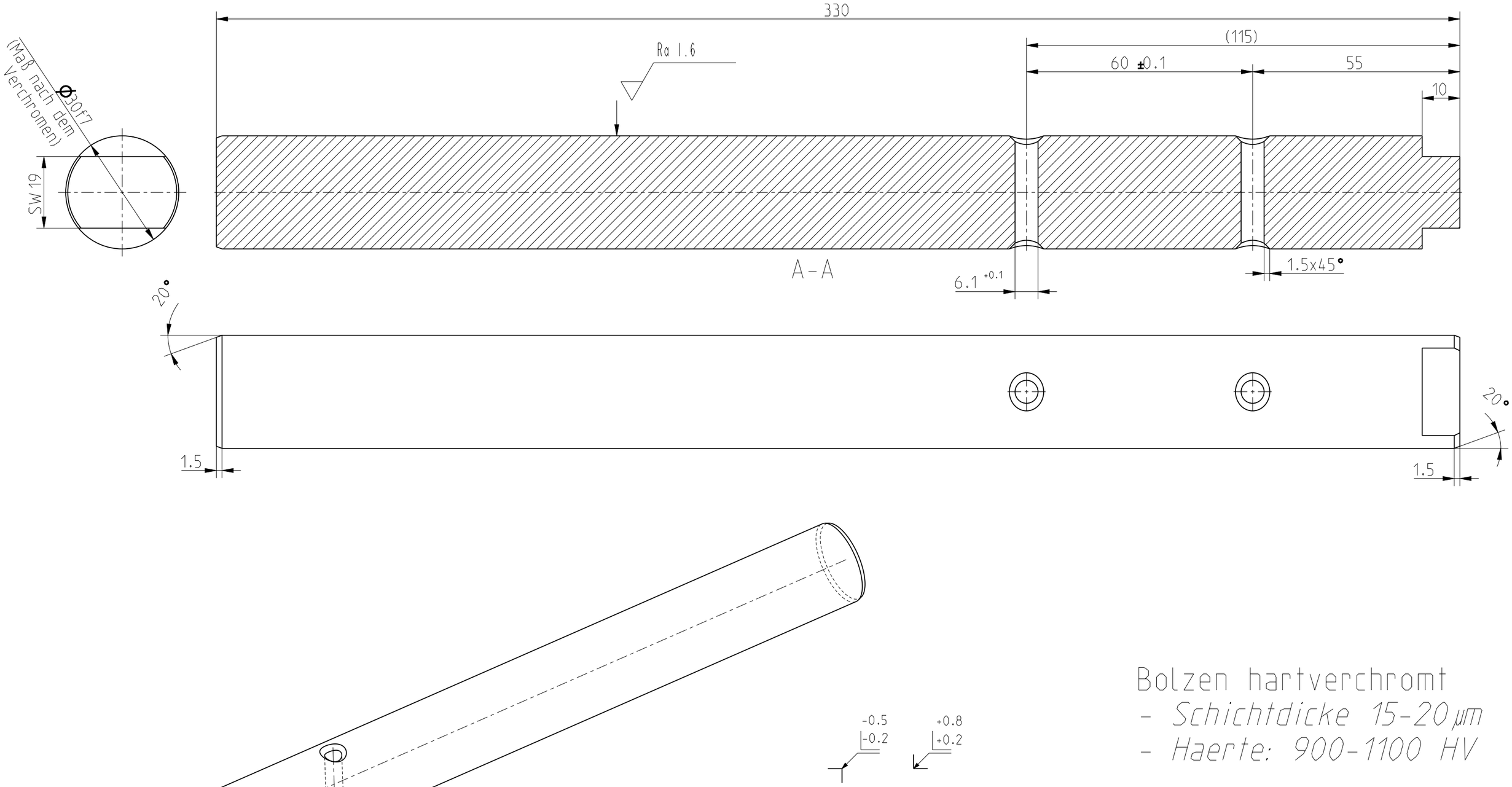


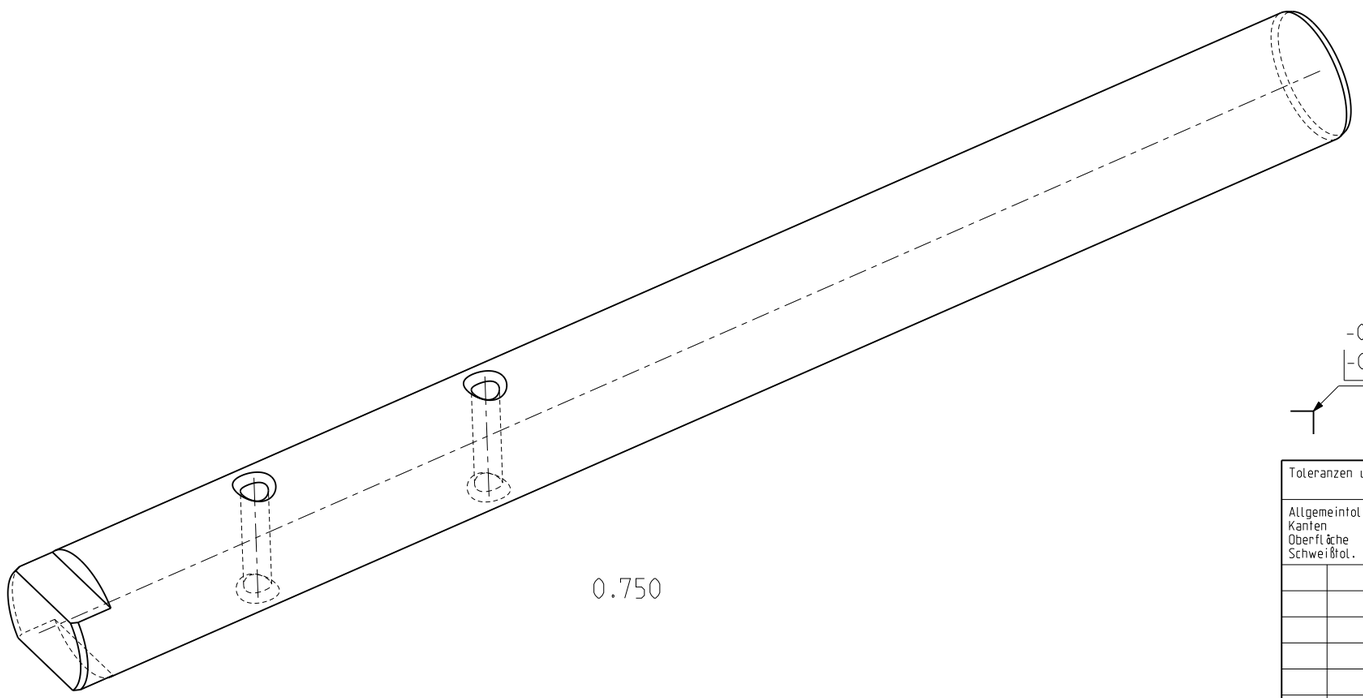


Bolzen hartverchromt
- *Schichtdicke 15-20 µm*
- *Haerte: 900-1100 HV*

| | | | | | | | |
|---|---|---|---|---|---|---|---|
| Toleranzen und Normen | | | | | | PROJEKTION NACH ISO 5456 | Massstab: 1.000 / Gewicht: 1.801 kg |
| Allgemeintol. DIN ISO 2768 mH<br>Kanten ISO 13715<br>Oberfläche Din EN ISO 1302<br>Schweißtol. Din ISO 13920-BF | | | | | | | Werkstoff / Halbzeug<br>42CrMo4+QT; Rd. 30x330 |
| | | | | | Datum | Name | Benennung |
| | | | | Bearb. | 16.02.26 | mh | Zylinderbolzen oben |
| | | | | Gepr. | | | |
| | | | | Norm | | | |
| | | | | | | | Zeichnungsnummer: 0125HT06108 — Blatt 1 von 1 |
| Nr | Aenderung | Datum | Name | Urspr. | | | Ersatz fuer: / Ersatz durch: |
| | - | - | | | | | |

Weitergabe sowie Vervielfaeltigung dieser Unterlage, Verwertung und Mitteilung ihres Inhaltes nicht gestattet, soweit nicht ausdruecklich zugestanden. Zuwiderhandlungen verpflichten zu Schadenersatz.
Alle Rechte fuer den Fall der Patenterteilung oder Gebrauchsmuster-Eintragung vorbehalten. (Schutzvermerk DIN ISO 16016 beachten)

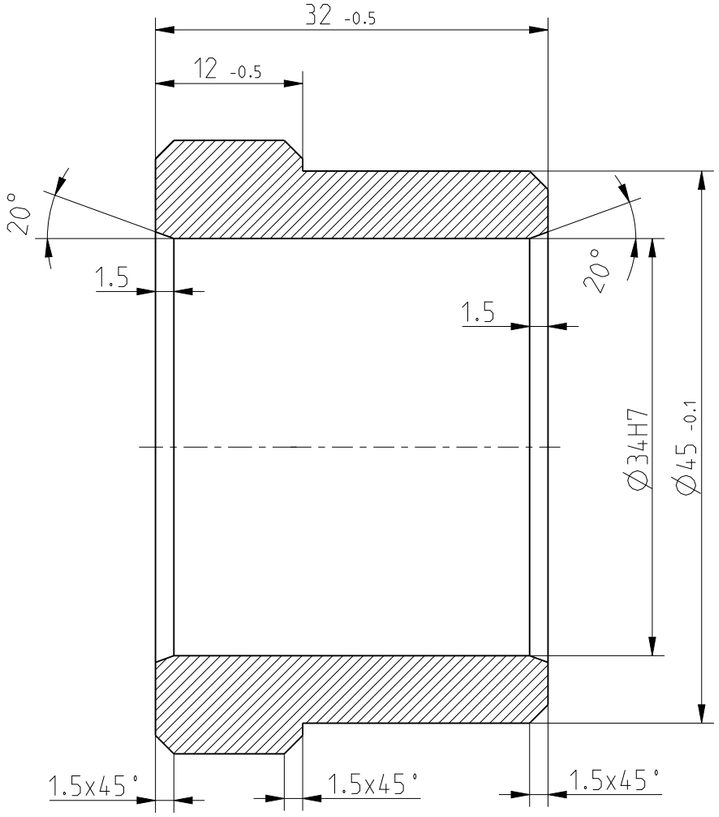


A-A

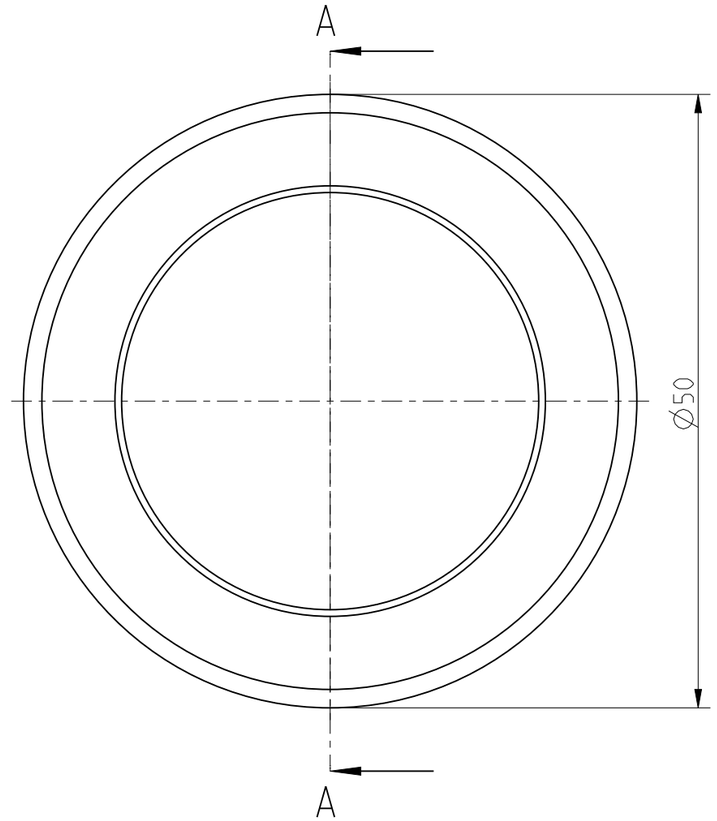


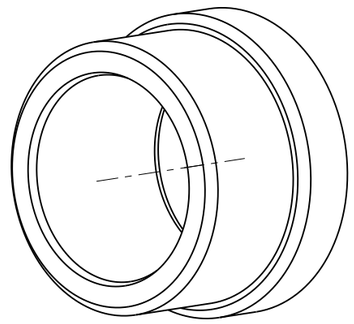

1.000

| | | | | | | |
|---|---|---|---|---|---|---|
| Toleranzen und Normen | | | | | PROJEKTION NACH ISO 5456 | Massstab: 2.000 / Gewicht: 0.201 kg |
| Allgemeintol. DIN ISO 2768 mH<br>Kanten ISO 13715<br>Oberfläche Din EN ISO 1302<br>Schweißtol. Din ISO 13920-BF | | | | | | Werkstoff / Halbzeug<br>C15+C; Rd 50x32 DIN 1013 |
| | | | | | Datum | Name |
| | | | | Bearb. | 13.02.26 | mh |
| | | | | Gepr. | | |
| | | | | Norm | | |
| | | | | | | Benennung<br>Einschweissbuchse |
| | | | | | | Zeichnungsnummer<br>0125HT06109 |
| | | | | | | Blatt 1 von 1 |
| Nr | Aenderung | Datum | Name | Urspr. | | Ersatz fuer: / Ersatz durch: |

Weitergabe sowie Vervielfaeltigung dieser Unterlage, Verwertung und Mitteilung ihres Inhaltes nicht gestattet, soweit nicht ausdruecklich zugestanden. Zuwiderhandlungen verpflichten zu Schadenersatz.
Alle Rechte fuer den Fall der Patenterteilung oder Gebrauchsmuster-Eintragung vorbehalten. (Schutzvermerk DIN ISO 16016 beachten)

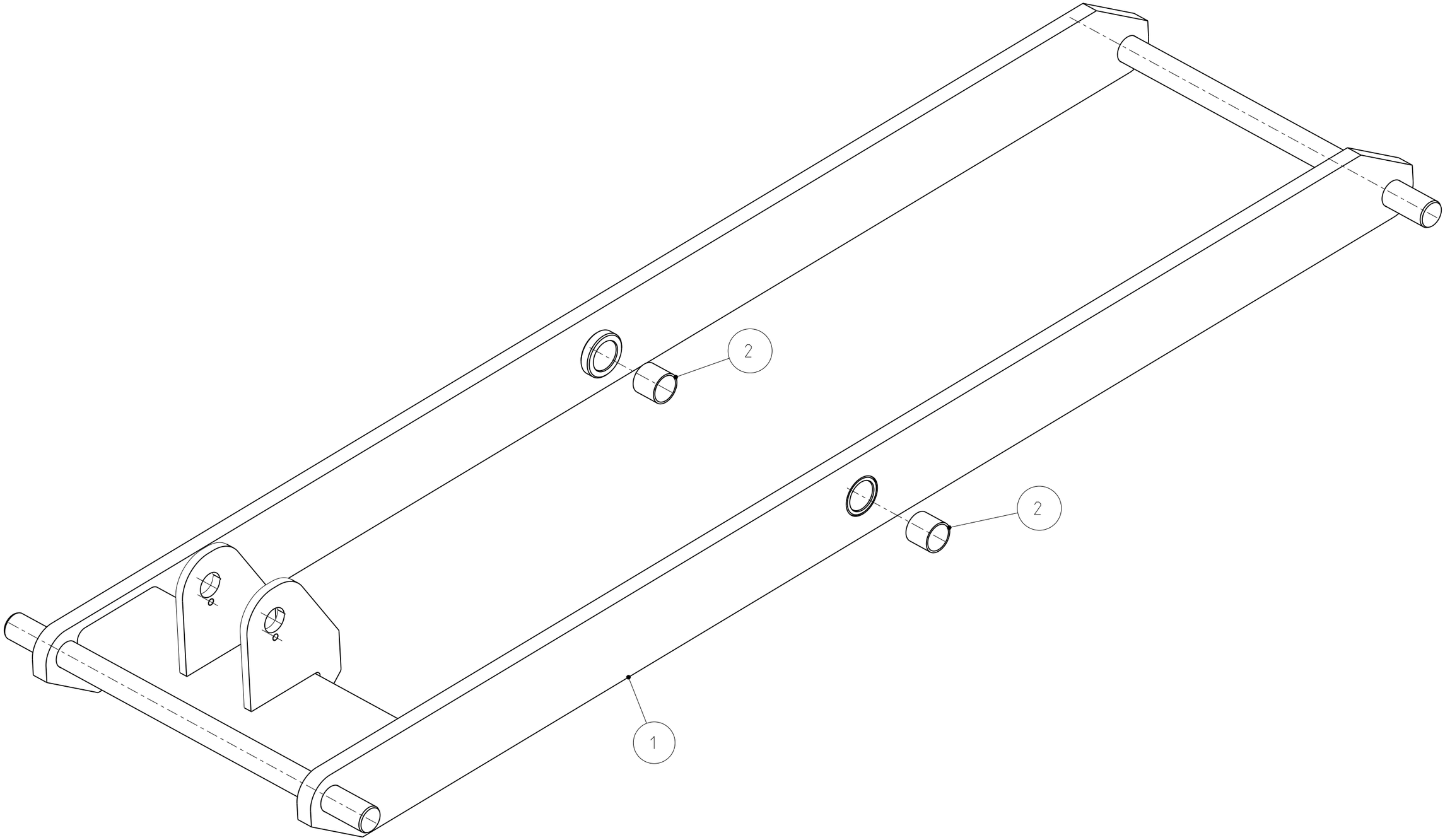


-Stueckliste ( aehnlich DIN 6771-A) / alle Objekte der obersten (aktuellen) Baugruppe

| 1 | 2 | 3 | 4 | 5 | 6 |
|---|---|---|---|---|---|
| Lfd. Nr. | Menge | Typ | Zeichnungs-Nr.: | Benennung | Werkstoff / Halbzeug |
| 1 | 1 | BG | 0125HT06103 | Aussenschere Schwt. | - / - |
| 2 | 2 | ET | 9PAP303430P10 | Du-Buchse | P10 / 30x34x30 |

Toleranzen und Normen

Allgemeintol. DIN ISO 2768 mH
Kanten ISO 13715
Oberfläche Din EN ISO 1302
Schweißtol. Din ISO 13920-BF

PROJEKTION NACH ISO 5456

Massstab: 0.250

Gewicht: 62.174 kg

Werkstoff / Halbzeug
-; -

| | Datum | Name |
|---|---|---|
| Bearb. | 18.02.26 | mh |
| Gepr. | | |
| Norm | | |

Benennung

# Aussenschere kpl.

Zeichnungsnummer
0125HT06110

Blatt 1 von 1

| Nr | Aenderung | Datum | Name |
|---|---|---|---|
| | - | - | |

Urspr.

Ersatz fuer:

Ersatz durch:

Weitergabe sowie Vervielfaeltigung dieser Unterlage, Verwertung und Mitteilung ihres Inhaltes nicht gestattet, soweit nicht ausdruecklich zugestanden. Zuwiderhandlungen verpflichten zu Schadenersatz.
Alle Rechte fuer den Fall der Patenterteilung oder Gebrauchsmuster-Eintragung vorbehalten. (Schutzvermerk DIN ISO 16016 beachten)

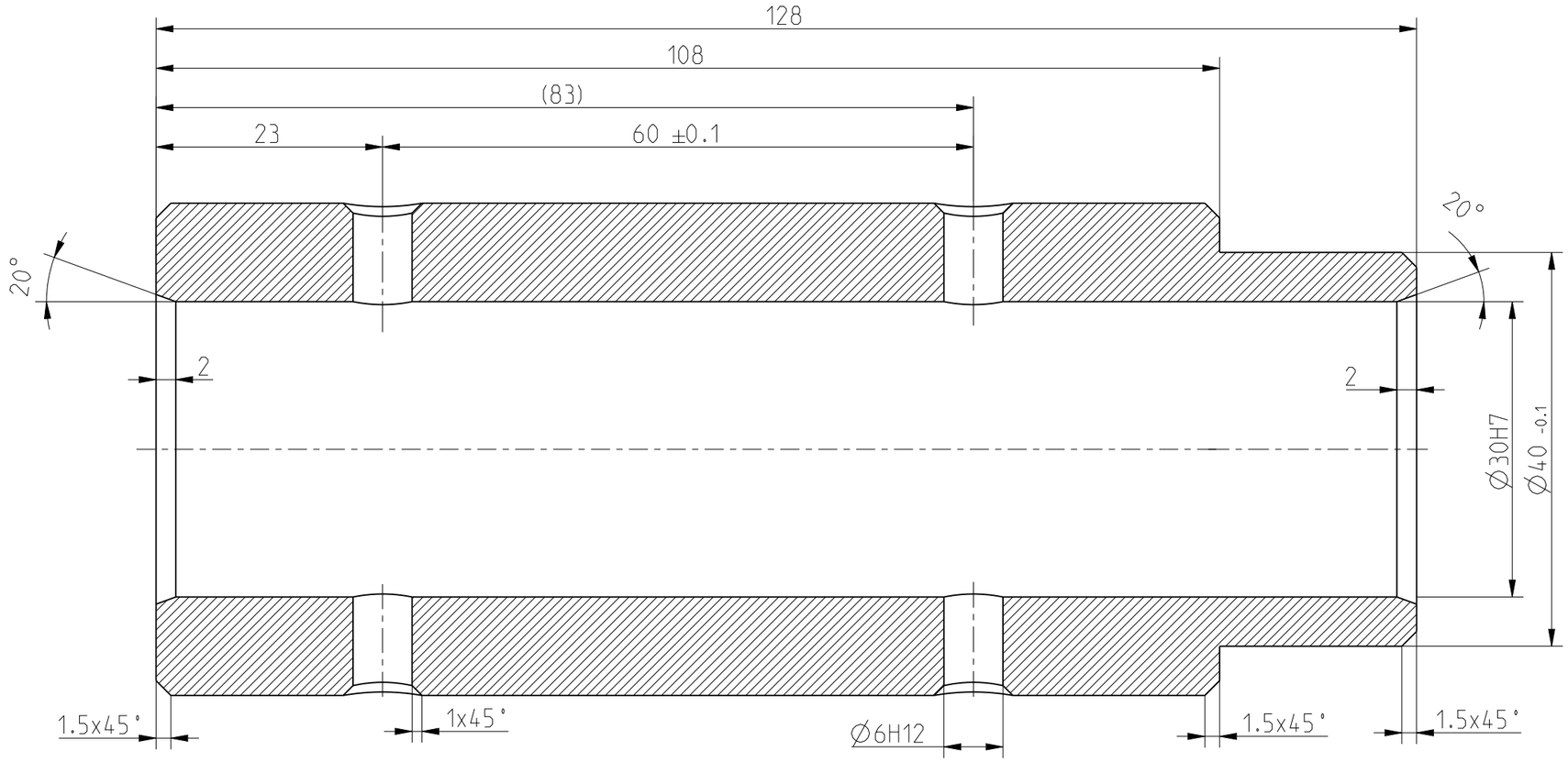


A-A

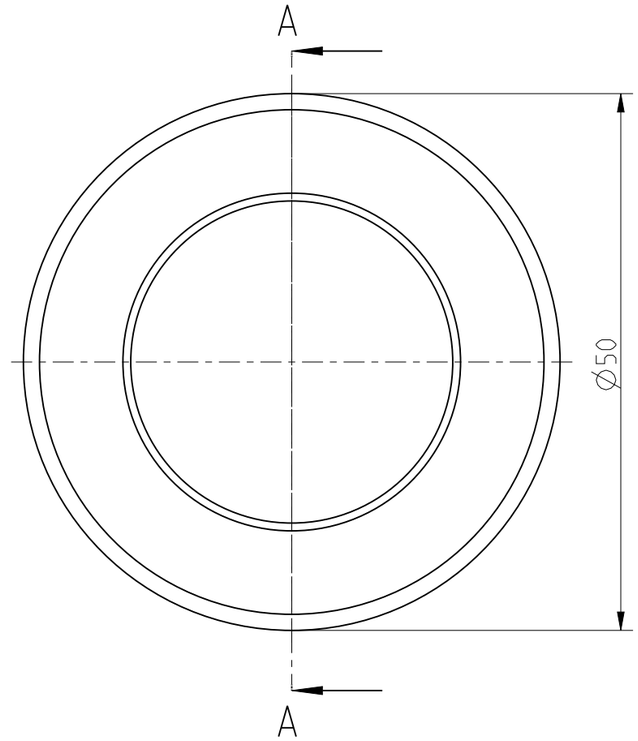


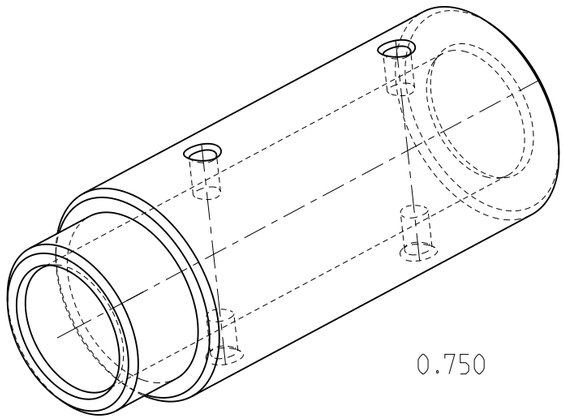


-0.5
-0.2

+0.8
+0.2

| | | | | | | | |
|---|---|---|---|---|---|---|---|
| Toleranzen und Normen | | | | | PROJEKTION NACH ISO 5456 | Massstab: 1.750 | Gewicht: 1.137 kg |
| Allgemeintol. DIN ISO 2768 mH<br>Kanten ISO 13715<br>Oberfläche Din EN ISO 1302<br>Schweißtol. Din ISO 13920-BF | | | | | | Werkstoff / Halbzeug<br>C15+C; Rd 50x128 DIN 1013 | |
| | | | | | Datum | Name | Benennung |
| | | | | Bearb. | 17.05.21 | mh | Rund |
| | | | | Gepr. | | | |
| | | | | Norm | | | |
| | | | | | | | Zeichnungsnummer<br>0125HT06111 |
| | | | | | | | Blatt 1 von 1 |
| Nr | Aenderung | Datum | Name | Urspr. | | Ersatz fuer: | Ersatz durch: |

Weitergabe sowie Vervielfaeltigung dieser Unterlage, Verwertung und Mitteilung ihres Inhaltes nicht gestattet, soweit nicht ausdruecklich zugestanden. Zuwiderhandlungen verpflichten zu Schadenersatz.
Alle Rechte fuer den Fall der Patenterteilung oder Gebrauchsmuster-Eintragung vorbehalten. (Schutzvermerk DIN ISO 16016 beachten)

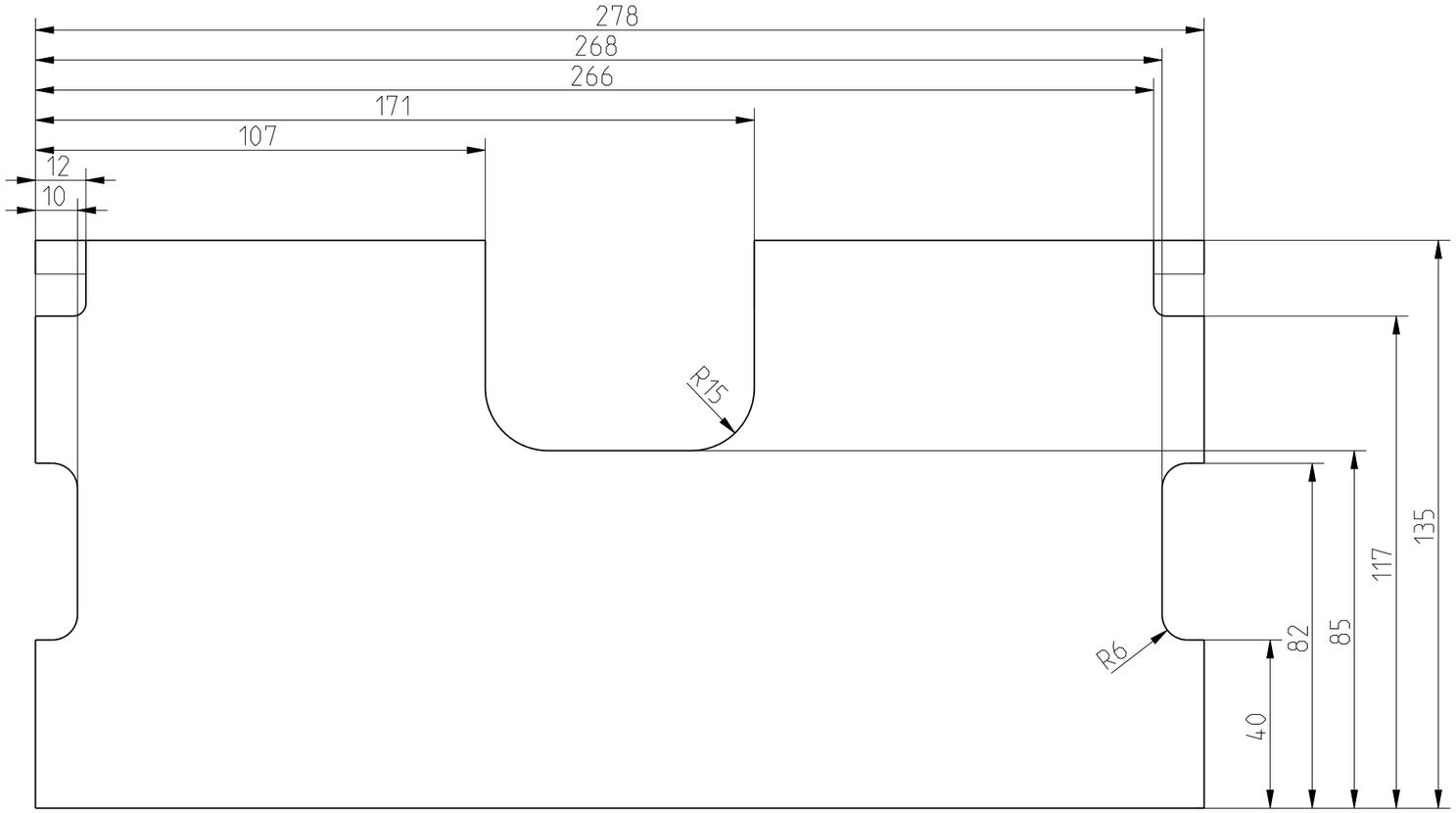


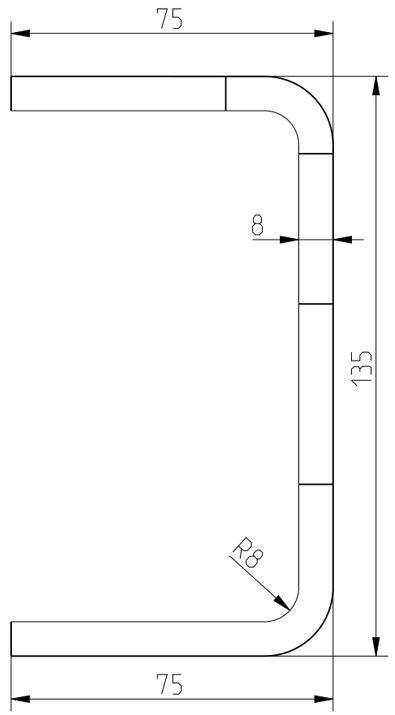


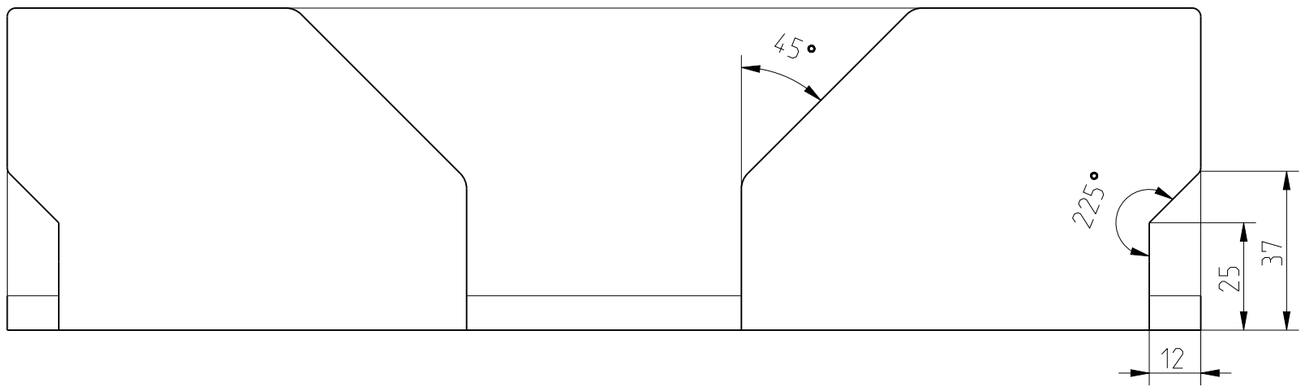


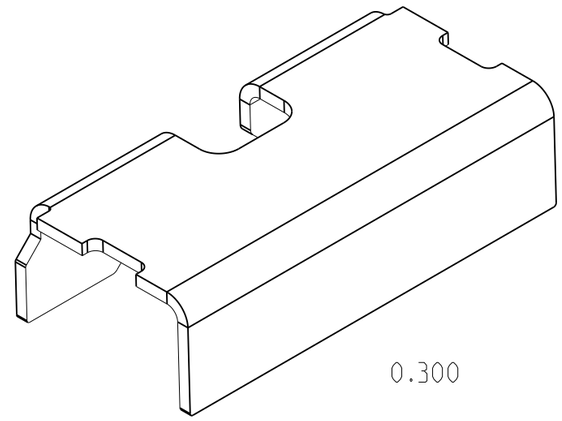


| | | | | | | |
|---|---|---|---|---|---|---|
| Toleranzen und Normen | | | | PROJEKTION NACH ISO 5456 | Massstab: 0.700 | Gewicht: 3.867 kg |
| Allgemeintol. DIN ISO 2768 mH<br>Kanten ISO 13715<br>Oberfläche Din EN ISO 1302<br>Schweißtol. Din ISO 13920-BF | | | | | Werkstoff / Halbzeug<br>S355JR; Bl. 8x258.7x278 | |
| | | | | Datum | Name | Benennung |
| | | | Bearb. | 13.02.26 | mh | Verstaerkung Zylindereinhaengung |
| | | | Gepr. | | | |
| | | | Norm | | | |
| | | | | | | Zeichnungsnummer 0125HT06112 |
| | | | | | | Blatt 1 von 3 |
| - | - | | | | | |
| Nr | Aenderung | Datum | Name | Urspr. | Ersatz fuer: | Ersatz durch: |

Weitergabe sowie Vervielfaeltigung dieser Unterlage, Verwertung und Mitteilung ihres Inhaltes nicht gestattet, soweit nicht ausdruecklich zugestanden. Zuwiderhandlungen verpflichten zu Schadenersatz.
Alle Rechte fuer den Fall der Patenterteilung oder Gebrauchsmuster-Eintragung vorbehalten. (Schutzvermerk DIN ISO 16016 beachten)

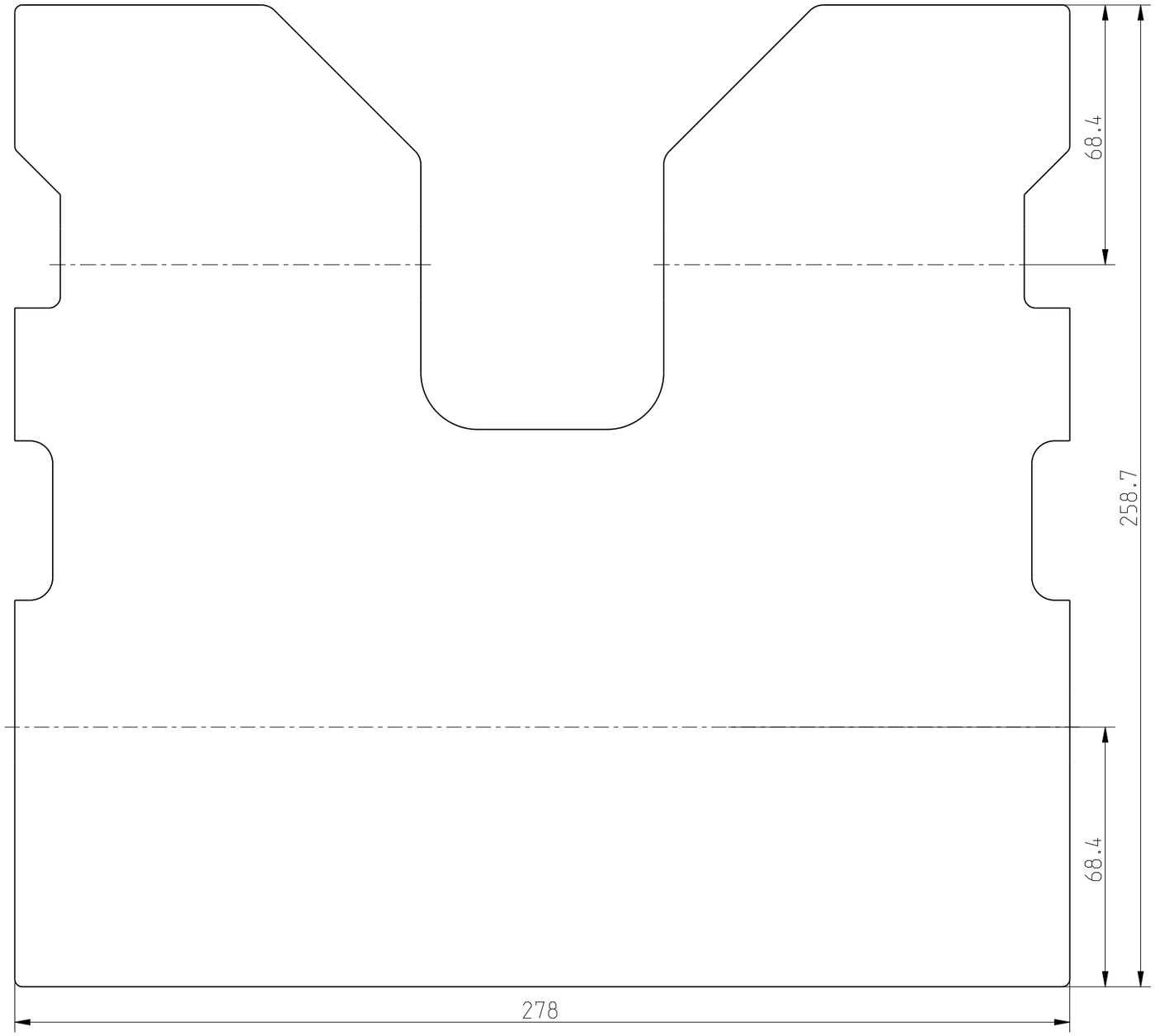


| | | | | | | |
|---|---|---|---|---|---|---|
| Toleranzen und Normen | | | | | PROJEKTION NACH ISO 5456 | Massstab: 0.700 | Gewicht: 3.867 kg |
| Allgemeintol. DIN ISO 2768 mH<br>Kanten ISO 13715<br>Oberfläche Din EN ISO 1302<br>Schweißtol. Din ISO 13920-BF | | | | | | Werkstoff / Halbzeug<br>S355JR; Bl. 8x258.7x278 | |
| | | | | | Datum | Name | Benennung |
| | | | | Bearb. | 13.02.26 | mh | Verstaerkung Zylindereinhaengung |
| | | | | Gepr. | | | |
| | | | | Norm | | | |
| | | | | | | | Zeichnungsnummer 0125HT06112 |
| | | | | | | | Blatt 2 von 3 |
| | - | - | | | | | |
| Nr | Aenderung | Datum | Name | Urspr. | | Ersatz fuer: | Ersatz durch: |

Weitergabe sowie Vervielfaeltigung dieser Unterlage, Verwertung und Mitteilung ihres Inhaltes nicht gestattet, soweit nicht ausdruecklich zugestanden. Zuwiderhandlungen verpflichten zu Schadenersatz.
Alle Rechte fuer den Fall der Patenterteilung oder Gebrauchsmuster-Eintragung vorbehalten. (Schutzvermerk DIN ISO 16016 beachten)

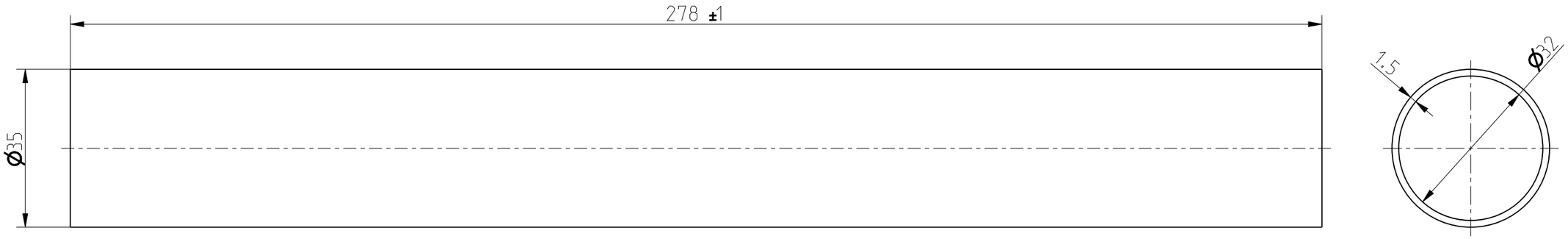


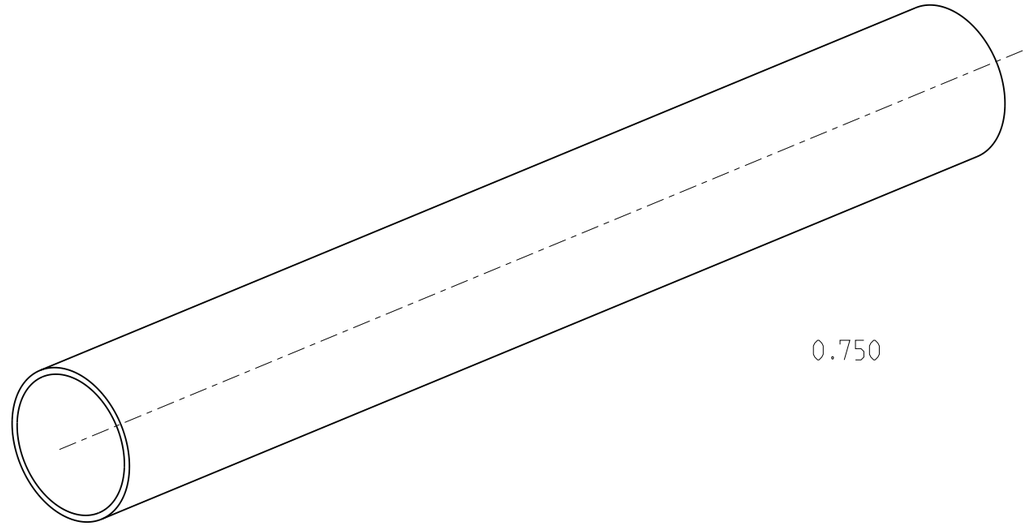


| | |
|---|---|
| Oberflaechenbeschichtung: | galv. verzinkt / ISO 2081 |
| Mindestschichtdicke: | 15-20 µm |
| Passivierung: | blau passiviert |

Toleranzen und Normen

| | |
|---|---|
| Allgemeintol. | DIN ISO 2768 mH |
| Kanten | ISO 13715 |
| Oberfläche | Din EN ISO 1302 |
| Schweißtol. | Din ISO 13920-BF |

PROJEKTION NACH ISO 5456

Massstab: 1.000

Gewicht: 0.344 kg

Werkstoff / Halbzeug
E235; RNDR 35x1.5x278 (EN10305-3)

| | Datum | Name |
|---|---|---|
| Bearb. | 16.02.26 | mh |
| Gepr. | | |
| Norm | | |

Benennung
Rundrohr

Zeichnungsnummer
0125HT06115

Blatt 1 von 1

| Nr | Aenderung | Datum | Name |
|---|---|---|---|
| | - | - | |

Urspr.

Ersatz fuer:

Ersatz durch:

Weitergabe sowie Vervielfaeltigung dieser Unterlage, Verwertung und Mitteilung ihres Inhaltes nicht gestattet, soweit nicht ausdruecklich zugestanden. Zuwiderhandlungen verpflichten zu Schadenersatz.
Alle Rechte fuer den Fall der Patenterteilung oder Gebrauchsmuster-Eintragung vorbehalten. (Schutzvermerk DIN ISO 16016 beachten)

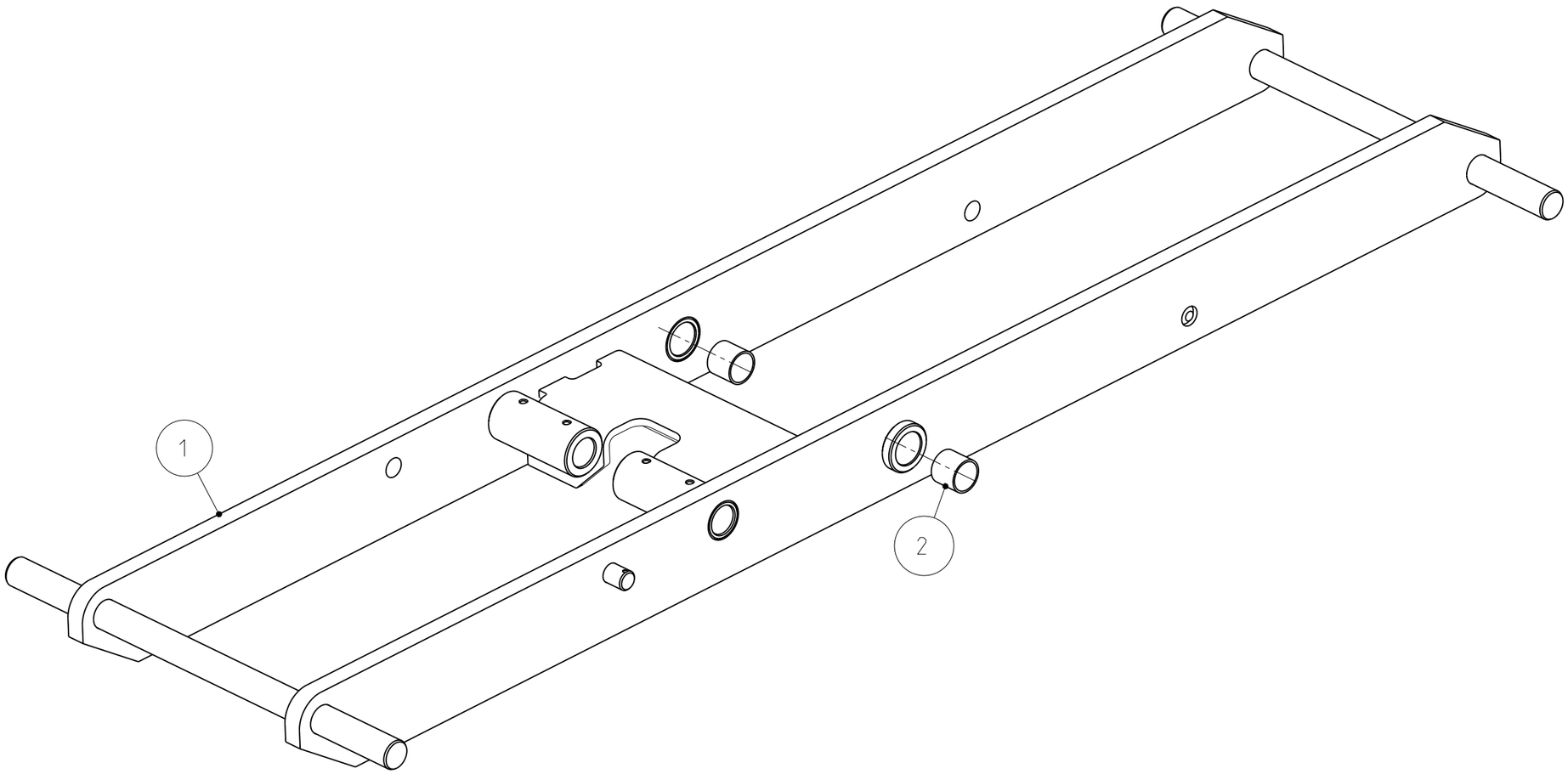


-Stueckliste ( aehnlich DIN 6771-A) / alle Objekte der obersten (aktuellen) Baugruppe

| 1 | 2 | 3 | 4 | 5 | 6 |
|---|---|---|---|---|---|
| Lfd. Nr. | Menge | Typ | Zeichnungs-Nr.: | Benennung | Werkstoff / Halbzeug |
| 1 | 1 | BG | 0125HT06123 | Innenschere Schwt. | - / - |
| 2 | 2 | ET | 9PAP303430P10 | Du-Buchse | P10 / 30x34x30 |

Toleranzen und Normen

Allgemeintol. DIN ISO 2768 mH
Kanten ISO 13715
Oberfläche Din EN ISO 1302
Schweißtol. Din ISO 13920-BF

PROJEKTION NACH ISO 5456

Massstab: 0.200

Gewicht: 60.111 kg

Werkstoff / Halbzeug
-; -

| | Datum | Name |
|---|---|---|
| Bearb. | 18.02.26 | mh |
| Gepr. | | |
| Norm | | |

Benennung
Innenschere kpl.

Zeichnungsnummer
0125HT06120

Blatt 1 von 1

| Nr | Aenderung | Datum | Name |
|---|---|---|---|
| | - | - | |

Urspr.

Ersatz fuer:

Ersatz durch:

Weitergabe sowie Vervielfaeltigung dieser Unterlage, Verwertung und Mitteilung ihres Inhaltes nicht gestattet, soweit nicht ausdrueckliich zugestanden. Zuwiderhandlungen verpflichten zu Schadenersatz.
Alle Rechte fuer den Fall der Patenterteilung oder Gebrauchsmuster-Eintragung vorbehalten. (Schutzvermerk DIN ISO 16016 beachten)

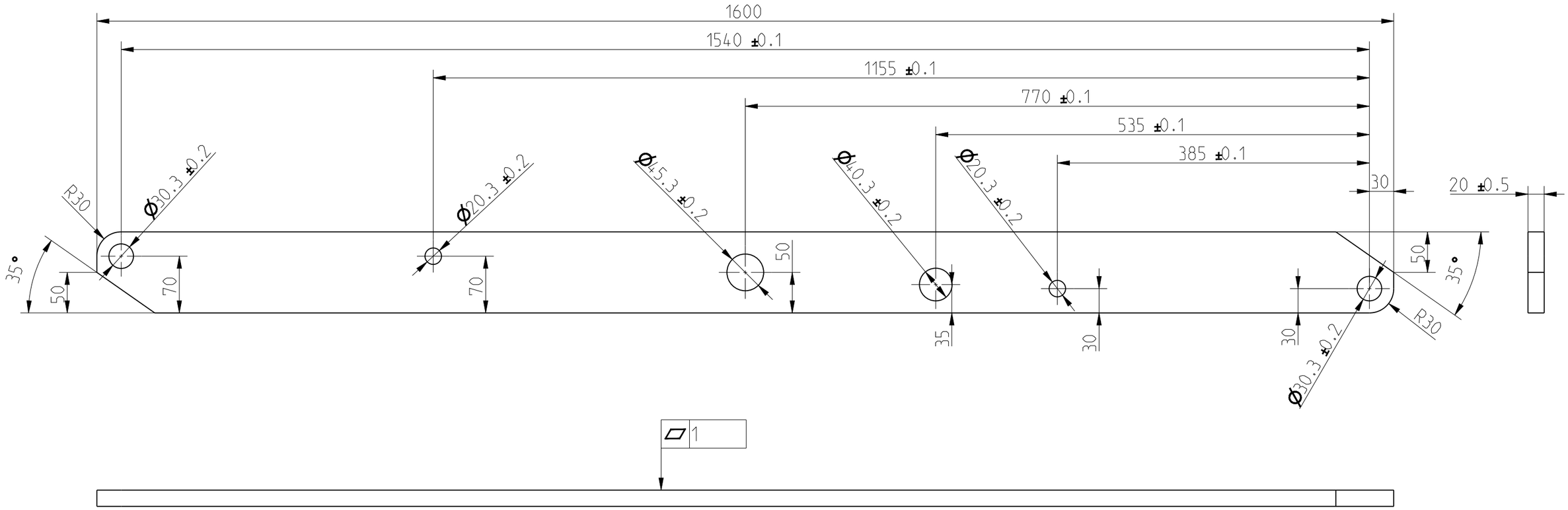


| Toleranzen und Normen | | | | | | PROJEKTION NACH ISO 5456 | Massstab: 0.200 | Gewicht: 23.717 kg |
|---|---|---|---|---|---|---|---|---|
| Allgemeintol. DIN ISO 2768 mH<br>Kanten ISO 13715<br>Oberfläche Din EN ISO 1302<br>Schweißtol. Din ISO 13920-BF | | | | | | | Werkstoff / Halbzeug<br>S355J2; FL 100x20x1600 DIN 1017 | |
| | | | | | Datum | Name | Benennung | |
| | | | | Bearb. | 17.02.26 | mh | Scherenblatt Innenschere | |
| | | | | Gepr. | | | | |
| | | | | Norm | | | | |
| | | | | | | | Zeichnungsnummer<br>0125HT06121 | Blatt 1 von 2 |
| Nr | Aenderung | Datum | Name | Urspr. | | | Ersatz fuer: | Ersatz durch: |

Weitergabe sowie Vervielfaeltigung dieser Unterlage, Verwertung und Mitteilung ihres Inhaltes nicht gestattet, soweit nicht ausdruecklich zugestanden. Zuwiderhandlungen verpflichten zu Schadenersatz.
Alle Rechte fuer den Fall der Patenterteilung oder Gebrauchsmuster-Eintragung vorbehalten. (Schutzvermerk DIN ISO 16016 beachten)

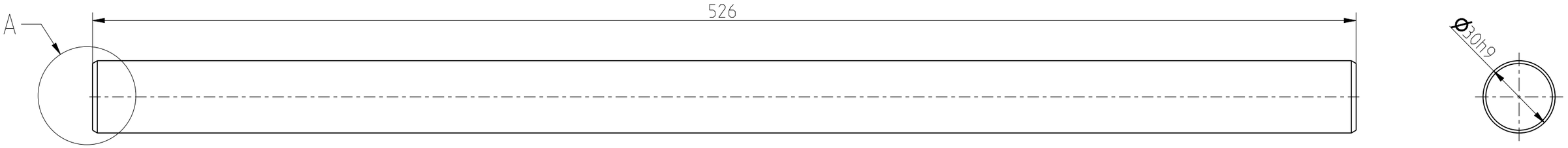


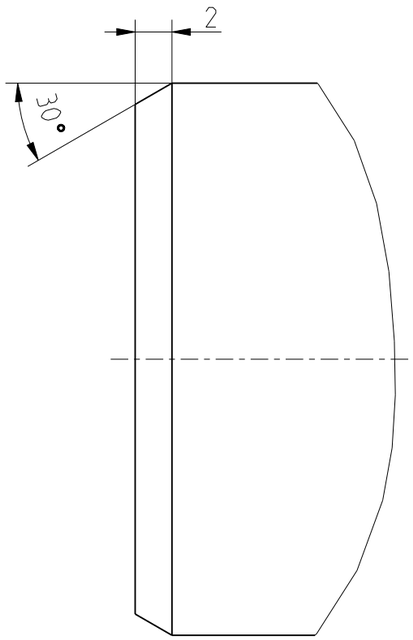


A(3.000)

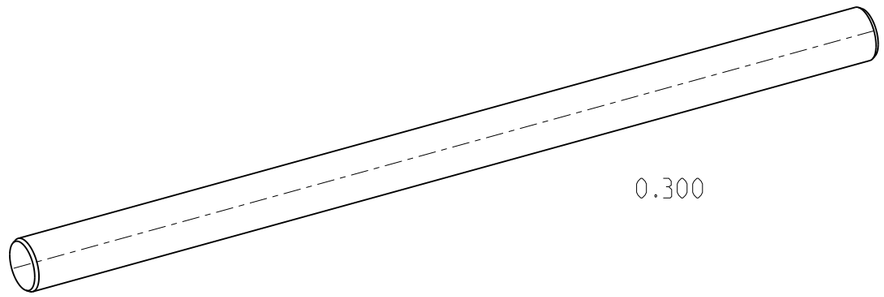


| | | | | | | |
|---|---|---|---|---|---|---|
| Toleranzen und Normen | | | | | PROJEKTION NACH ISO 5456 | Massstab: 0.600 | Gewicht: 2.917 kg |
| Allgemeintol. DIN ISO 2768 mH<br>Kanten ISO 13715<br>Oberfläche Din EN ISO 1302<br>Schweißtol. Din ISO 13920-BF | | | | | | Werkstoff / Halbzeug<br>S355J2; Rd. 30x526 (EN 10278) | |
| | | | | | Datum | Name | Benennung |
| | | | | Bearb. | 16.02.26 | mh | Loslagerbolzen |
| | | | | Gepr. | | | |
| | | | | Norm | | | |
| | | | | | | | Zeichnungsnummer<br>0125HT06122 — Blatt 1 von 1 |
| | - | - | | | | | |
| Nr | Aenderung | Datum | Name | Urspr. | | Ersatz fuer: | Ersatz durch: |

Weitergabe sowie Vervielfaeltigung dieser Unterlage, Verwertung und Mitteilung ihres Inhaltes nicht gestattet, soweit nicht ausdruecklich zugestanden. Zuwiderhandlungen verpflichten zu Schadenersatz.
Alle Rechte fuer den Fall der Patenterteilung oder Gebrauchsmuster-Eintragung vorbehalten. (Schutzvermerk DIN ISO 16016 beachten)

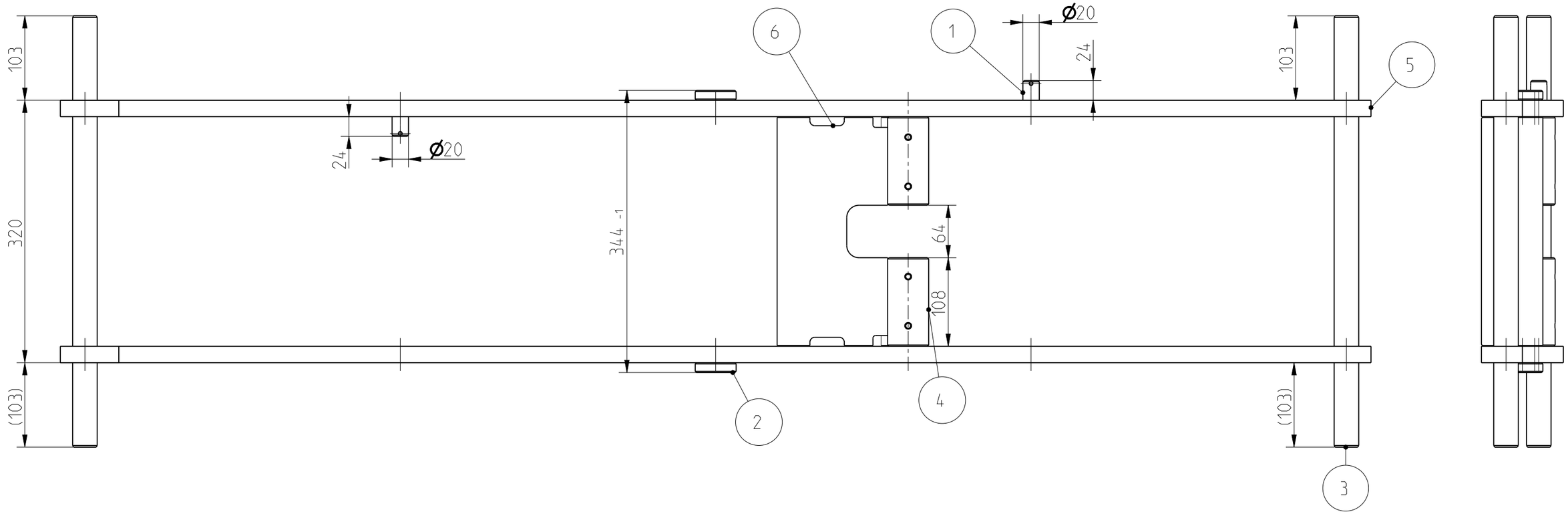


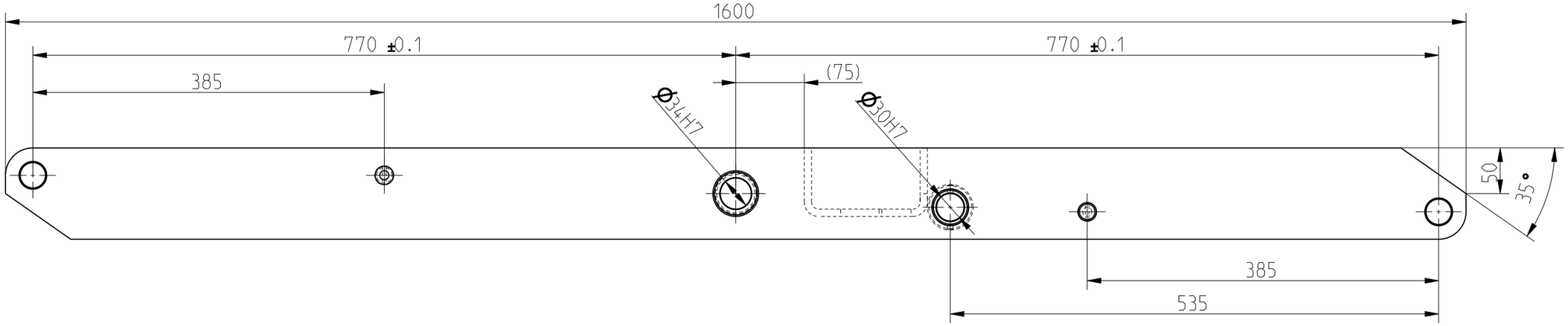


-Stueckliste ( aehnlich DIN 6771-A) / alle Objekte der obersten (aktuellen) Baugruppe

| 1 | 2 | 3 | 4 | 5 | 6 |
|---|---|---|---|---|---|
| Lfd. Nr. | Menge | Typ | Zeichnungs-Nr.: | Benennung | Werkstoff / Halbzeug |
| 1 | 2 | ET | 0125HT08121 | Bolzen Scherenzentrierung | C15+C / Rd. 20x44 (EN10278) |
| 2 | 2 | ET | 0125HT06109 | Einschweissbuchse | C15+C / Rd 50x32 DIN 1013 |
| 3 | 2 | ET | 0125HT06122 | Loslagerbolzen | S355J2 / Rd. 30x526 (EN 10278) |
| 4 | 2 | ET | 0125HT06111 | Rund | C15+C / Rd 50x128 DIN 1013 |
| 5 | 2 | ET | 0125HT06121 | Scherenblatt Innenschere | S355J2 / FL 100x20x1600 DIN 1017 |
| 6 | 1 | ET | 0125HT06112 | Verstaerkung Zylindereinhaengung | S355JR / Bl. 8x258.7x278 |

Toleranzen und Normen

Allgemeintol. DIN ISO 2768 mH
Kanten ISO 13715
Oberfläche Din EN ISO 1302
Schweißtol. Din ISO 13920-BF

PROJEKTION NACH ISO 5456

Massstab: 0.200

Gewicht: 60.017 kg

Werkstoff / Halbzeug
-; -

| | Datum | Name |
|---|---|---|
| Bearb. | 17.02.26 | mh |
| Gepr. | | |
| Norm | | |

Benennung

# Innenschere Schwt.

Zeichnungsnummer 0125HT06123

Blatt 1 von 2

| Nr | Aenderung | Datum | Name |
|---|---|---|---|
| | - | - | |

Urspr.

Ersatz fuer:

Ersatz durch:

Weitergabe sowie Vervielfaeltigung dieser Unterlage, Verwertung und Mitteilung ihres Inhaltes nicht gestattet, soweit nicht ausdruecklich zugestanden. Zuwiderhandlungen verpflichten zu Schadenersatz.
Alle Rechte fuer den Fall der Patenterteilung oder Gebrauchsmuster-Eintragung vorbehalten. (Schutzvermerk DIN ISO 16016 beachten)

0.100

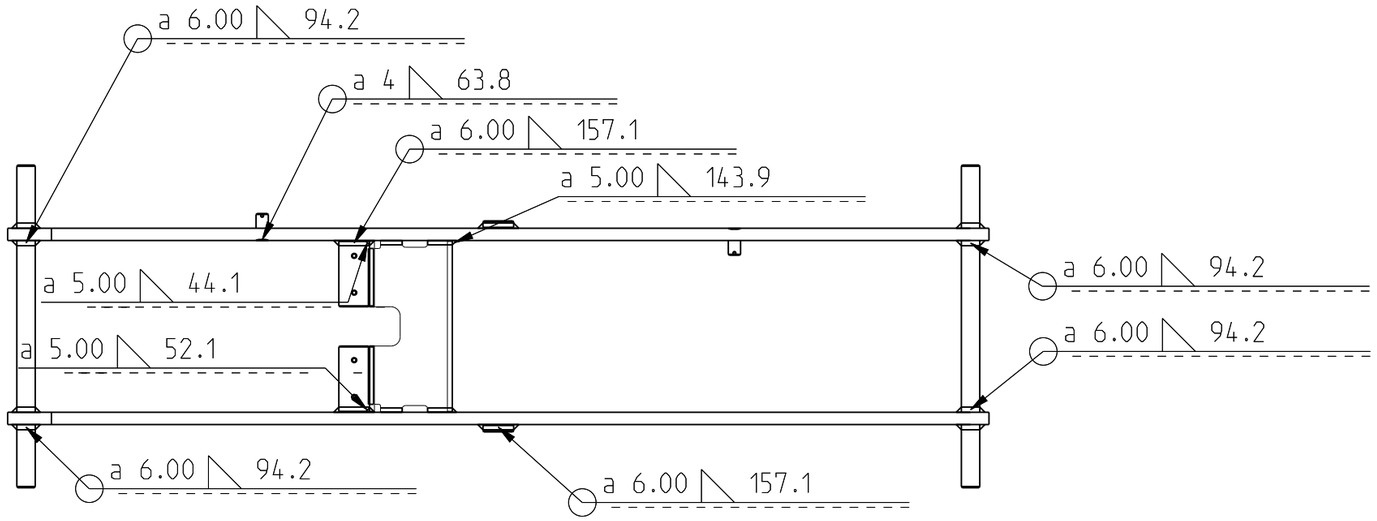


| | |
|---|---|
| Herstellerqualifikation | DIN EN 1090-2 |
| Bewertungsgruppe: | C/DIN EN ISO 5817 |
| Schweissparam. gemaess WPS: | WPS-A3-14-T5-20-FM1<br>- |
| Schweissprozess: | siehe WPS |
| Zusatzwerkstoff: | siehe WPS |
| Stahlsorten: | S235; S355; C15; |
| Schweissnahtstaerke: | a=4; 5; 6; |
| Waermebehandlung: | |
| Pruefverfahren: | Sichtkontrolle |
| Schweisstechnisch gepr. am: | |
| Schweisstechnisch gepr. durch: | |

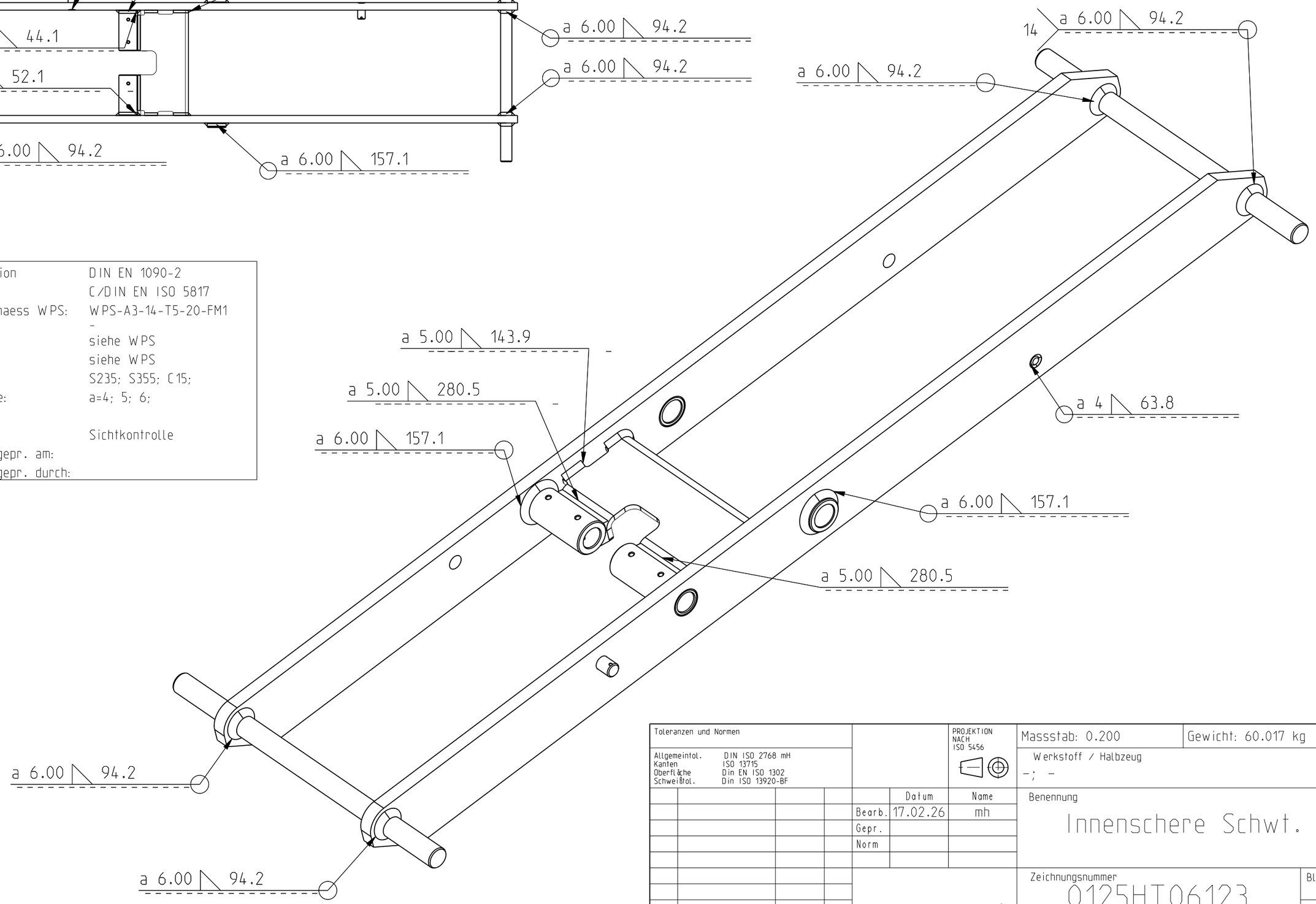


Toleranzen und Normen

Allgemeintol. DIN ISO 2768 mH
Kanten ISO 13715
Oberfläche Din EN ISO 1302
Schweißtol. Din ISO 13920-BF

PROJEKTION NACH ISO 5456

Massstab: 0.200

Gewicht: 60.017 kg

Werkstoff / Halbzeug
-; -

| | Datum | Name |
|---|---|---|
| Bearb. | 17.02.26 | mh |
| Gepr. | | |
| Norm | | |

Benennung
Innenschere Schwt.

Zeichnungsnummer
0125HT06123

Blatt 2 von 2

| Nr | Aenderung | Datum | Name | Urspr. | Ersatz fuer: | Ersatz durch: |
|---|---|---|---|---|---|---|
| | - | - | | | | |

Weitergabe sowie Vervielfaeltigung dieser Unterlage, Verwertung und Mitteilung ihres Inhaltes nicht gestattet, soweit nicht ausdruecklich zugestanden. Zuwiderhandlungen verpflichten zu Schadenersatz.
Alle Rechte fuer den Fall der Patenterteilung oder Gebrauchsmuster-Eintragung vorbehalten. (Schutzvermerk DIN ISO 16016 beachten)

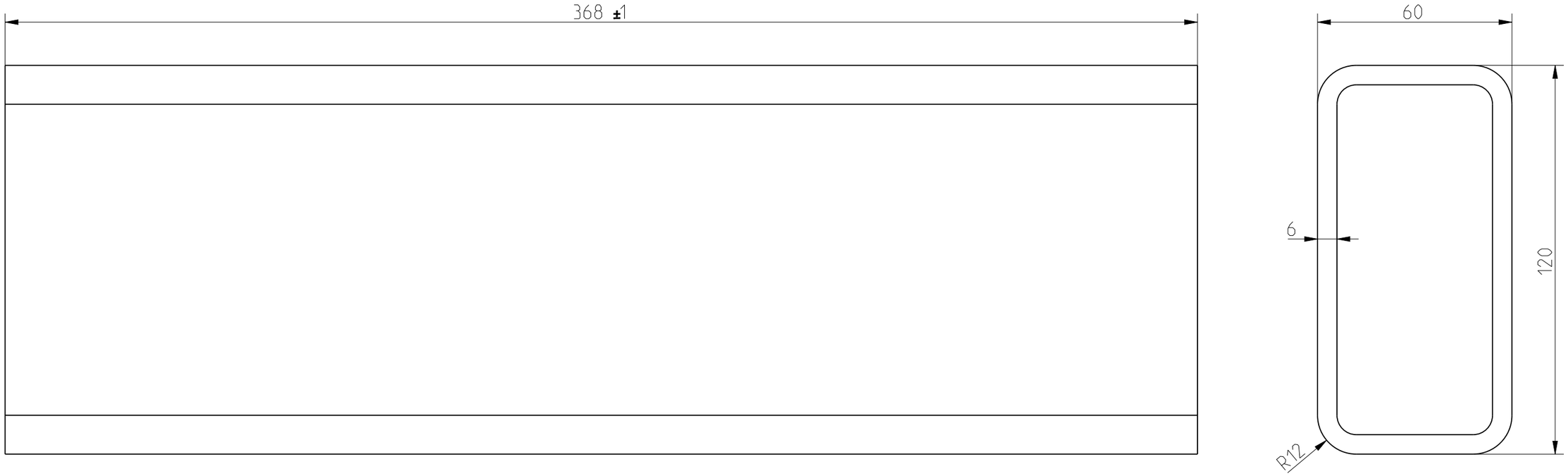


| | | | | | | |
|---|---|---|---|---|---|---|
| Toleranzen und Normen | | | | | PROJEKTION NACH ISO 5456 | Massstab: 0.750 | Gewicht: 5.556 kg |
| Allgemeintol. DIN ISO 2768 mH<br>Kanten ISO 13715<br>Oberfläche Din EN ISO 1302<br>Schweißtol. Din ISO 13920-BF | | | | | | Werkstoff / Halbzeug<br>S355J2H; RR 60x120x6x368 EN 10219 | |
| | | | | | Datum | Name | Benennung |
| | | | | Bearb. | 17.02.26 | mh | Rechteckrohr |
| | | | | Gepr. | | | |
| | | | | Norm | | | |
| | | | | | | | Zeichnungsnummer<br>0125HT06124 |
| | | | | | | | Blatt 1 von 1 |
| Nr | Aenderung | Datum | Name | Urspr. | | Ersatz fuer: | Ersatz durch: |

Weitergabe sowie Vervielfaeltigung dieser Unterlage, Verwertung und Mitteilung ihres Inhaltes nicht gestattet, soweit nicht ausdruecklich zugestanden. Zuwiderhandlungen verpflichten zu Schadenersatz.
Alle Rechte fuer den Fall der Patenterteilung oder Gebrauchsmuster-Eintragung vorbehalten. (Schutzvermerk DIN ISO 16016 beachten)

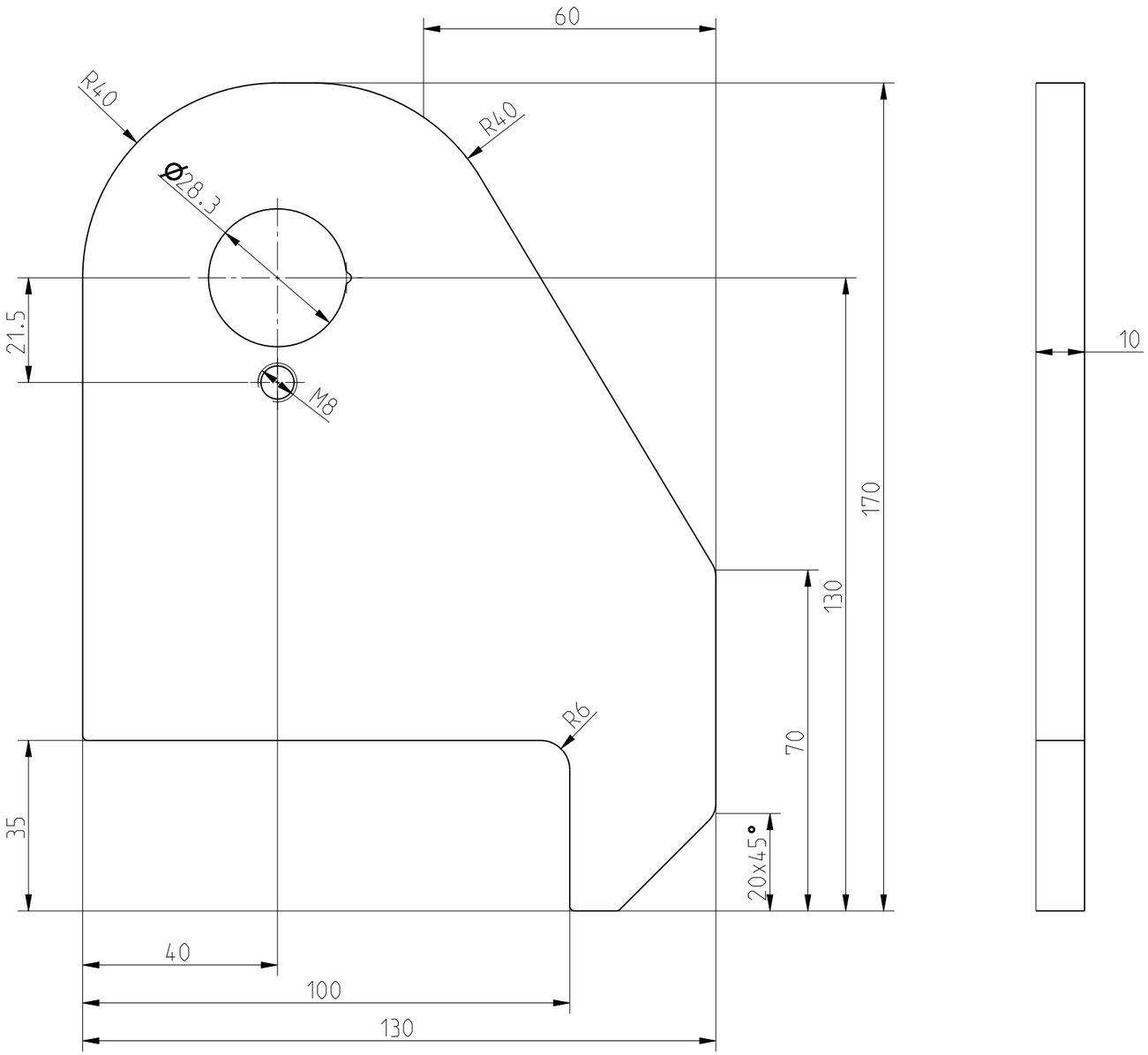


| Toleranzen und Normen | | | | | | | Massstab: 0.900 | Gewicht: 1.123 kg |
|---|---|---|---|---|---|---|---|---|
| Allgemeintol. DIN ISO 2768 mH<br>Kanten ISO 13715<br>Oberflache Din EN ISO 1302<br>Schweißtol. Din ISO 13920-BF | | | | | | PROJEKTION NACH ISO 5456 | Werkstoff / Halbzeug<br>S355JR; Bl. 10x130x170 | |
| | | | | | Datum | Name | Benennung | |
| | | | | Bearb. | 17.02.26 | mh | Zylindereinhaengung unten | |
| | | | | Gepr. | | | | |
| | | | | Norm | | | | |
| | | | | | | | Zeichnungsnummer<br>0125HT06125 | Blatt 1 von 2 |
| | - | - | | | | | | |
| Nr | Aenderung | Datum | Name | Urspr. | | | Ersatz fuer: | Ersatz durch: |

Weitergabe sowie Vervielfaeltigung dieser Unterlage, Verwertung und Mitteilung ihres Inhaltes nicht gestattet, soweit nicht ausdruecklich zugestanden. Zuwiderhandlungen verpflichten zu Schadenersatz.
Alle Rechte fuer den Fall der Patenterteilung oder Gebrauchsmuster-Eintragung vorbehalten. (Schutzvermerk DIN ISO 16016 beachten)

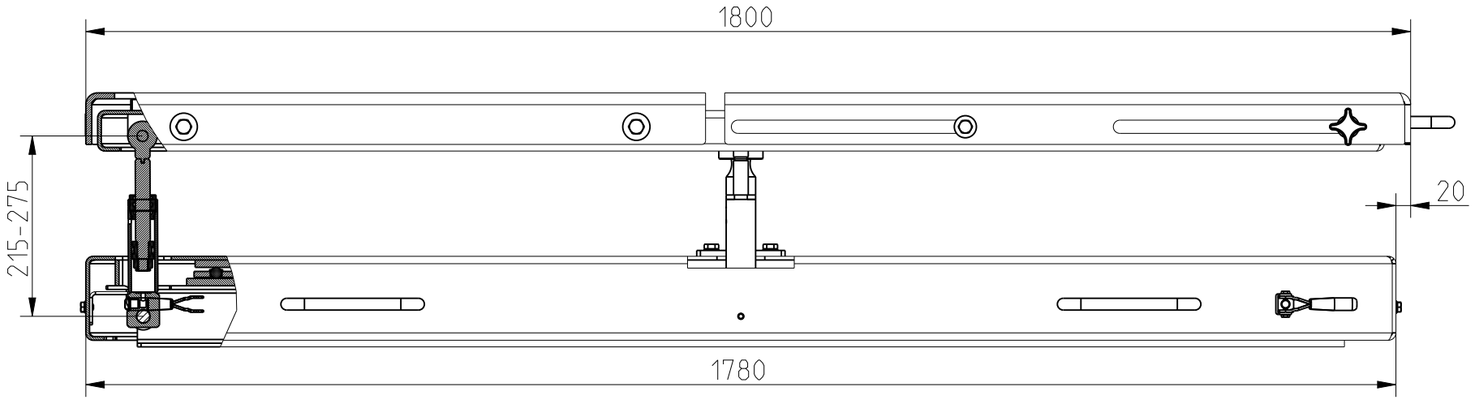


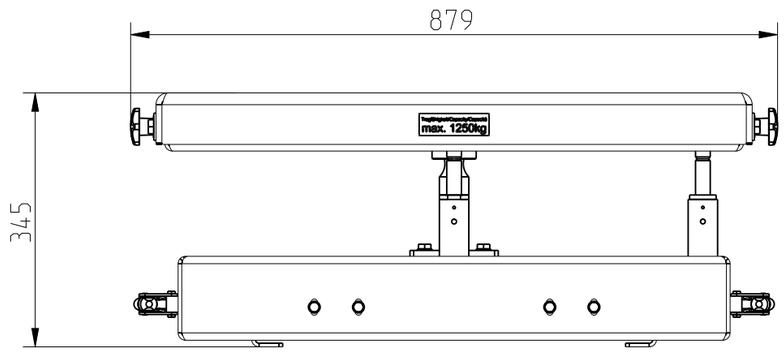


A-A

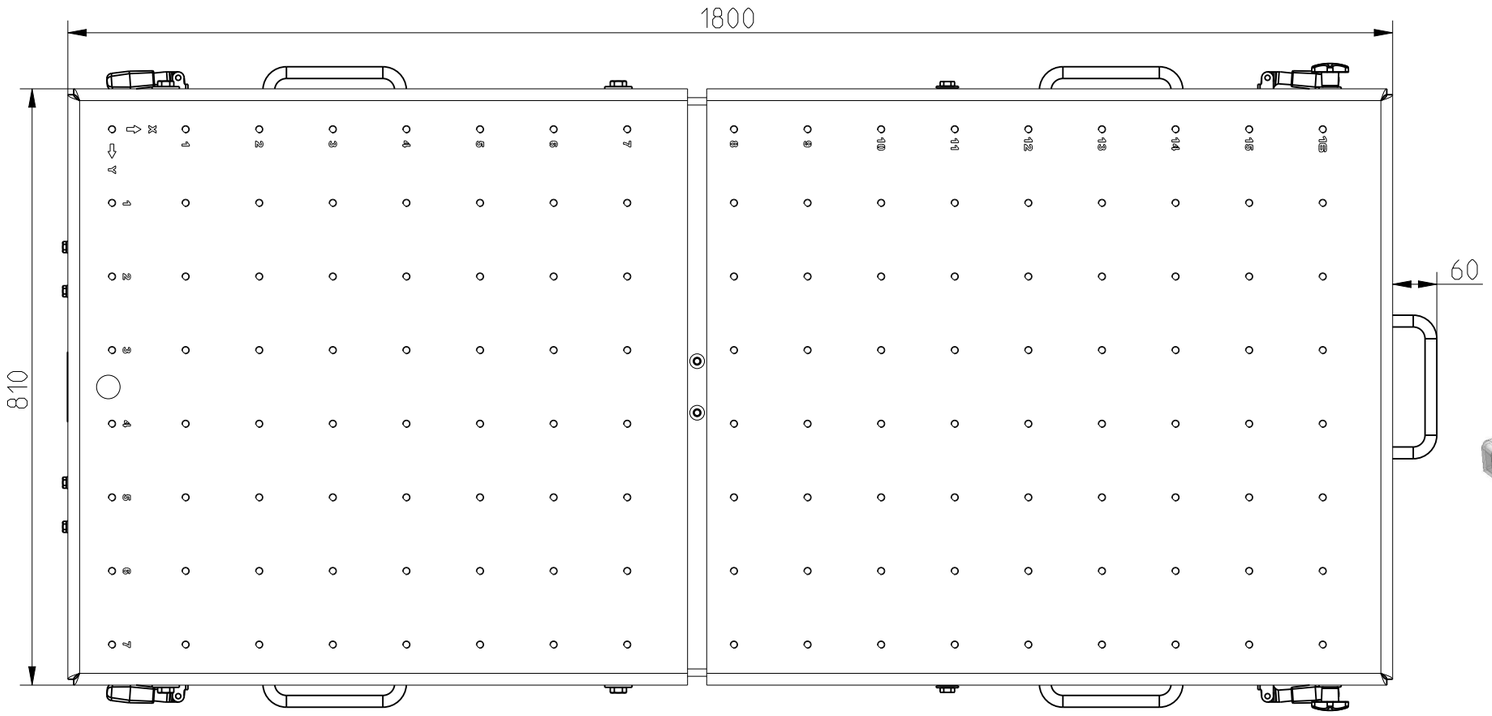

0.080

-Stueckliste ( aehnlich DIN 6771-A) / alle Objekte der obersten (aktuellen) Baugruppe

| 1 | 2 | 3 | 4 | 5 | 6 |
|---|---|---|---|---|---|
| Lfd. Nr. | Menge | Typ | Zeichnungs-Nr.: | Benennung | Werkstoff / Halbzeug |
| 1 | 1 | BG | 0125HT08020 | Schiene mitte kpl. | - / - |
| 2 | 1 | BG | 0125HT08010 | Schiene oben kpl. | - / - |
| 3 | 1 | BG | 0125HT08050 | Schiene unten kpl. | - / - |
| 4 | 2 | BG | 0125HT01100 | Zylinder X | - / - |

Toleranzen und Normen

Allgemeintol. DIN ISO 2768 mH
Kanten ISO 13715
Oberfläche Din EN ISO 1302
Schweißtol. Din ISO 13920-BF

PROJEKTION NACH ISO 5456

Massstab: 0.120

Gewicht: 380.376 kg

Werkstoff / Halbzeug
-; -

| | Datum | Name |
|---|---|---|
| Bearb. | 09.02.26 | mh |
| Gepr. | | |
| Norm | | |

Benennung

# Hubtisch-Schienen kpl.

Zeichnungsnummer 0125HT08000

Blatt 1 von 2

| Nr | Aenderung | Datum | Name | Urspr. | Ersatz fuer: | Ersatz durch: |
|---|---|---|---|---|---|---|
| | - | - | | - | | |

Weitergabe sowie Vervielfaeltigung dieser Unterlage, Verwertung und Mitteilung ihres Inhaltes nicht gestattet, soweit nicht ausdruecklich zugestanden. Zuwiderhandlungen verpflichten zu Schadenersatz.
Alle Rechte fuer den Fall der Patenterteilung oder Gebrauchsmuster-Eintragung vorbehalten. (Schutzvermerk DIN ISO 16016 beachten)

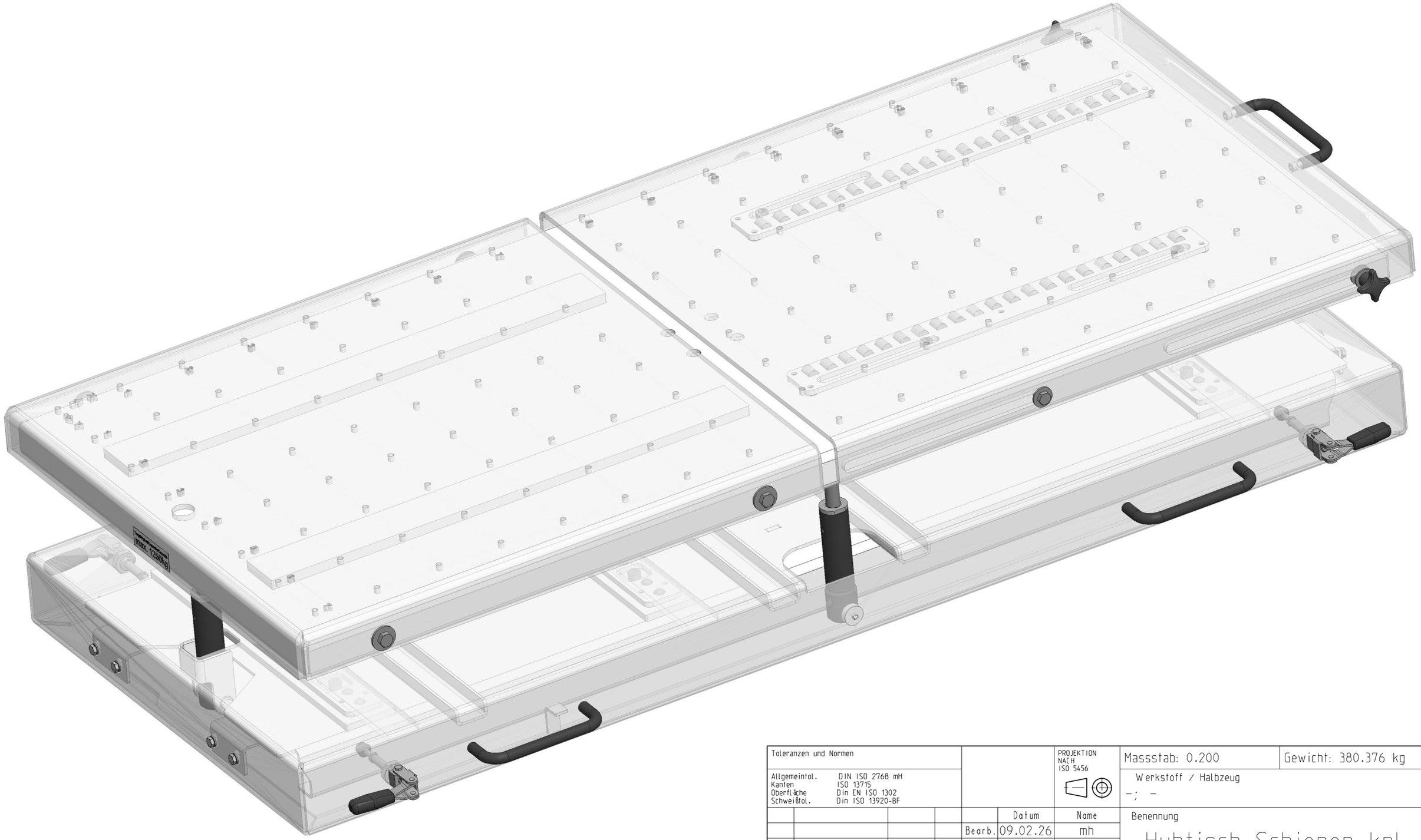


| | | | | | | | |
|---|---|---|---|---|---|---|---|
| Toleranzen und Normen | | | | | | PROJEKTION NACH ISO 5456 | Massstab: 0.200 | Gewicht: 380.376 kg |
| Allgemeintol. DIN ISO 2768 mH<br>Kanten ISO 13715<br>Oberfläche Din EN ISO 1302<br>Schweißtol. Din ISO 13920-BF | | | | | | | Werkstoff / Halbzeug<br>-; - | |
| | | | | | Datum | Name | Benennung | |
| | | | | Bearb. | 09.02.26 | mh | Hubtisch-Schienen kpl. | |
| | | | | Gepr. | | | | |
| | | | | Norm | | | | |
| | | | | , | | | Zeichnungsnummer<br>0125HT08000 | Blatt 2 von 2 |
| | - | - | | | | | | |
| Nr | Aenderung | Datum | Name | Urspr. | | | Ersatz fuer: | Ersatz durch: |

Weitergabe sowie Vervielfaeltigung dieser Unterlage, Verwertung und Mitteilung ihres Inhaltes nicht gestattet, soweit nicht ausdruecklich zugestanden. Zuwiderhandlungen verpflichten zu Schadenersatz.
Alle Rechte fuer den Fall der Patenterteilung oder Gebrauchsmuster-Eintragung vorbehalten. (Schutzvermerk DIN ISO 16016 beachten)

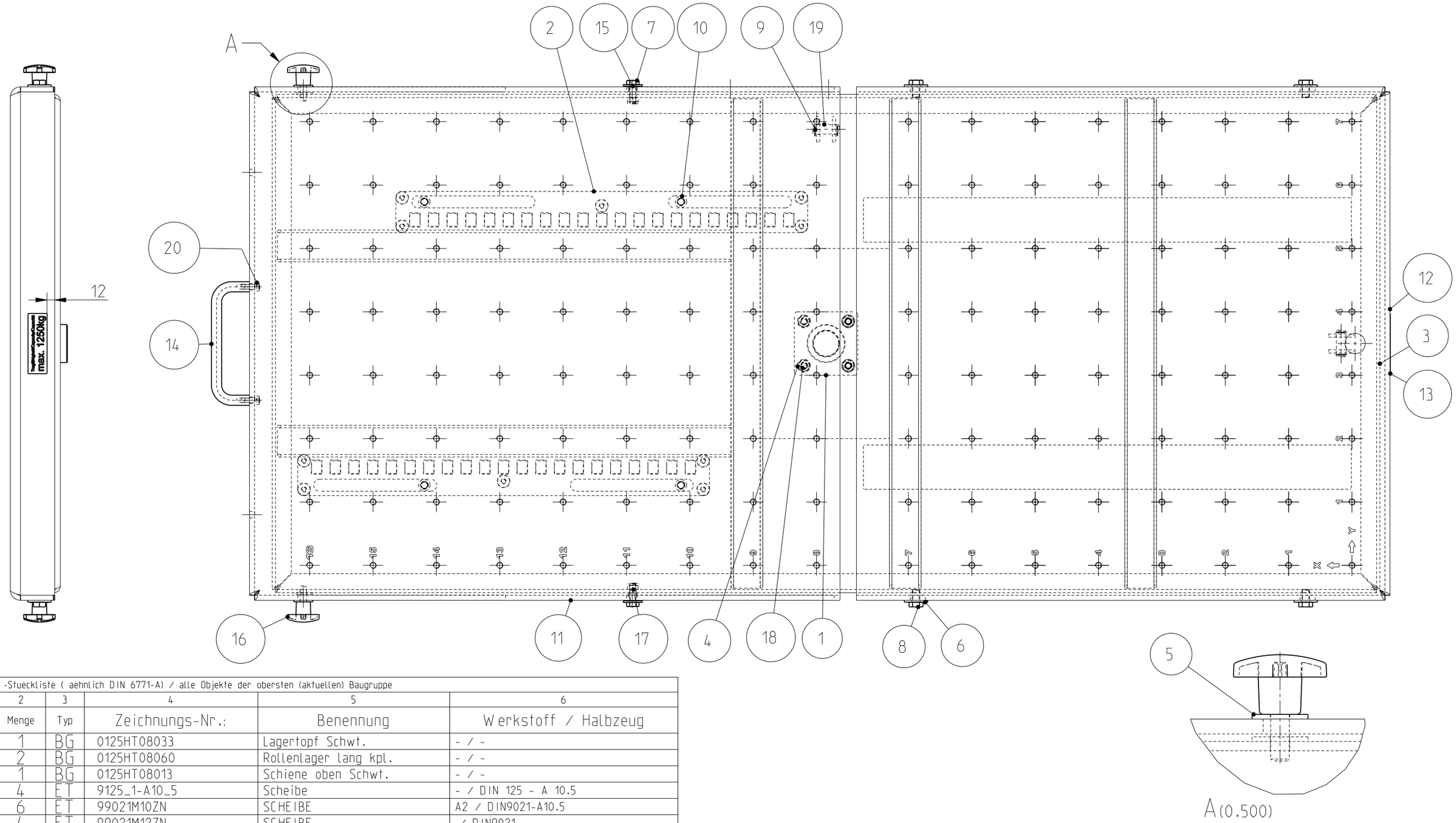


-Stueckliste ( aehnlich DIN 6771-A) / alle Objekte der obersten (aktuellen) Baugruppe

| 1 | 2 | 3 | 4 | 5 | 6 |
|---|---|---|---|---|---|
| Lfd. Nr. | Menge | Typ | Zeichnungs-Nr.: | Benennung | Werkstoff / Halbzeug |
| 1 | 1 | BG | 0125HT08033 | Lagertopf Schwt. | - / - |
| 2 | 2 | BG | 0125HT08060 | Rollenlager lang kpl. | - / - |
| 3 | 1 | BG | 0125HT08013 | Schiene oben Schwt. | - / - |
| 4 | 4 | ET | 9125_1-A10_5 | Scheibe | - / DIN 125 - A 10.5 |
| 5 | 6 | ET | 99021M10ZN | SCHEIBE | A2 / DIN9021-A10.5 |
| 6 | 4 | ET | 99021M12ZN | SCHEIBE | / DIN9021 |
| 7 | 2 | ET | 9933-M10X30 | SECHSKANTSCHRAUBE | - / DIN 933-M10X30 |
| 8 | 4 | ET | 9933-M12X20 | SECHSKANTSCHRAUBE | ST / DIN933-M12x20 |
| 9 | 4 | ET | 9471-15X1 | SICHERUNGSRING | FST / DIN 471-15x1 |
| 10 | 4 | ET | 9912-M12X12ZN | Zylinderschraube | - / DIN 912 - M 12 x 12 |
| 11 | 1 | ET | 0125HT08014 | Adaptertraeger Schiebestueck | S355MC / Bl. 8x923.7x988.8 |
| 12 | 1 | ET | 0125HT08015 | Adaptertraeger Schiebestueck | S355MC / Bl. 8x898.8x923.7 |
| 13 | 1 | ET | 0029755 | Aufkleber Tragfaehigkeit | gelb/schwarz / max. 1250kg / 974908 |
| 14 | 1 | ET | 0125HT08016 | Buegelgriff | Alu blank / Kaufteil: GN 565-26-179-SW |
| 15 | 2 | ET | 0125HT08059 | Distanzrohr | E235 + ZN / Ro. 14x1.5x13 |
| 16 | 2 | ET | 9GN6335_4-ST-50-M10-25 | Kreuzgriffschraube | Thermoplast (ST) / - |
| 17 | 2 | ET | 9985M10ZN | Sechskantmutter selbsts. | St 8 verz. / DIN 985-M10 |
| 18 | 4 | ET | 9933M10X20ZN | Sechskantschraube | - / M10x20ZN |
| 19 | 2 | ET | 0125HT08051 | Zylinderbolzen | C15 / Rd. 15x42 (EN 10278) |
| 20 | 2 | ET | 9912M8X16ZN | Zylinderschraube | - / Zylinderschraube |

Toleranzen und Normen

Allgemeintol. DIN ISO 2768 mH
Kanten ISO 13715
Oberfläche Din EN ISO 1302
Schweißtol. Din ISO 13920-BF

PROJEKTION NACH ISO 5456

Massstab: 0.170

Gewicht: 207.815 kg

Werkstoff / Halbzeug
-; -

| | Datum | Name |
|---|---|---|
| Bearb. | 16.02.26 | mh |
| Gepr. | | |
| Norm | | |

Benennung

# Schiene oben kpl.

Zeichnungsnummer

0125HT08010

Blatt 1 von 3

| Nr | Aenderung | Datum | Name |
|---|---|---|---|
| | - | - | |

Urspr.

Ersatz fuer:

Ersatz durch:

Weitergabe sowie Vervielfaeltigung dieser Unterlage, Verwertung und Mitteilung ihres Inhaltes nicht gestattet, soweit nicht ausdruecklich zugestanden. Zuwiderhandlungen verpflichten zu Schadenersatz.
Alle Rechte fuer den Fall der Patenterteilung oder Gebrauchsmuster-Eintragung vorbehalten. (Schutzvermerk DIN ISO 16016 beachten)

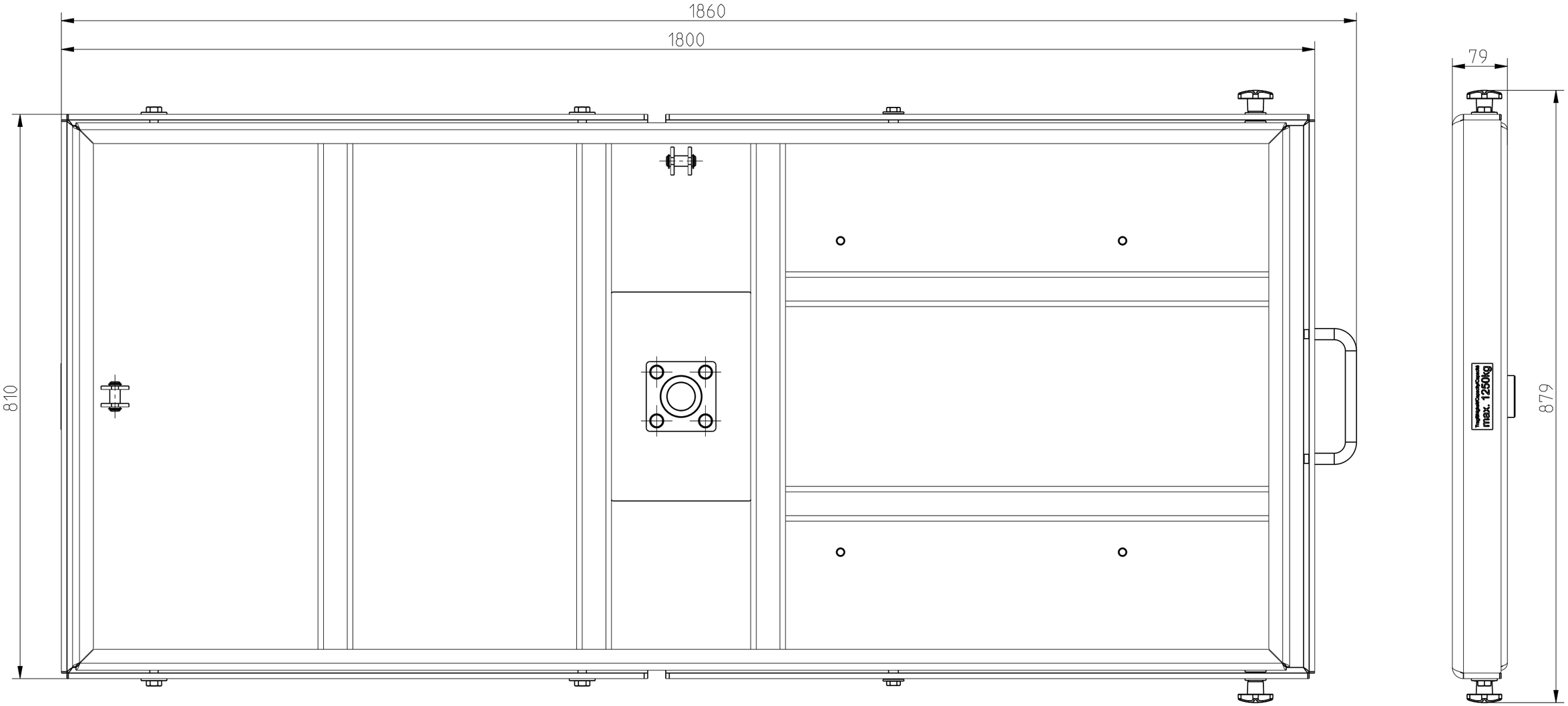


| | | | | | | |
|---|---|---|---|---|---|---|
| Toleranzen und Normen | | | | | PROJEKTION NACH ISO 5456 | Massstab: 0.170 | Gewicht: 207.815 kg |
| Allgemeintol. DIN ISO 2768 mH<br>Kanten ISO 13715<br>Oberfläche Din EN ISO 1302<br>Schweißtol. Din ISO 13920-BF | | | | | | Werkstoff / Halbzeug<br>–; – | |
| | | | | | Datum | Name | Benennung |
| | | | | Bearb. | 16.02.26 | mh | Schiene oben kpl. |
| | | | | Gepr. | | | |
| | | | | Norm | | | |
| | | | | | | | Zeichnungsnummer 0125HT08010 |
| | | | | | | | Blatt 2 von 3 |
| | - | - | | | | | |
| Nr | Aenderung | Datum | Name | Urspr. | | Ersatz fuer: | Ersatz durch: |

Weitergabe sowie Vervielfaeltigung dieser Unterlage, Verwertung und Mitteilung ihres Inhaltes nicht gestattet, soweit nicht ausdruecklich zugestanden. Zuwiderhandlungen verpflichten zu Schadenersatz.
Alle Rechte fuer den Fall der Patenterteilung oder Gebrauchsmuster-Eintragung vorbehalten. (Schutzvermerk DIN ISO 16016 beachten)

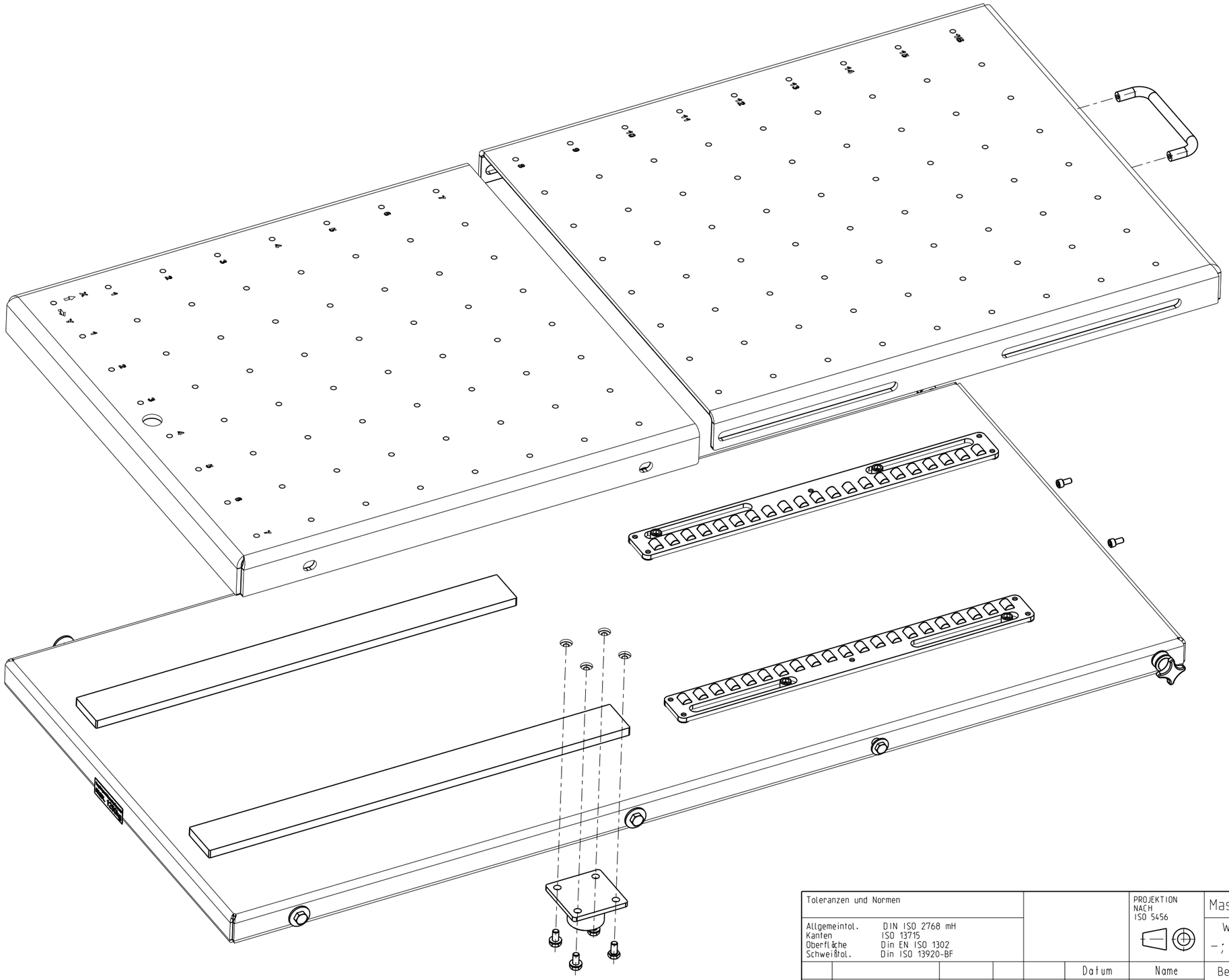

| Toleranzen und Normen | | | | | | | PROJEKTION NACH ISO 5456 | Massstab: 0.150 | Gewicht: 207.815 kg |
|---|---|---|---|---|---|---|---|---|---|
| Allgemeintol. DIN ISO 2768 mH<br>Kanten ISO 13715<br>Oberfläche Din EN ISO 1302<br>Schweißtol. Din ISO 13920-BF | | | | | | | | Werkstoff / Halbzeug<br>–; – | |
| | | | | | Datum | Name | | Benennung | |
| | | | | Bearb. | 16.02.26 | mh | | Schiene oben kpl. | |
| | | | | Gepr. | | | | | |
| | | | | Norm | | | | | |
| | | | | | | | | Zeichnungsnummer<br>0125HT08010 | Blatt 3 von 3 |
| | – | – | | | | | | | |
| Nr | Aenderung | Datum | Name | Urspr. | | | | Ersatz fuer: | Ersatz durch: |

Weitergabe sowie Vervielfaeltigung dieser Unterlage, Verwertung und Mitteilung ihres Inhaltes nicht gestattet, soweit nicht ausdruecklich zugestanden. Zuwiderhandlungen verpflichten zu Schadenersatz.
Alle Rechte fuer den Fall der Patenterteilung oder Gebrauchsmuster-Eintragung vorbehalten. (Schutzvermerk DIN ISO 16016 beachten)

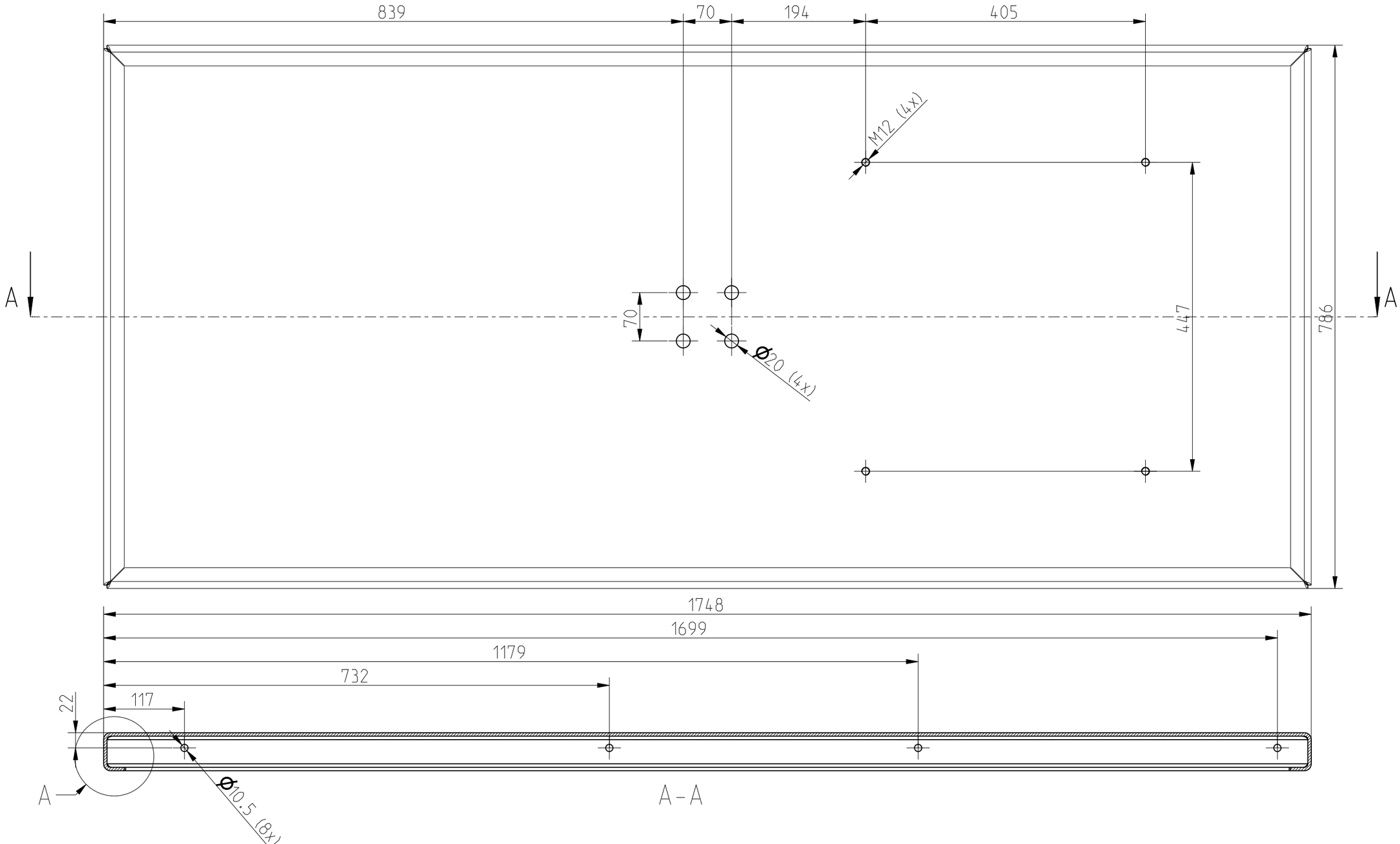


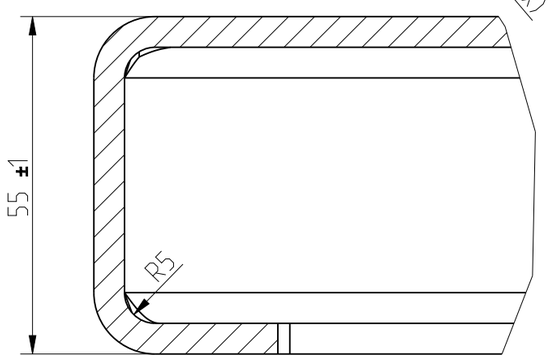


A(1.000)

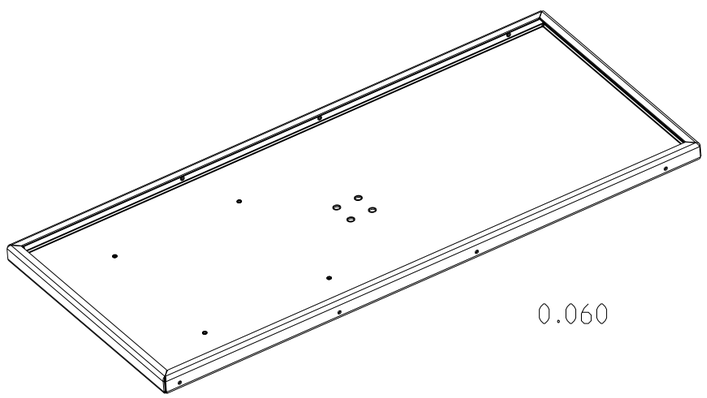

0.060

| | | | | | | | |
|---|---|---|---|---|---|---|---|
| Toleranzen und Normen | | | | | | PROJEKTION NACH ISO 5456 | Massstab: 0.175 | Gewicht: 67.244 kg |
| Allgemeintol. DIN ISO 2768 mH<br>Kanten ISO 13715<br>Oberfläche Din EN ISO 1302<br>Schweißtol. Din ISO 13920-BF | | | | | | | Werkstoff / Halbzeug<br>S355MC; Bl. 5x923x1885 | |
| | | | | | Datum | Name | Benennung | |
| | | | | Bearb. | 04.02.26 | mh | Schiene oben | |
| | | | | Gepr. | | | | |
| | | | | Norm | | | | |
| | | | | | | | Zeichnungsnummer<br>0125HT08012 | Blatt 1 von 3 |
| | - | - | | | | | | |
| Nr | Aenderung | Datum | Name | Urspr. | | | Ersatz fuer: | Ersatz durch: |

Weitergabe sowie Vervielfaeltigung dieser Unterlage, Verwertung und Mitteilung ihres Inhaltes nicht gestattet, soweit nicht ausdrueckliich zugestanden. Zuwiderhandlungen verpflichten zu Schadenersatz.
Alle Rechte fuer den Fall der Patenterteilung oder Gebrauchsmuster-Eintragung vorbehalten. (Schutzvermerk DIN ISO 16016 beachten)

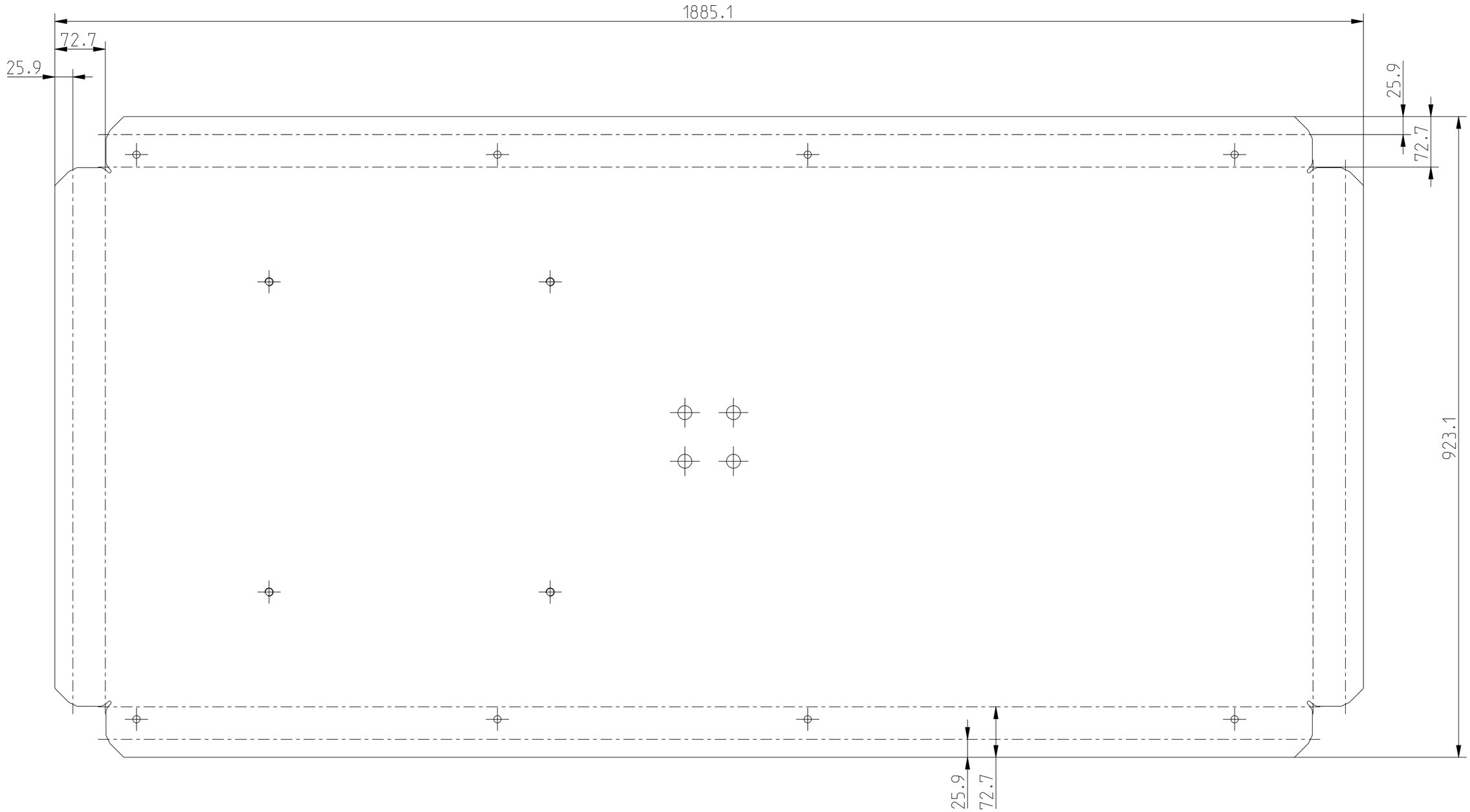


| | | | | | | |
|---|---|---|---|---|---|---|
| Toleranzen und Normen | | | | | PROJEKTION NACH ISO 5456 | Massstab: 0.200 | Gewicht: 67.244 kg |
| Allgemeintol. DIN ISO 2768 mH<br>Kanten ISO 13715<br>Oberfläche Din EN ISO 1302<br>Schweißtol. Din ISO 13920-BF | | | | | | Werkstoff / Halbzeug<br>S355MC; Bl. 5x923x1885 | |
| | | | | | Datum | Name | Benennung |
| | | | | Bearb. | 04.02.26 | mh | Schiene oben |
| | | | | Gepr. | | | |
| | | | | Norm | | | |
| | | | | | | | Zeichnungsnummer<br>0125HT08012 |
| | | | | | | | Blatt 2 von 3 |
| | - | - | | | | | |
| Nr | Aenderung | Datum | Name | Urspr. | | Ersatz fuer: | Ersatz durch: |

Weitergabe sowie Vervielfaeltigung dieser Unterlage, Verwertung und Mitteilung ihres Inhaltes nicht gestattet, soweit nicht ausdruecklich zugestanden. Zuwiderhandlungen verpflichten zu Schadenersatz.
Alle Rechte fuer den Fall der Patenterteilung oder Gebrauchsmuster-Eintragung vorbehalten. (Schutzvermerk DIN ISO 16016 beachten)

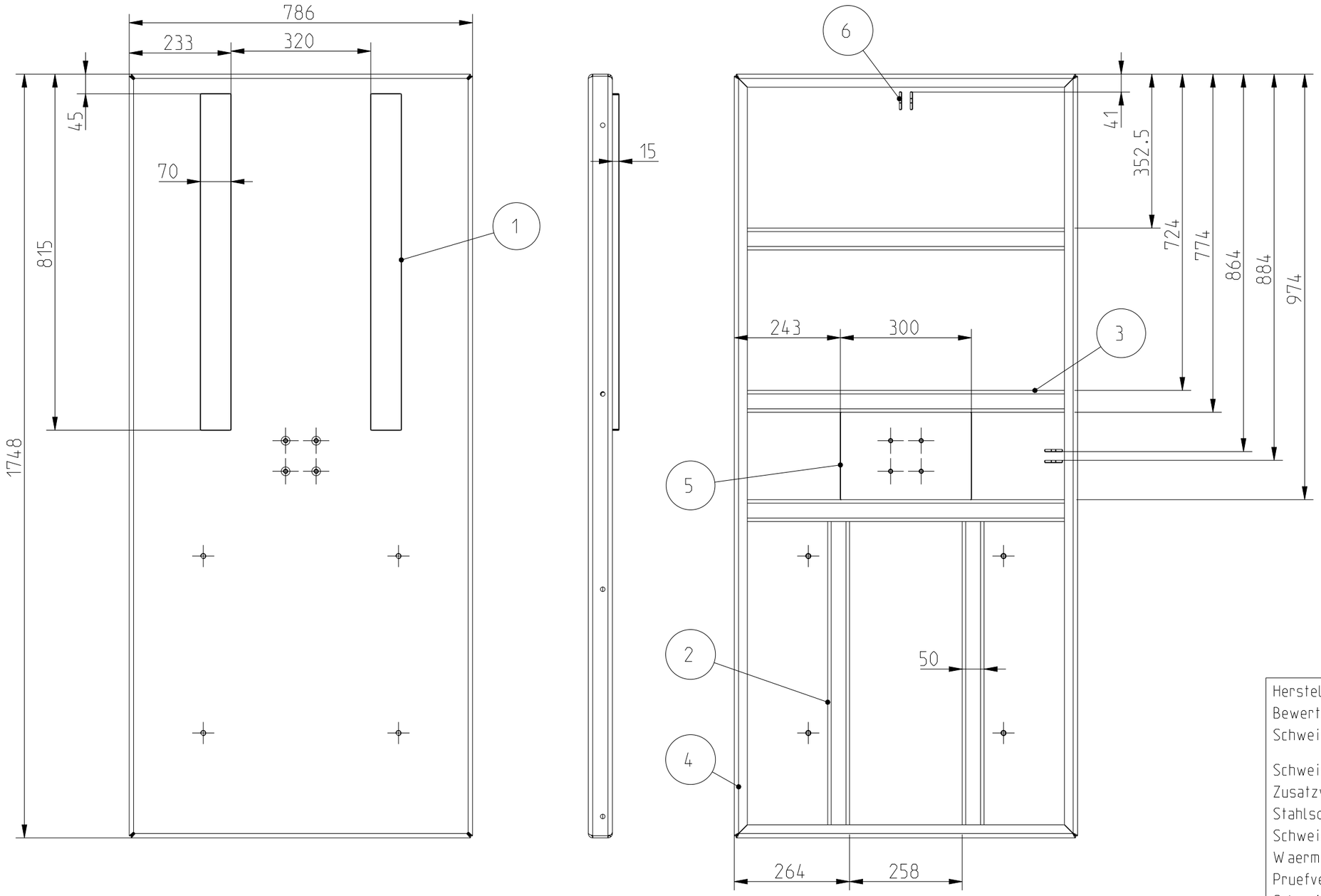


| | |
|---|---|
| Herstellerqualifikation | DIN EN 1090-2 |
| Bewertungsgruppe: | C/DIN EN ISO 5817 |
| Schweissparam. gemaess WPS: | WPS-A3-14-T5-20-FM1 |
| | - |
| Schweissprozess: | siehe WPS |
| Zusatzwerkstoff: | siehe WPS |
| Stahlsorten: | S235JR, S355MC; |
| Schweissnahtstaerke: | a=3; 4; 5; |
| Waermebehandlung: | |
| Pruefverfahren: | Sichtkontrolle |
| Schweisstechnisch gepr. am: | |
| Schweisstechnisch gepr. durch: | |

-Stueckliste ( aehnlich DIN 6771-A) / alle Objekte der obersten (aktuellen) Baugruppe

| 1 | 2 | 3 | 4 | 5 | 6 |
|---|---|---|---|---|---|
| Lfd. Nr. | Menge | Typ | Zeichnungs-Nr.: | Benennung | Werkstoff / Halbzeug |
| 1 | 2 | ET | 0125HT08021 | Flach | S235JR / Fl. 15x70x770 |
| 2 | 2 | ET | 0125HT08019 | Laengsstrebe | S355MC / Bl. 4x86x716 |
| 3 | 3 | ET | 0125HT08018 | Querstrebe | S355MC / Bl. 4x86x772 |
| 4 | 1 | ET | 0125HT08012 | Schiene oben | S355MC / Bl. 5x923x1885 |
| 5 | 1 | ET | 0125HT08017 | Verstaerkung Drehpunkt | S355MC / Bl. 8x200x300 |
| 6 | 4 | ET | 0125HT08022 | Zylinderhalterung | S355JR / Bl. 5x40x45 |

Toleranzen und Normen

Allgemeintol. DIN ISO 2768 mH
Kanten ISO 13715
Oberfläche Din EN ISO 1302
Schweißtol. Din ISO 13920-BF

PROJEKTION NACH ISO 5456

Massstab: 0.100

Gewicht: 94.144 kg

Werkstoff / Halbzeug
-; -

| | Datum | Name |
|---|---|---|
| Bearb. | 13.02.26 | mh |
| Gepr. | | |
| Norm | | |

Benennung

# Schiene oben Schwt.

Zeichnungsnummer

0125HT08013

Blatt 1 von 4

| Nr | Aenderung | Datum | Name |
|---|---|---|---|
| | - | - | |

Urspr.

Ersatz fuer:

Ersatz durch:

Weitergabe sowie Vervielfaeltigung dieser Unterlage, Verwertung und Mitteilung ihres Inhaltes nicht gestattet, soweit nicht ausdruecklich zugestanden. Zuwiderhandlungen verpflichten zu Schadenersatz.
Alle Rechte fuer den Fall der Patenterteilung oder Gebrauchsmuster-Eintragung vorbehalten. (Schutzvermerk DIN ISO 16016 beachten)

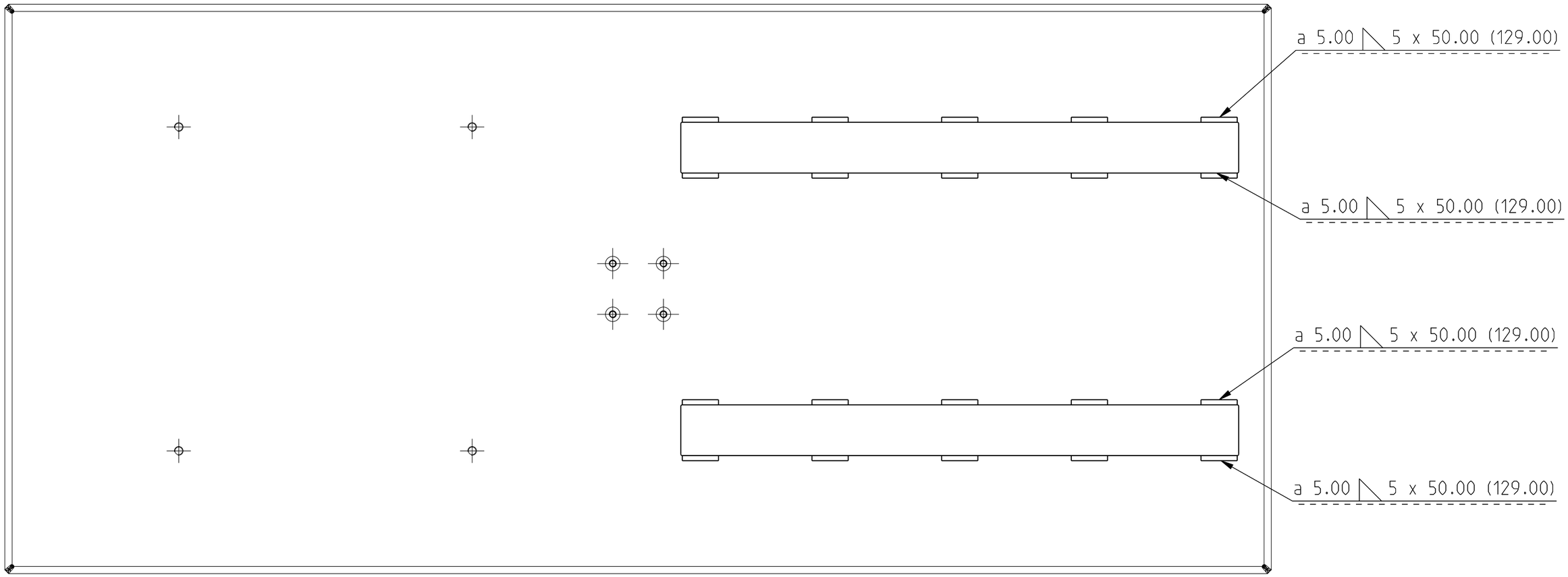


| | |
|---|---|
| Herstellerqualifikation | DIN EN 1090-2 |
| Bewertungsgruppe: | C/DIN EN ISO 5817 |
| Schweissparam. gemaess WPS: | WPS-A3-14-T5-20-FM1<br>- |
| Schweissprozess: | siehe WPS |
| Zusatzwerkstoff: | siehe WPS |
| Stahlsorten: | S235JR, S355MC; |
| Schweissnahtstaerke: | a=3; 4; 5; |
| Waermebehandlung: | |
| Pruefverfahren: | Sichtkontrolle |
| Schweisstechnisch gepr. am: | |
| Schweisstechnisch gepr. durch: | |

Toleranzen und Normen

Allgemeintol. DIN ISO 2768 mH
Kanten ISO 13715
Oberfläche Din EN ISO 1302
Schweißtol. Din ISO 13920-BF

PROJEKTION NACH ISO 5456

Massstab: 0.100

Gewicht: 94.144 kg

Werkstoff / Halbzeug
-; -

| | Datum | Name |
|---|---|---|
| Bearb. | 13.02.26 | mh |
| Gepr. | | |
| Norm | | |

Benennung
Schiene oben Schwt.

Zeichnungsnummer
0125HT08013

Blatt 2 von 4

| Nr | Aenderung | Datum | Name |
|---|---|---|---|
| | - | - | |

Urspr.

Ersatz fuer:

Ersatz durch:

Weitergabe sowie Vervielfaeltigung dieser Unterlage, Verwertung und Mitteilung ihres Inhaltes nicht gestattet, soweit nicht ausdruecklich zugestanden. Zuwiderhandlungen verpflichten zu Schadenersatz.
Alle Rechte fuer den Fall der Patenterteilung oder Gebrauchsmuster-Eintragung vorbehalten. (Schutzvermerk DIN ISO 16016 beachten)

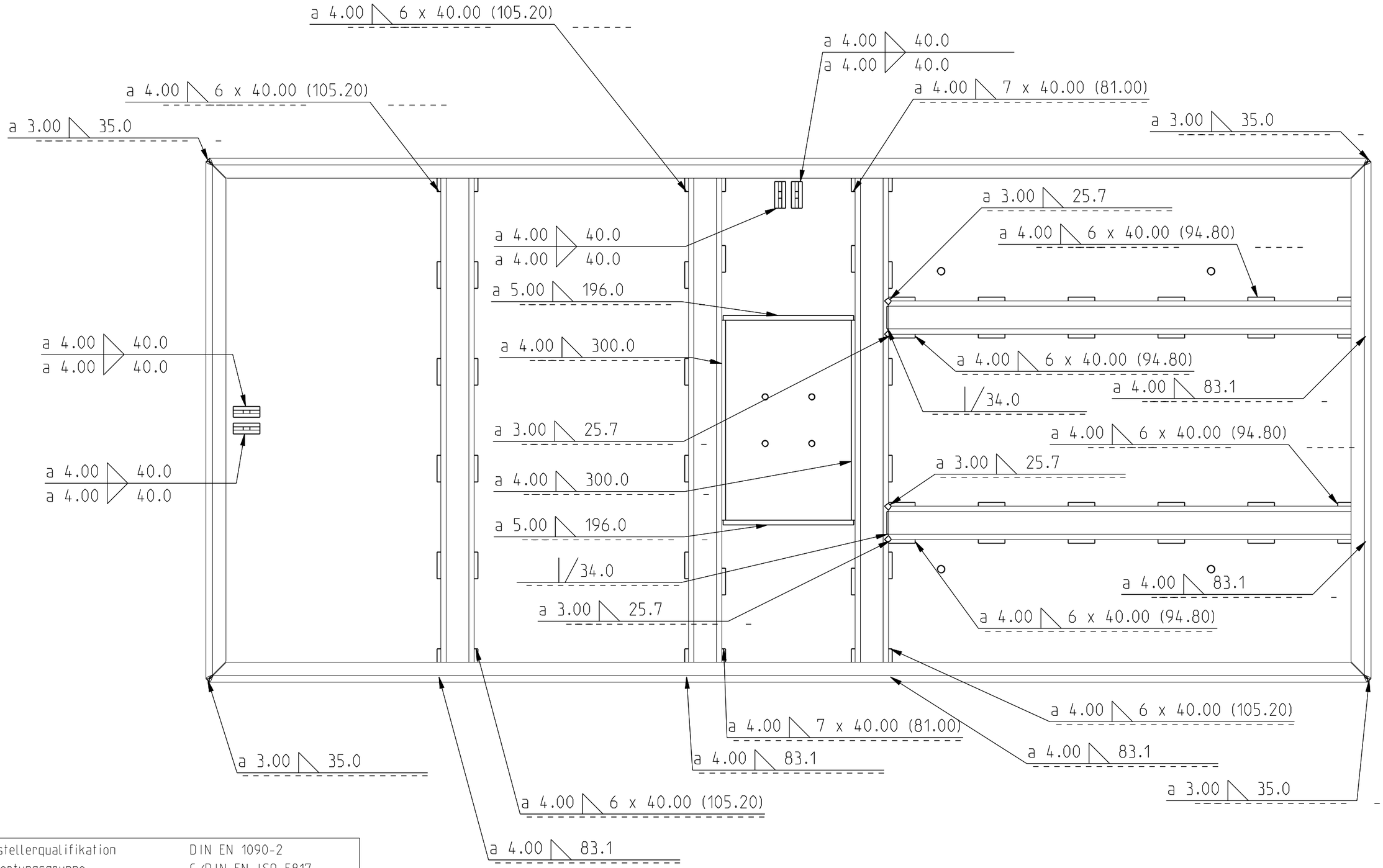


| | |
|---|---|
| Herstellerqualifikation | DIN EN 1090-2 |
| Bewertungsgruppe: | C/DIN EN ISO 5817 |
| Schweissparam. gemaess WPS: | WPS-A3-14-T5-20-FM1<br>- |
| Schweissprozess: | siehe WPS |
| Zusatzwerkstoff: | siehe WPS |
| Stahlsorten: | S235JR, S355MC; |
| Schweissnahtstaerke: | a=3; 4; 5; |
| Waermebehandlung: | |
| Pruefverfahren: | Sichtkontrolle |
| Schweisstechnisch gepr. am: | |
| Schweisstechnisch gepr. durch: | |

Toleranzen und Normen

| | |
|---|---|
| Allgemeintol. | DIN ISO 2768 mH |
| Kanten | ISO 13715 |
| Oberfläche | Din EN ISO 1302 |
| Schweißtol. | Din ISO 13920-BF |

PROJEKTION NACH ISO 5456

Massstab: 0.175

Gewicht: 94.135 kg

Werkstoff / Halbzeug

-; -

| | Datum | Name |
|---|---|---|
| Bearb. | 13.02.26 | mh |
| Gepr. | | |
| Norm | | |

Benennung

Schiene oben Schwt.

Zeichnungsnummer

0125HT08013

Blatt 3 von 4

| Nr | Aenderung | Datum | Name |
|---|---|---|---|
| | - | - | |

Urspr.

Ersatz fuer:

Ersatz durch:

Weitergabe sowie Vervielfaeltigung dieser Unterlage, Verwertung und Mitteilung ihres Inhaltes nicht gestattet, soweit nicht ausdruecklich zugestanden. Zuwiderhandlungen verpflichten zu Schadenersatz.
Alle Rechte fuer den Fall der Patenterteilung oder Gebrauchsmuster-Eintragung vorbehalten. (Schutzvermerk DIN ISO 16016 beachten)

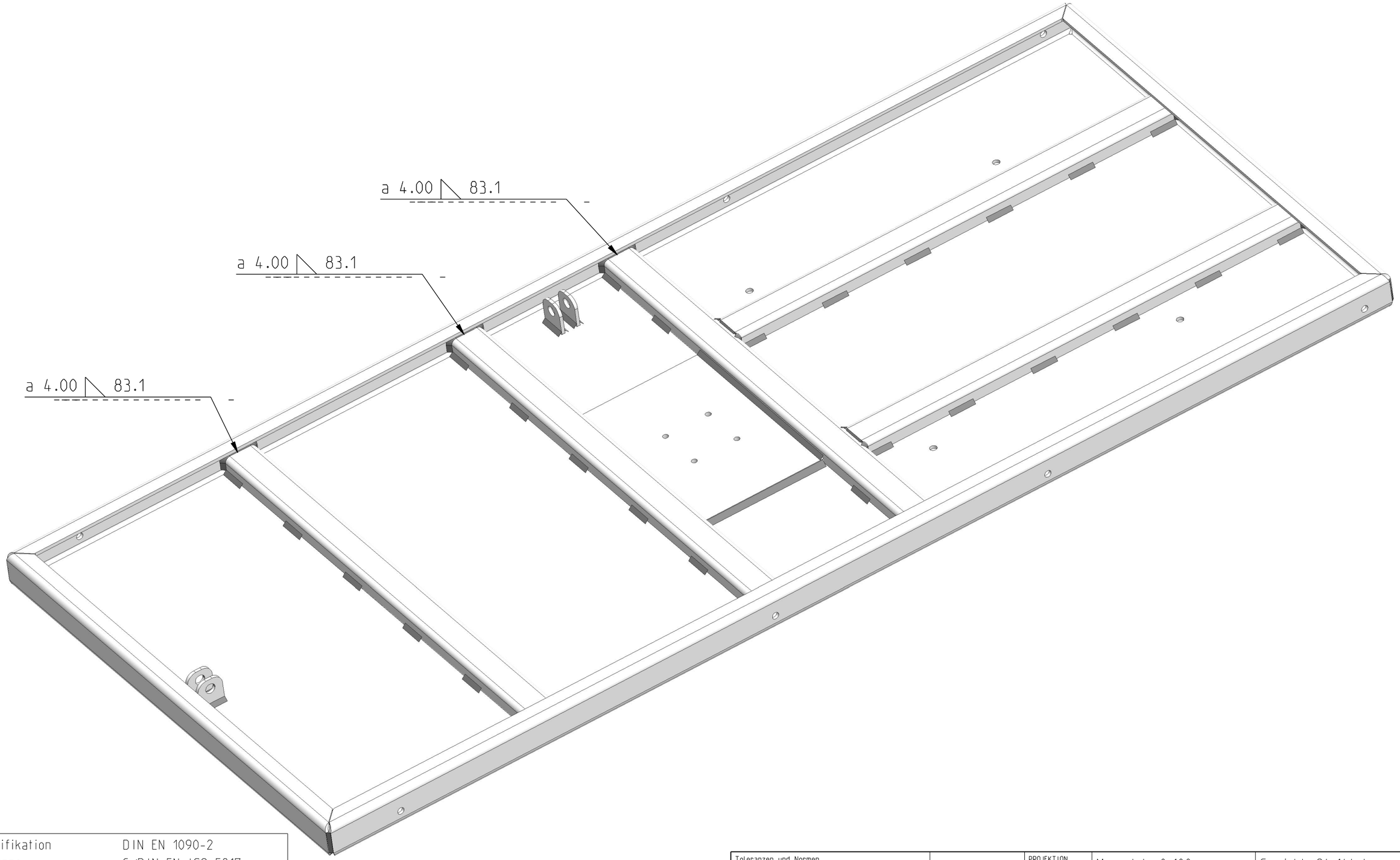


| | |
|---|---|
| Herstellerqualifikation | DIN EN 1090-2 |
| Bewertungsgruppe: | C/DIN EN ISO 5817 |
| Schweissparam. gemaess WPS: | WPS-A3-14-T5-20-FM1<br>- |
| Schweissprozess: | siehe WPS |
| Zusatzwerkstoff: | siehe WPS |
| Stahlsorten: | S235JR, S355MC; |
| Schweissnahtstaerke: | a=3; 4; 5; |
| Waermebehandlung: | |
| Pruefverfahren: | Sichtkontrolle |
| Schweisstechnisch gepr. am: | |
| Schweisstechnisch gepr. durch: | |

Toleranzen und Normen

Allgemeintol. DIN ISO 2768 mH
Kanten ISO 13715
Oberfläche Din EN ISO 1302
Schweißtol. Din ISO 13920-BF

PROJEKTION NACH ISO 5456

Massstab: 0.100

Gewicht: 94.144 kg

Werkstoff / Halbzeug
-; -

| | Datum | Name |
|---|---|---|
| Bearb. | 13.02.26 | mh |
| Gepr. | | |
| Norm | | |

Benennung
Schiene oben Schwt.

Zeichnungsnummer
0125HT08013

Blatt 4 von 4

| Nr | Aenderung | Datum | Name |
|---|---|---|---|
| | - | - | |

Urspr.

Ersatz fuer:

Ersatz durch:

Weitergabe sowie Vervielfaeltigung dieser Unterlage, Verwertung und Mitteilung ihres Inhaltes nicht gestattet, soweit nicht ausdruecklich zugestanden. Zuwiderhandlungen verpflichten zu Schadenersatz.
Alle Rechte fuer den Fall der Patenterteilung oder Gebrauchsmuster-Eintragung vorbehalten. (Schutzvermerk DIN ISO 16016 beachten)

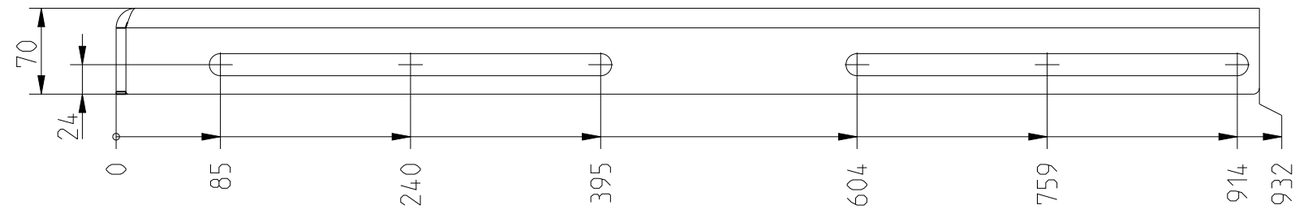


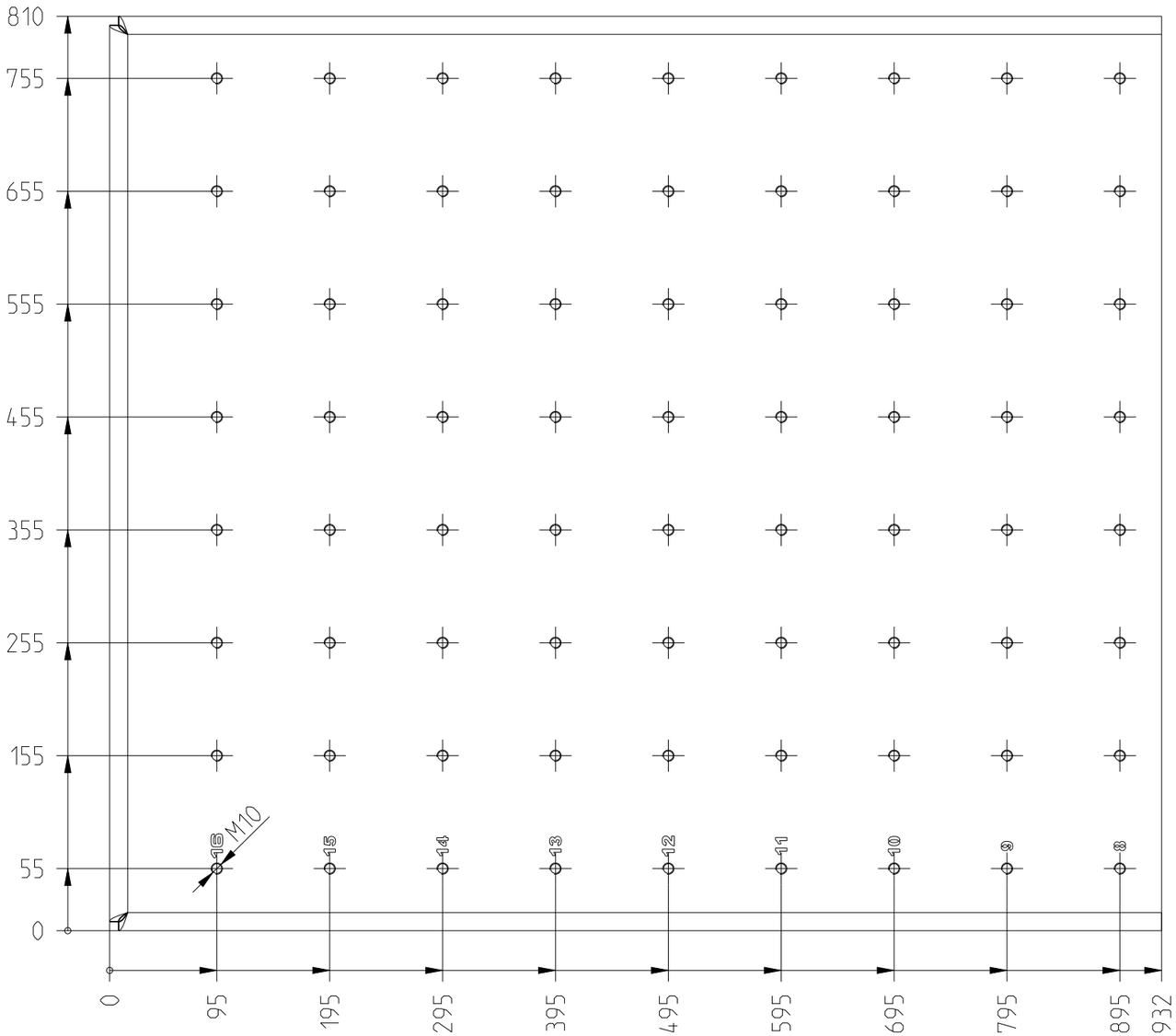


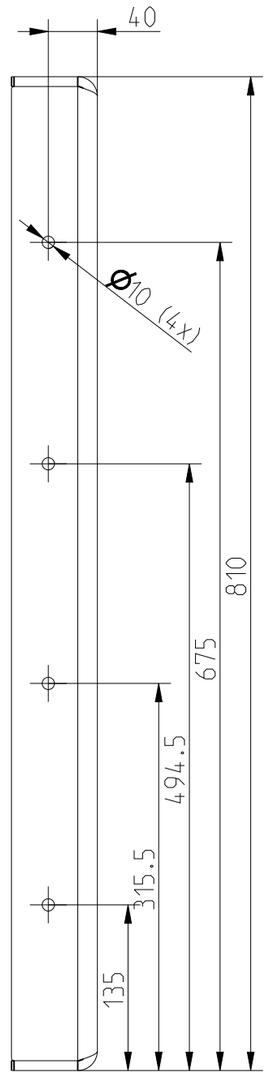


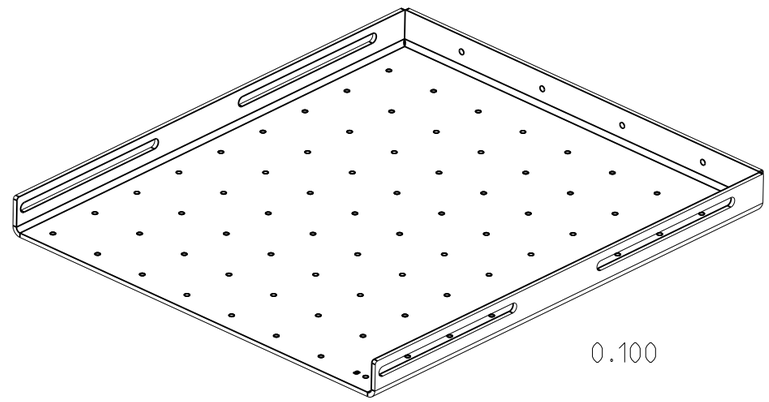


| | | | | | | |
|---|---|---|---|---|---|---|
| Toleranzen und Normen | | | | PROJEKTION NACH ISO 5456 | Massstab: 0.200 | Gewicht: 55.033 kg |
| Allgemeintol. DIN ISO 2768 mH<br>Kanten ISO 13715<br>Oberfläche Din EN ISO 1302<br>Schweißtol. Din ISO 13920-BF | | | | | Werkstoff / Halbzeug<br>S355MC; Bl. 8x923.7x988.8 | |
| | | | | Datum | Name | Benennung |
| | | | | Bearb. 04.02.26 | mh | Adaptertraeger Schiebestueck |
| | | | | Gepr. | | |
| | | | | Norm | | |
| | | | | | | Zeichnungsnummer 0125HT08014 |
| | | | | | | Blatt 1 von 3 |
| Nr | Aenderung | Datum | Name | Urspr. | Ersatz fuer: | Ersatz durch: |
| | - | - | | | | |

Weitergabe sowie Vervielfaeltigung dieser Unterlage, Verwertung und Mitteilung ihres Inhaltes nicht gestattet, soweit nicht ausdruecklich zugestanden. Zuwiderhandlungen verpflichten zu Schadenersatz.
Alle Rechte fuer den Fall der Patenterteilung oder Gebrauchsmuster-Eintragung vorbehalten. (Schutzvermerk DIN ISO 16016 beachten)

# Abwicklung

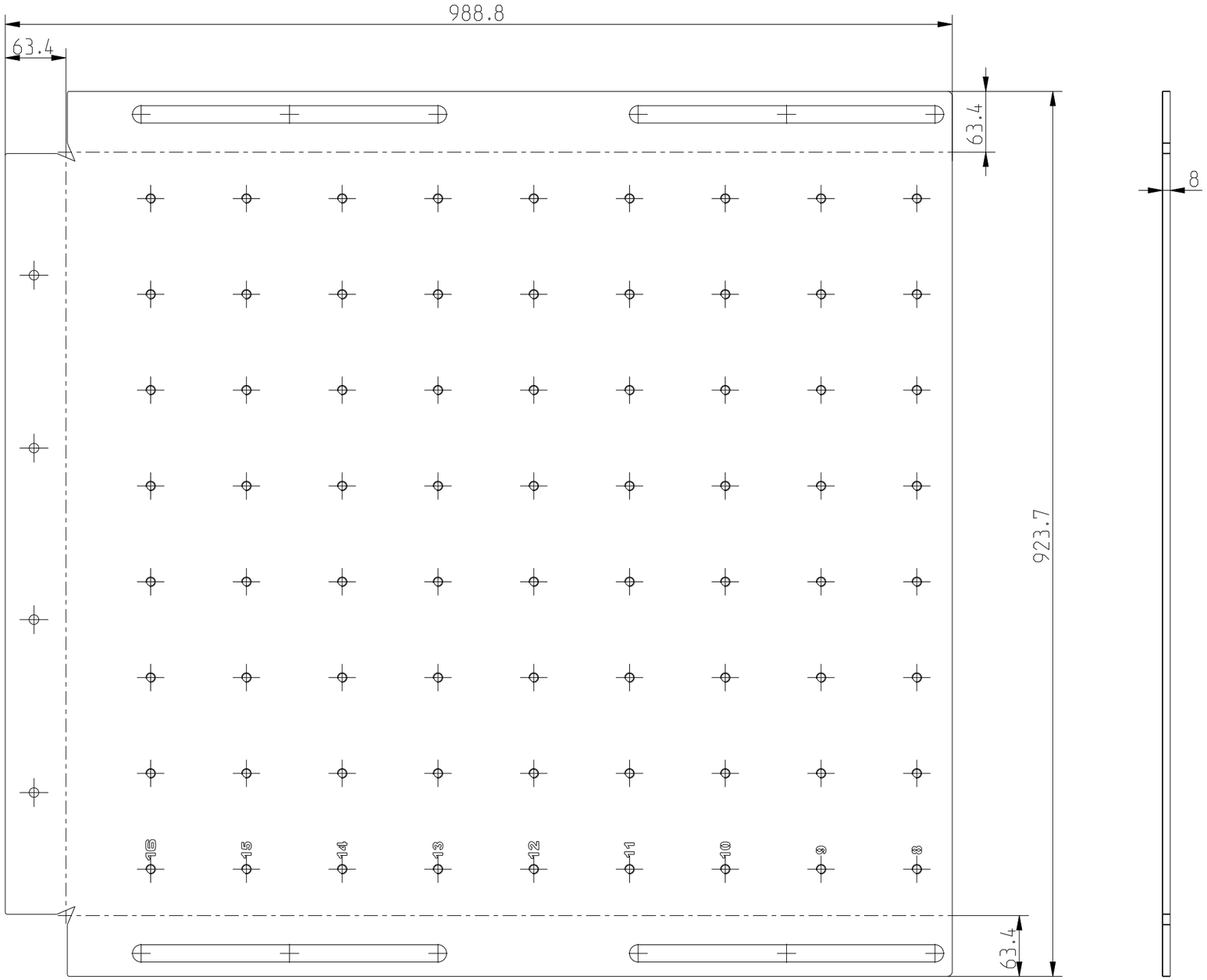


| Toleranzen und Normen | | | | | | | | |
|---|---|---|---|---|---|---|---|---|
| Allgemeintol. DIN ISO 2768 mH<br>Kanten ISO 13715<br>Oberfläche Din EN ISO 1302<br>Schweißtol. Din ISO 13920-BF | | | | | | PROJEKTION NACH ISO 5456 | Massstab: 0.200 | Gewicht: 55.033 kg |
| | | | | | | | Werkstoff / Halbzeug<br>S355MC; Bl. 8x923.7x988.8 | |
| | | | | | Datum | Name | Benennung | |
| | | | | Bearb. | 04.02.26 | mh | Adaptertraeger Schiebestueck | |
| | | | | Gepr. | | | | |
| | | | | Norm | | | | |
| | | | | | | | Zeichnungsnummer<br>0125HT08014 | Blatt 2 von 3 |
| | - | - | | | | | | |
| Nr | Aenderung | Datum | Name | Urspr. | | | Ersatz fuer: | Ersatz durch: |

Weitergabe sowie Vervielfaeltigung dieser Unterlage, Verwertung und Mitteilung ihres Inhaltes nicht gestattet, soweit nicht ausdruecklich zugestanden. Zuwiderhandlungen verpflichten zu Schadenersatz.
Alle Rechte fuer den Fall der Patenterteilung oder Gebrauchsmuster-Eintragung vorbehalten. (Schutzvermerk DIN ISO 16016 beachten)

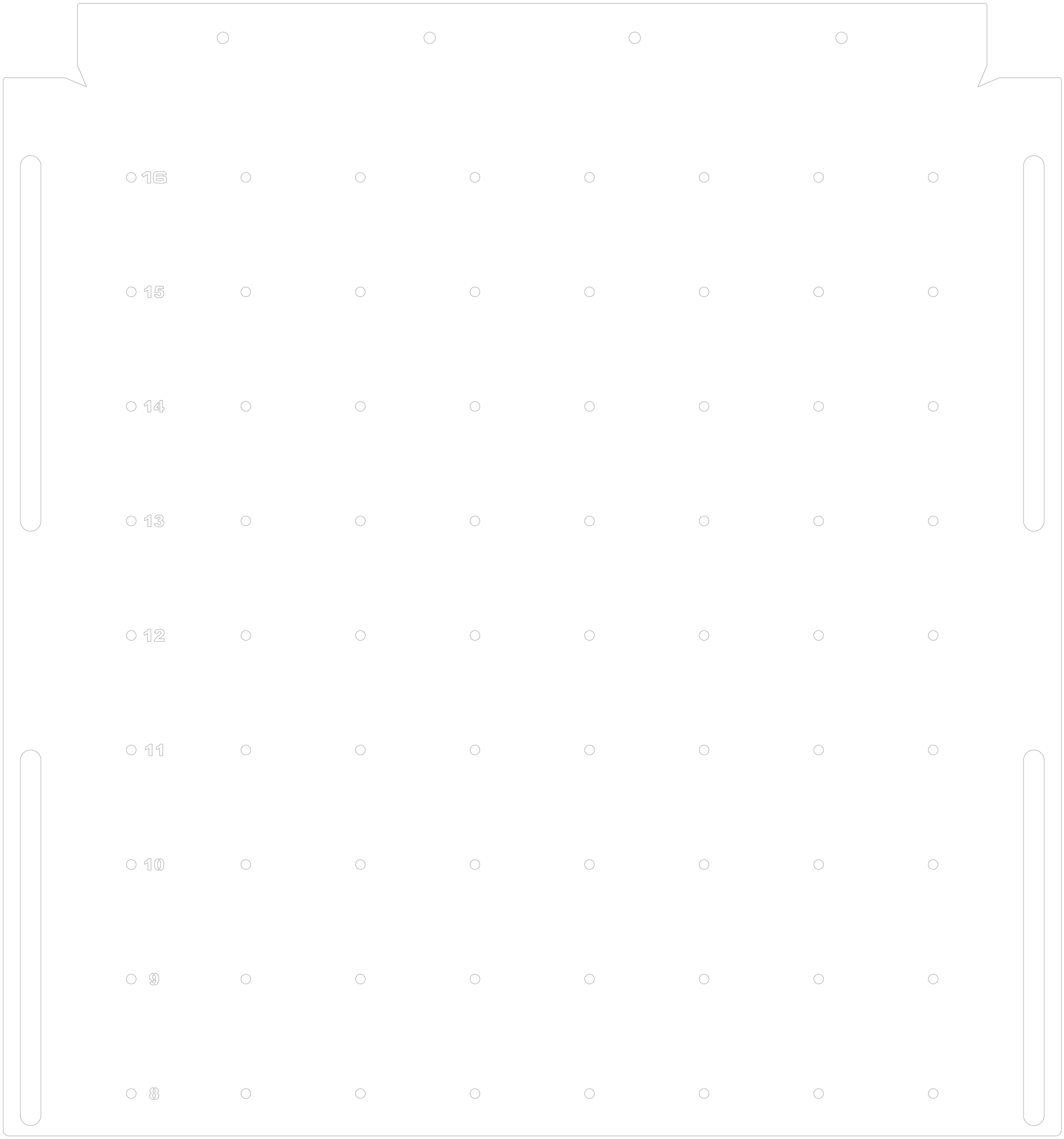
16
15
14
13
12
11
10
9
8

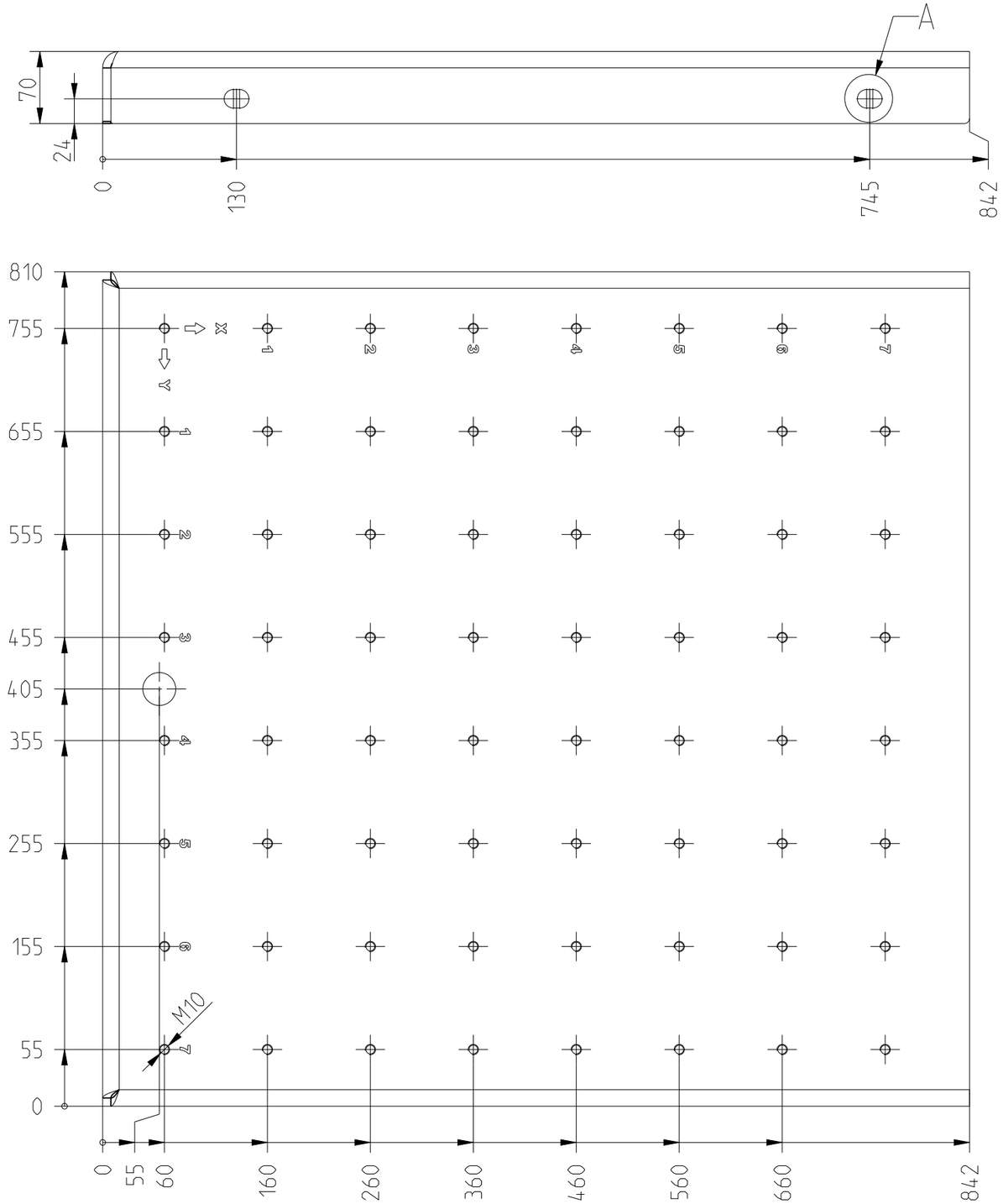


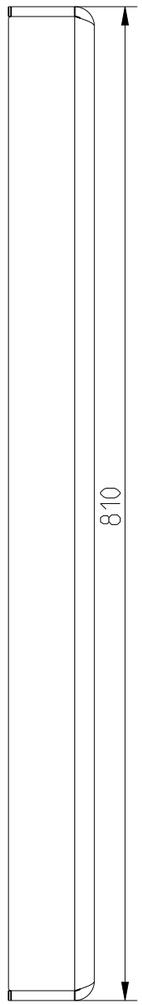


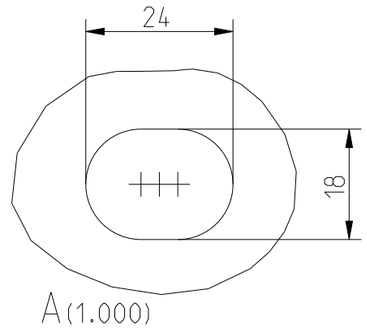


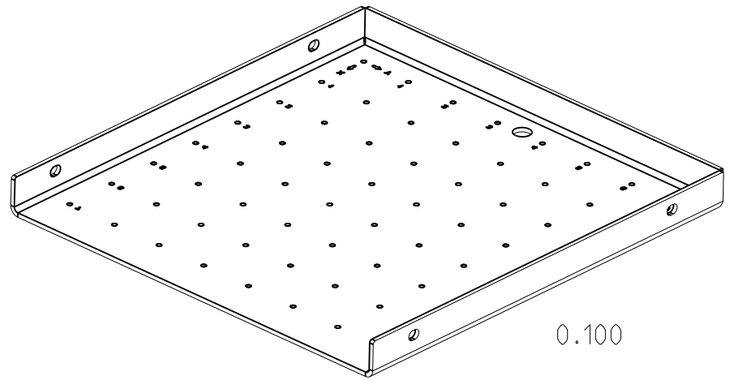


| | | | | | | |
|---|---|---|---|---|---|---|
| Toleranzen und Normen | | | | PROJEKTION NACH ISO 5456 | Massstab: 0.200 | Gewicht: 51.170 kg |
| Allgemeintol. DIN ISO 2768 mH<br>Kanten ISO 13715<br>Oberfläche Din EN ISO 1302<br>Schweißtol. Din ISO 13920-BF | | | | | Werkstoff / Halbzeug<br>S355MC; Bl. 8x898.8x923.7 | |
| | | | | Datum | Name | Benennung |
| | | | | Bearb. 04.02.26 | mh | Adaptertraeger Schiebestueck |
| | | | | Gepr. | | |
| | | | | Norm | | |
| | | | | | | Zeichnungsnummer 0125HT08015 |
| | | | | | | Blatt 1 von 3 |
| Nr | Aenderung | Datum | Name | Urspr. | Ersatz fuer: | Ersatz durch: |
| | - | - | | | | |

Weitergabe sowie Vervielfaeltigung dieser Unterlage, Verwertung und Mitteilung ihres Inhaltes nicht gestattet, soweit nicht ausdruecklich zugestanden. Zuwiderhandlungen verpflichten zu Schadenersatz.
Alle Rechte fuer den Fall der Patenterteilung oder Gebrauchsmuster-Eintragung vorbehalten. (Schutzvermerk DIN ISO 16016 beachten)

# Abwicklung

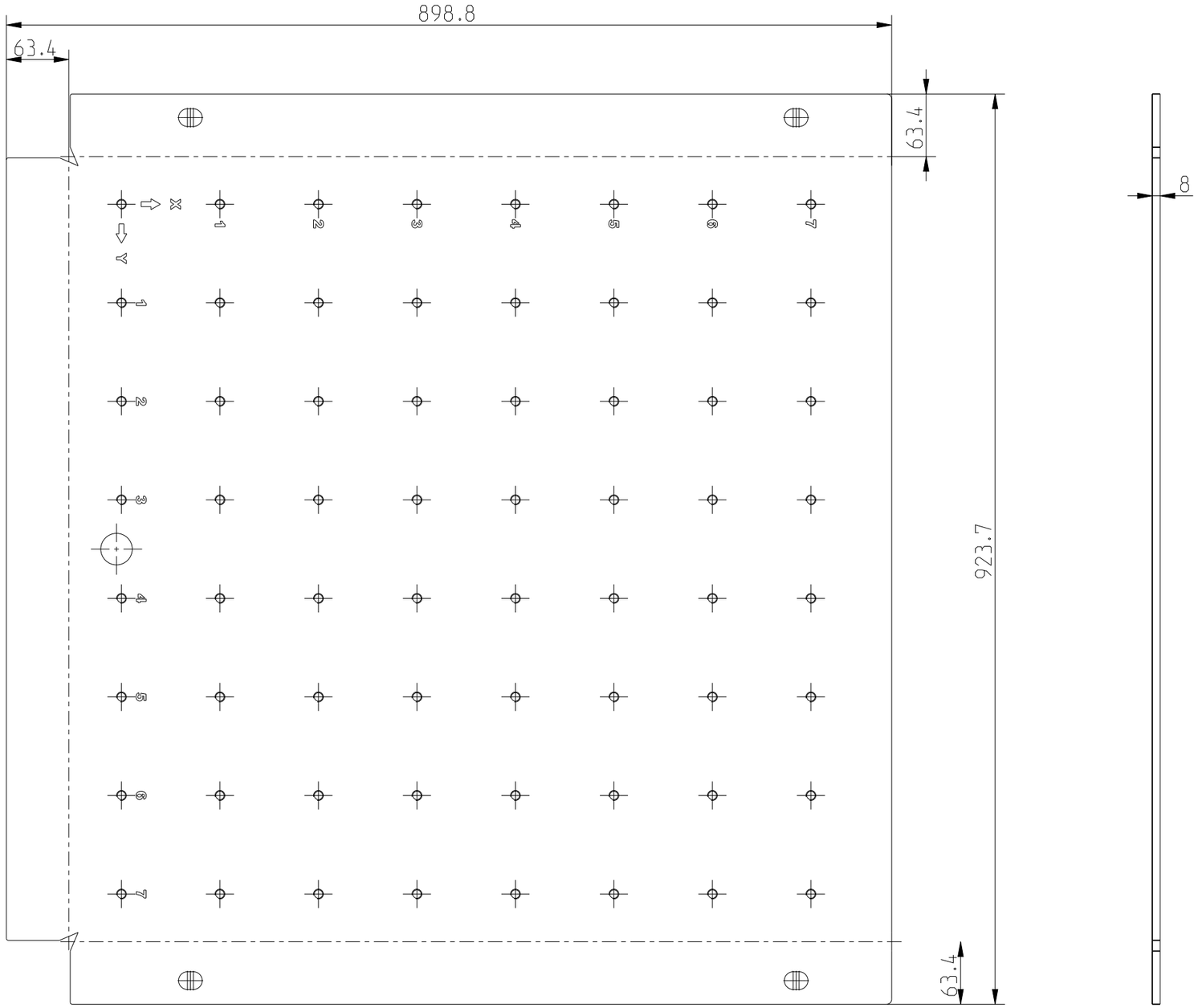


| Toleranzen und Normen | | | | | | | | |
|---|---|---|---|---|---|---|---|---|
| Allgemeintol. DIN ISO 2768 mH<br>Kanten ISO 13715<br>Oberfläche Din EN ISO 1302<br>Schweißtol. Din ISO 13920-BF | | | | | PROJEKTION NACH ISO 5456 | Massstab: 0.200 | Gewicht: 51.170 kg | |
| | | | | | | Werkstoff / Halbzeug<br>S355MC; Bl. 8x898.8x923.7 | | |
| | | | | | Datum | Name | Benennung | |
| | | | | Bearb. | 04.02.26 | mh | Adaptertraeger Schiebestueck | |
| | | | | Gepr. | | | | |
| | | | | Norm | | | | |
| | | | | | | | Zeichnungsnummer<br>0125HT08015 | Blatt 2 von 3 |
| | - | - | | - | | | | |
| Nr | Aenderung | Datum | Name | Urspr. | | | Ersatz fuer: | Ersatz durch: |

Weitergabe sowie Vervielfaeltigung dieser Unterlage, Verwertung und Mitteilung ihres Inhaltes nicht gestattet, soweit nicht ausdrueckliich zugestanden. Zuwiderhandlungen verpflichten zu Schadenersatz.
Alle Rechte fuer den Fall der Patenterteilung oder Gebrauchsmuster-Eintragung vorbehalten. (Schutzvermerk DIN ISO 16016 beachten)

7
6
5
4
3
2
1
Y
X
1
2
3
4
5
6
7

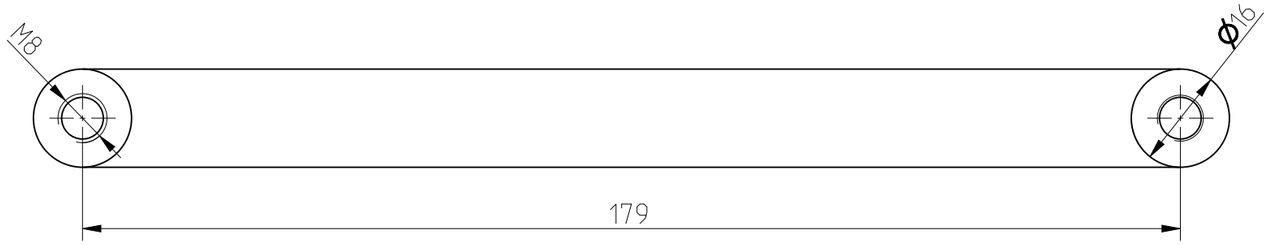


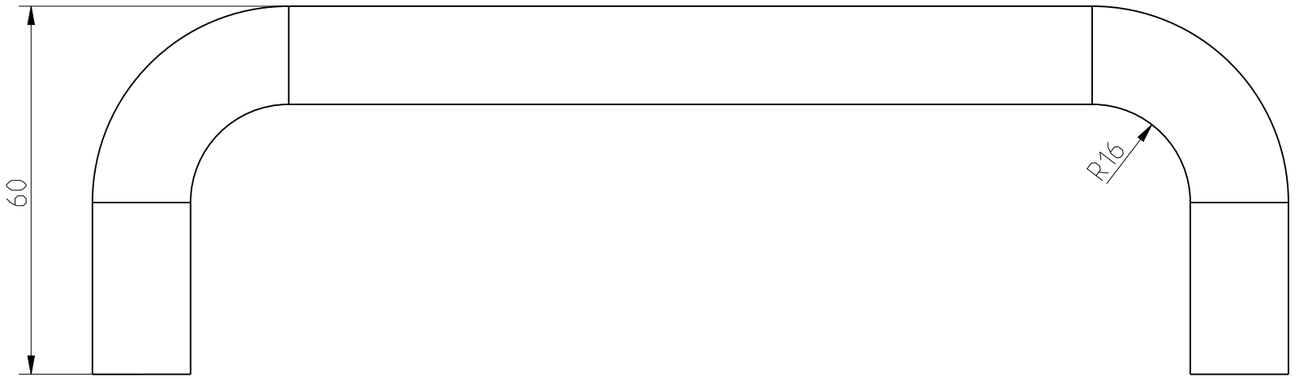


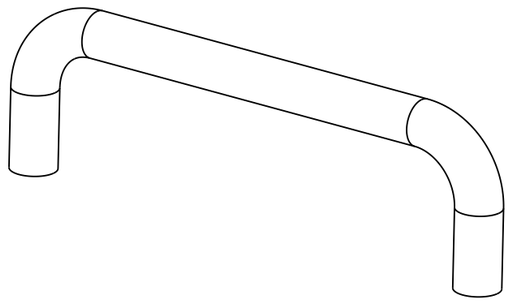

0.500

| | | | | | | |
|---|---|---|---|---|---|---|
| Toleranzen und Normen | | | | | PROJEKTION NACH ISO 5456 | Massstab: 1.000 | Gewicht: 0.402 kg |
| Allgemeintol. DIN ISO 2768 mH<br>Kanten ISO 13715<br>Oberfläche Din EN ISO 1302<br>Schweißtol. Din ISO 13920-BF | | | | | | Werkstoff / Halbzeug<br>Alu blank; Kaufteil: GN 565-26-179-SW | |
| | | | | | Datum | Name | Benennung |
| | | | | Bearb. | 04.02.26 | mh | Buegelgriff |
| | | | | Gepr. | | | |
| | | | | Norm | | | |
| | | | | | | | Zeichnungsnummer 0125HT08016 |
| | - | - | | | | | Blatt 1 von 1 |
| Nr | Aenderung | Datum | Name | Urspr. | | Ersatz fuer: | Ersatz durch: |

Weitergabe sowie Vervielfaeltigung dieser Unterlage. Verwertung und Mitteilung ihres Inhaltes nicht gestattet. soweit nicht ausdruecklich zugestanden. Zuwiderhandlungen verpflichten zu Schadenersatz.
Alle Rechte fuer den Fall der Patenterteilung oder Gebrauchsmuster-Eintragung vorbehalten. (Schutzvermerk DIN ISO 16016 beachten)

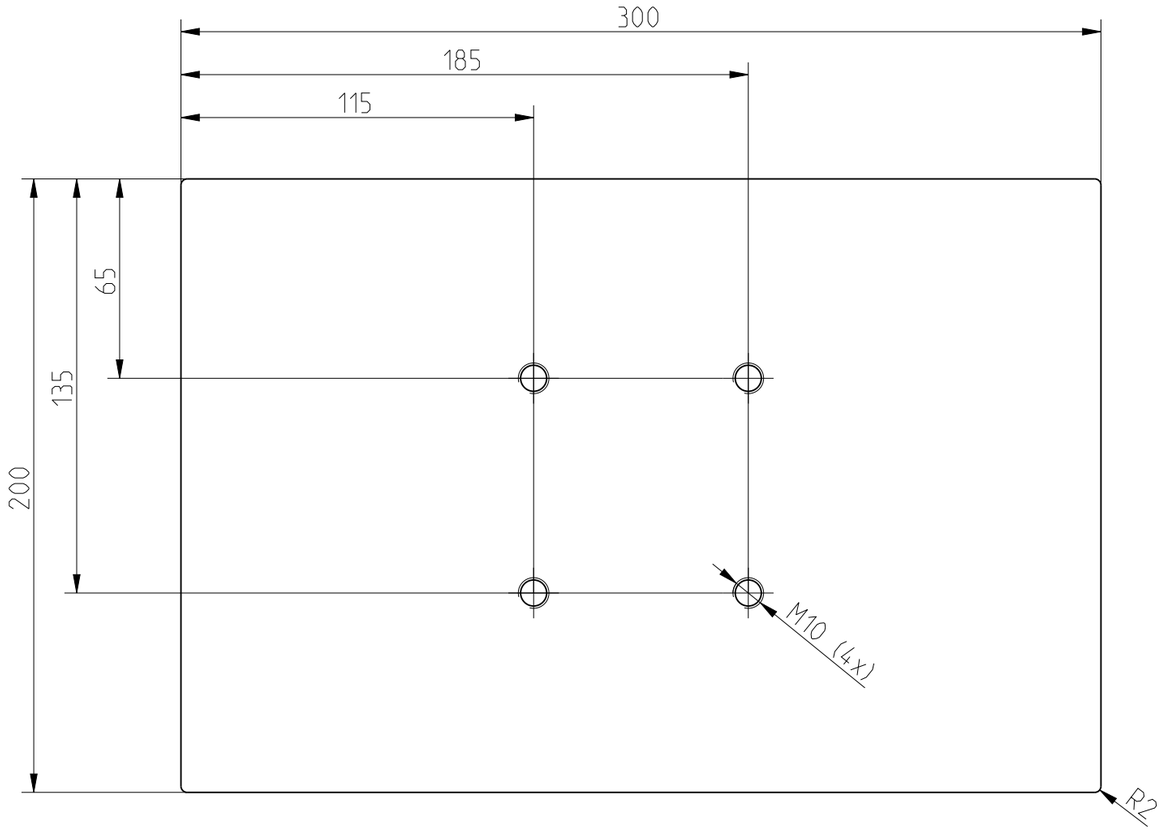


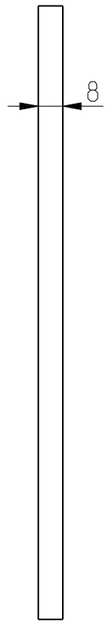


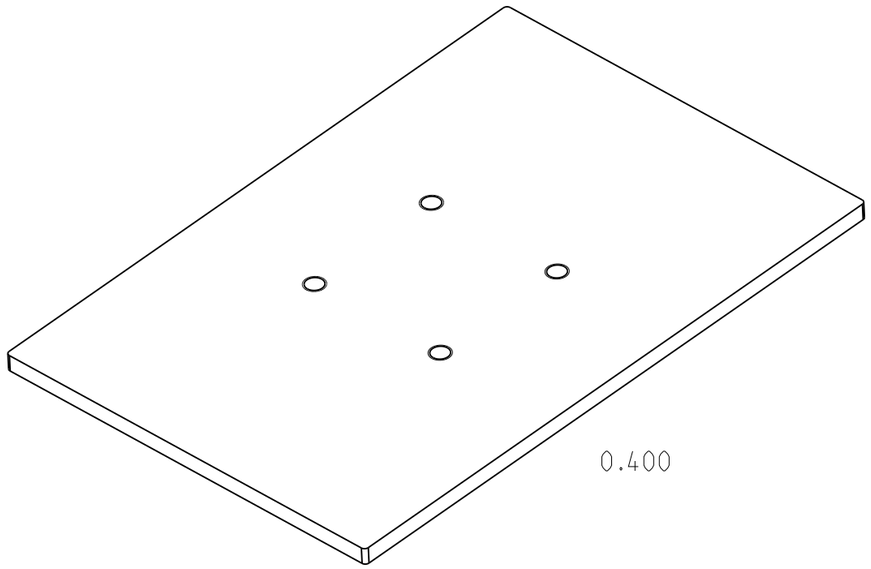


| | | | | | | |
|---|---|---|---|---|---|---|
| Toleranzen und Normen | | | | PROJEKTION NACH ISO 5456 | Massstab: 0.500 | Gewicht: 3.753 kg |
| Allgemeintol. DIN ISO 2768 mH<br>Kanten ISO 13715<br>Oberfläche Din EN ISO 1302<br>Schweißtol. Din ISO 13920-BF | | | | | Werkstoff / Halbzeug<br>S355MC; Bl. 8x200x300 | |
| | | | | Datum | Name | Benennung |
| | | | | Bearb. 04.02.26 | mh | Verstaerkung Drehpunkt |
| | | | | Gepr. | | |
| | | | | Norm | | |
| | | | | | | Zeichnungsnummer 0125HT08017 |
| | | | | | | Blatt 1 von 2 |
| Nr | Aenderung | Datum | Name | Urspr. | Ersatz fuer: | Ersatz durch: |
| | - | - | | | | |

Weitergabe sowie Vervielfaeltigung dieser Unterlage, Verwertung und Mitteilung ihres Inhaltes nicht gestattet, soweit nicht ausdruecklich zugestanden. Zuwiderhandlungen verpflichten zu Schadenersatz.
Alle Rechte fuer den Fall der Patenterteilung oder Gebrauchsmuster-Eintragung vorbehalten. (Schutzvermerk DIN ISO 16016 beachten)

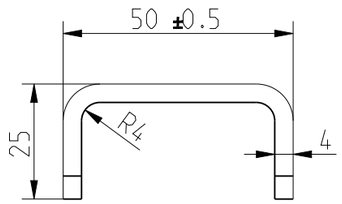


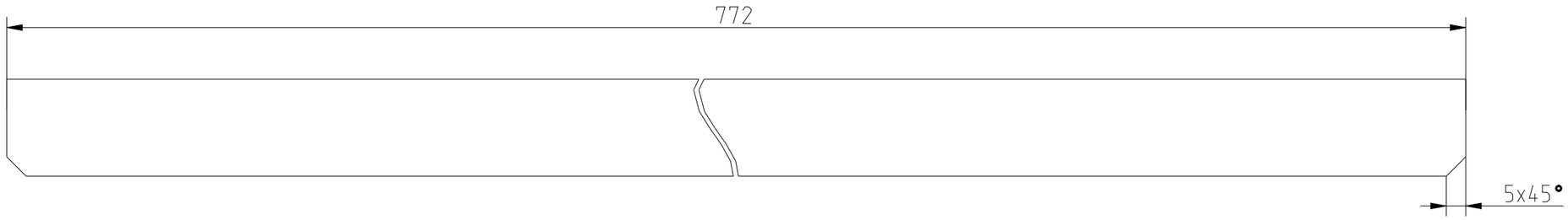


Abwicklung

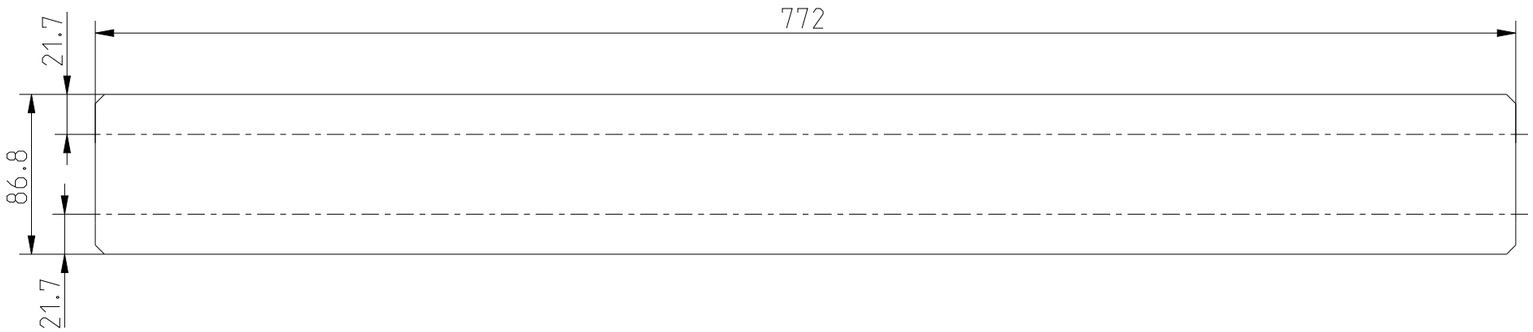


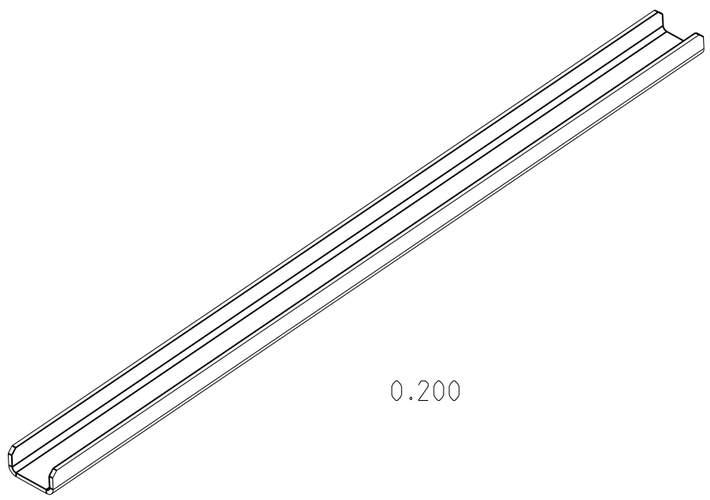


| | | | | | | |
|---|---|---|---|---|---|---|
| Toleranzen und Normen | | | | | PROJEKTION NACH ISO 5456 | Massstab: 0.750 | Gewicht: 2.103 kg |
| Allgemeintol. DIN ISO 2768 mH<br>Kanten ISO 13715<br>Oberflache Din EN ISO 1302<br>Schweiftol. Din ISO 13920-BF | | | | | | Werkstoff / Halbzeug<br>S355MC; Bl. 4x86x772 | |
| | | | | | Datum | Name | Benennung |
| | | | | Bearb. | 04.02.26 | mh | Querstrebe |
| | | | | Gepr. | | | |
| | | | | Norm | | | |
| | | | | | | | Zeichnungsnummer<br>0125HT08018 — Blatt 1 von 2 |
| | - | - | | | | | |
| Nr | Aenderung | Datum | Name | Urspr. | | Ersatz fuer: | Ersatz durch: |

Weitergabe sowie Vervielfaeltigung dieser Unterlage, Verwertung und Mitteilung ihres Inhaltes nicht gestattet, soweit nicht ausdruecklich zugestanden. Zuwiderhandlungen verpflichten zu Schadenersatz.
Alle Rechte fuer den Fall der Patenterteilung oder Gebrauchsmuster-Eintragung vorbehalten. (Schutzvermerk DIN ISO 16016 beachten)

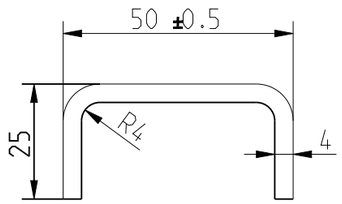


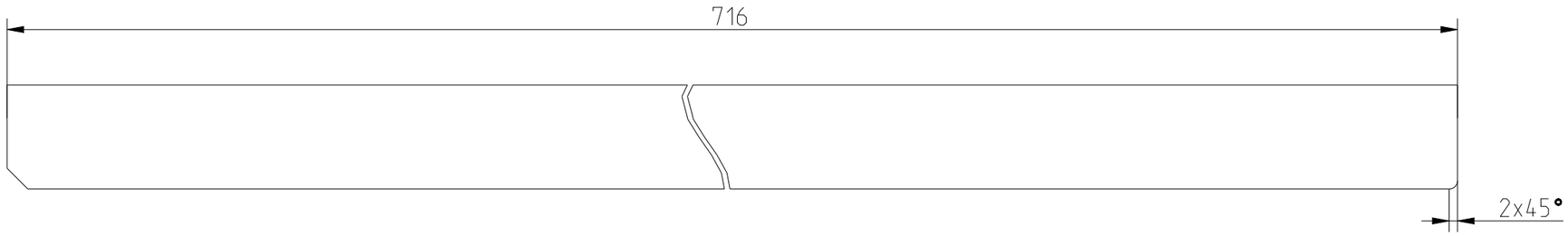


Abwicklung

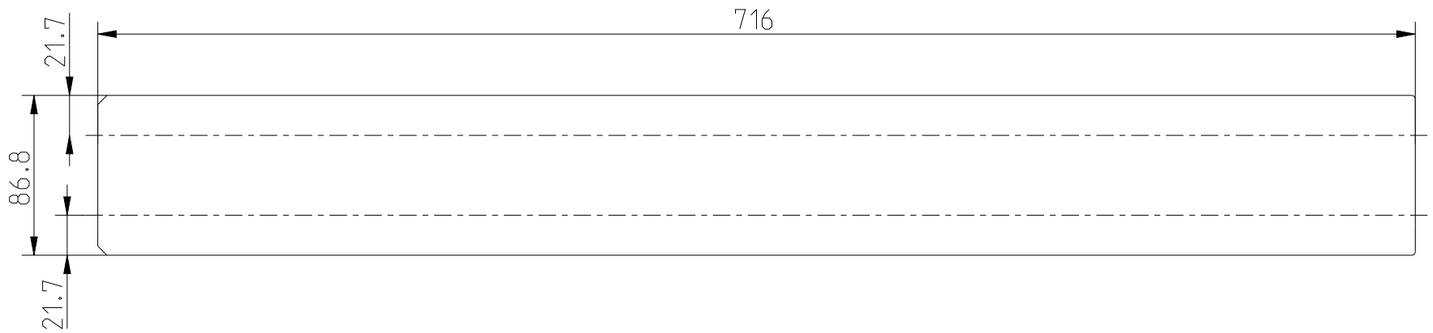


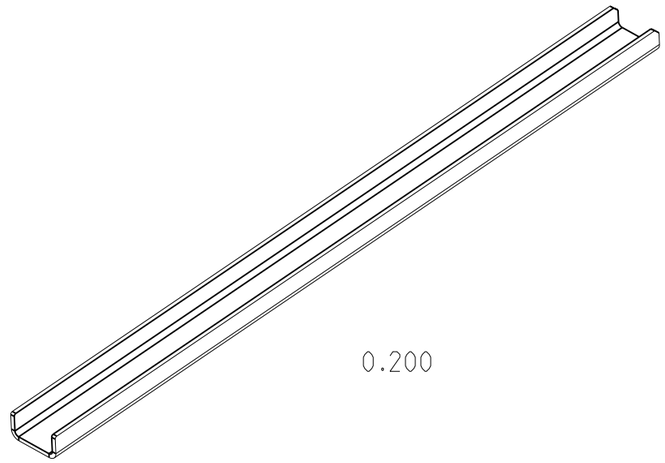


| | | | | | | |
|---|---|---|---|---|---|---|
| Toleranzen und Normen | | | | | PROJEKTION NACH ISO 5456 | Massstab: 0.750 | Gewicht: 1.951 kg |
| Allgemeintol. DIN ISO 2768 mH<br>Kanten ISO 13715<br>Oberflache Din EN ISO 1302<br>Schweißtol. Din ISO 13920-BF | | | | | | Werkstoff / Halbzeug<br>S355MC; Bl. 4x86x716 | |
| | | | | | Datum | Name | Benennung |
| | | | | Bearb. | 04.02.26 | mh | Laengsstrebe |
| | | | | Gepr. | | | |
| | | | | Norm | | | |
| | | | | | | | Zeichnungsnummer 0125HT08019 — Blatt 1 von 2 |
| | - | - | | | | | |
| Nr | Aenderung | Datum | Name | Urspr. | | Ersatz fuer: | Ersatz durch: |

Weitergabe sowie Vervielfaeltigung dieser Unterlage, Verwertung und Mitteilung ihres Inhaltes nicht gestattet, soweit nicht ausdruecklich zugestanden. Zuwiderhandlungen verpflichten zu Schadenersatz.
Alle Rechte fuer den Fall der Patenterteilung oder Gebrauchsmuster-Eintragung vorbehalten. (Schutzvermerk DIN ISO 16016 beachten)

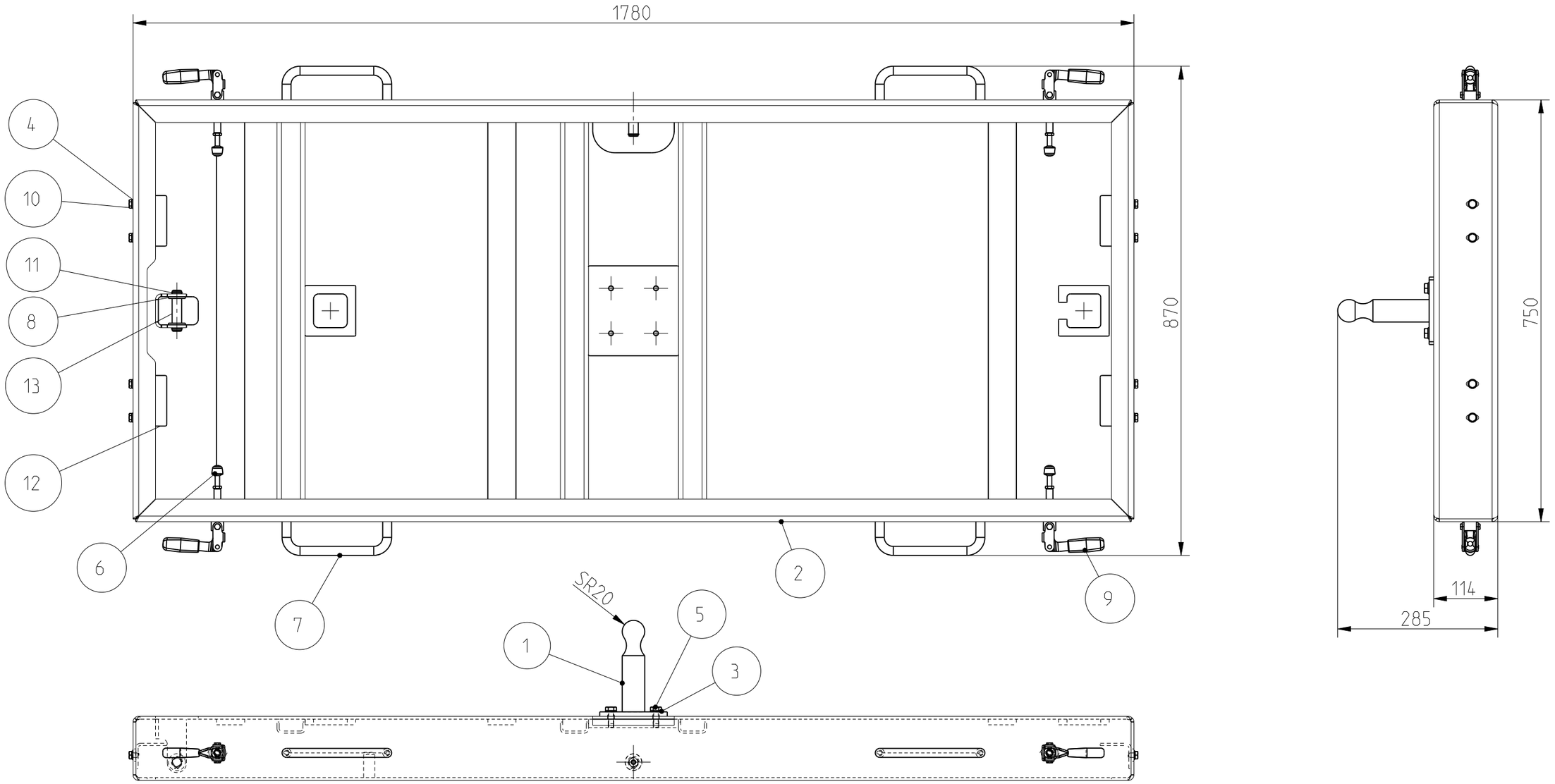


Stueckliste ( aehnlich DIN 6771-A) / alle Objekte der obersten (aktuellen) Baugruppe

| 1 | 2 | 3 | 4 | 5 | 6 |
|---|---|---|---|---|---|
| Lfd. Nr. | Menge | Typ | Zeichnungs-Nr.: | Benennung | Werkstoff / Halbzeug |
| 1 | 1 | BG | 0125HT08023 | Drehpunkt Schwt. | - / - |
| 2 | 1 | BG | 0125HT08043 | Schiene mitte Schwt. | - / - |
| 3 | 4 | ET | 9125_1-A10_5 | Scheibe | - / DIN 125 - A 10.5 |
| 4 | 8 | ET | 9125_1-A8_4 | Scheibe | - / DIN125-A8.4Zn |
| 5 | 4 | ET | 9933-M10X30 | SECHSKANTSCHRAUBE | - / DIN 933-M10X30 |
| 6 | 4 | ET | 9GN_708_1_M8_68_B-ST | Andrueckschraube | Stahl/Gummi / GanterNorm |
| 7 | 4 | ET | 0125HT08016 | Buegelgriff | Alu blank / Kaufteil: GN 565-26-179-SW |
| 8 | 2 | ET | 9125_17ZN | Scheibe | St verz. / DIN125-A17 |
| 9 | 4 | ET | 9GN843_1-165-AS | Schubstangenspanner | Stahl / GanterNorm |
| 10 | 8 | ET | 9933M8X12ZN | Sechskantschraube | - / Sechskantschraube |
| 11 | 3 | ET | 9471_17X1 | Sicherungsring | Stahl Zn / DIN 471 17x1 |
| 12 | 4 | ET | 0125HT08058 | Sicherungswinkel | S355MC / Bl. 4x68.4x90 |
| 13 | 1 | ET | 0125HT08065 | Zylinderbolzen | C15 / Rd. 17x73 |

Toleranzen und Normen

Allgemeintol. DIN ISO 2768 mH
Kanten ISO 13715
Oberfläche Din EN ISO 1302
Schweißtol. Din ISO 13920-BF

PROJEKTION NACH ISO 5456

Massstab: 0.130

Gewicht: 103.628 kg

Werkstoff / Halbzeug
-; -

| | Datum | Name |
|---|---|---|
| Bearb. | 16.02.26 | mh |
| Gepr. | | |
| Norm | | |

Benennung
Schiene mitte kpl.

Zeichnungsnummer
0125HT08020

Blatt 1 von 1

| Nr | Aenderung | Datum | Name |
|---|---|---|---|
| | - | - | |

Urspr.

Ersatz fuer:

Ersatz durch:

Weitergabe sowie Vervielfaeltigung dieser Unterlage, Verwertung und Mitteilung ihres Inhaltes nicht gestattet, soweit nicht ausdruecklich zugestanden. Zuwiderhandlungen verpflichten zu Schadenersatz.
Alle Rechte fuer den Fall der Patenterteilung oder Gebrauchsmuster-Eintragung vorbehalten. (Schutzvermerk DIN ISO 16016 beachten)

Abwicklung

| | | | | | | | |
|---|---|---|---|---|---|---|---|
| Toleranzen und Normen | | | | | | PROJEKTION NACH ISO 5456 | Massstab: 0.500 | Gewicht: 1.269 kg |
| Allgemeintol. DIN ISO 2768 mH<br>Kanten ISO 13715<br>Oberfläche Din EN ISO 1302<br>Schweißtol. Din ISO 13920-BF | | | | | | | Werkstoff / Halbzeug<br>S355MC; Bl.8x50x404 | |
| | | | | | Datum | Name | Benennung | |
| | | | | Bearb. | 20.02.26 | sh | Abstuetzfuss | |
| | | | | Gepr. | | | | |
| | | | | Norm | | | | |
| | | | | | | | | |
| | | | | Russbaum | | | Zeichnungsnummer<br>0125HT05028 | Blatt 1 von 2 |
| | - | - | | | | | | |
| Nr | Aenderung | Datum | Name | Urspr. | | | Ersatz fuer: | Ersatz durch: |

**Weitergabe sowie Vervielfaeltigung dieser Unterlage. Verwertung und Mitteilung ihres Inhaltes nicht gestattet.** soweit nicht ausdruecklich zugestanden. Zuwiderhandlungen verpflichten zu Schadenersatz.
Alle Rechte fuer den Fall der Patenterteilung oder Gebrauchsmuster-Eintragung vorbehalten. (Schutzvermerk DIN ISO 16016 beachten)

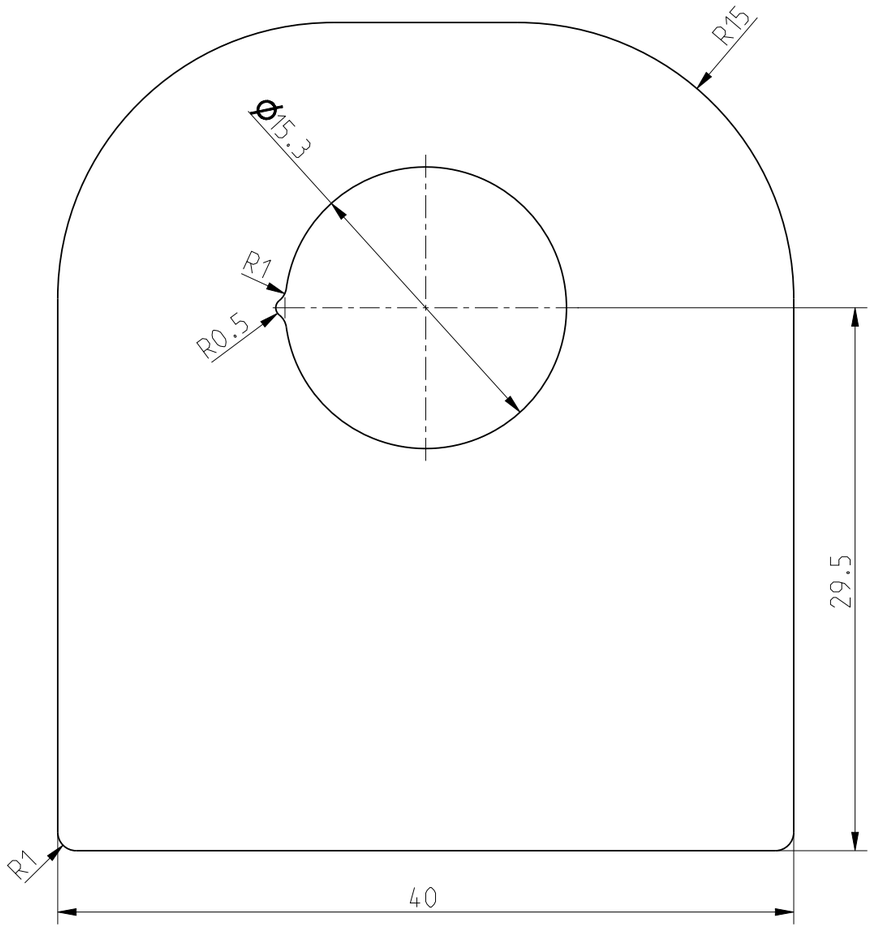


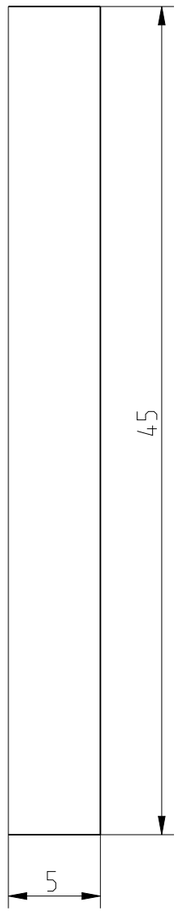


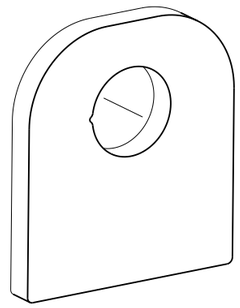

1.000

| | | | | | | | |
|---|---|---|---|---|---|---|---|
| Toleranzen und Normen | | | | | | PROJEKTION NACH ISO 5456 | Massstab: 3.000 | Gewicht: 0.059 kg |
| Allgemeintol. DIN ISO 2768 mH<br>Kanten ISO 13715<br>Oberfläche Din EN ISO 1302<br>Schweißtol. Din ISO 13920-BF | | | | | | | Werkstoff / Halbzeug<br>S355JR; Bl. 5x40x45 | |
| | | | | | Datum | Name | Benennung | |
| | | | | Bearb. | 04.02.26 | mh | Zylinderhalterung | |
| | | | | Gepr. | | | | |
| | | | | Norm | | | | |
| | | | | | | | Zeichnungsnummer | Blatt |
| | | | | | | | 0125HT08022 | 1 |
| | - | - | | | | | | von 2 |
| Nr | Aenderung | Datum | Name | Urspr. | | | Ersatz fuer: | Ersatz durch: |

Weitergabe sowie Vervielfaeltigung dieser Unterlage, Verwertung und Mitteilung ihres Inhaltes nicht gestattet, soweit nicht ausdruecklich zugestanden. Zuwiderhandlungen verpflichten zu Schadenersatz.
Alle Rechte fuer den Fall der Patenterteilung oder Gebrauchsmuster-Eintragung vorbehalten. (Schutzvermerk DIN ISO 16016 beachten)

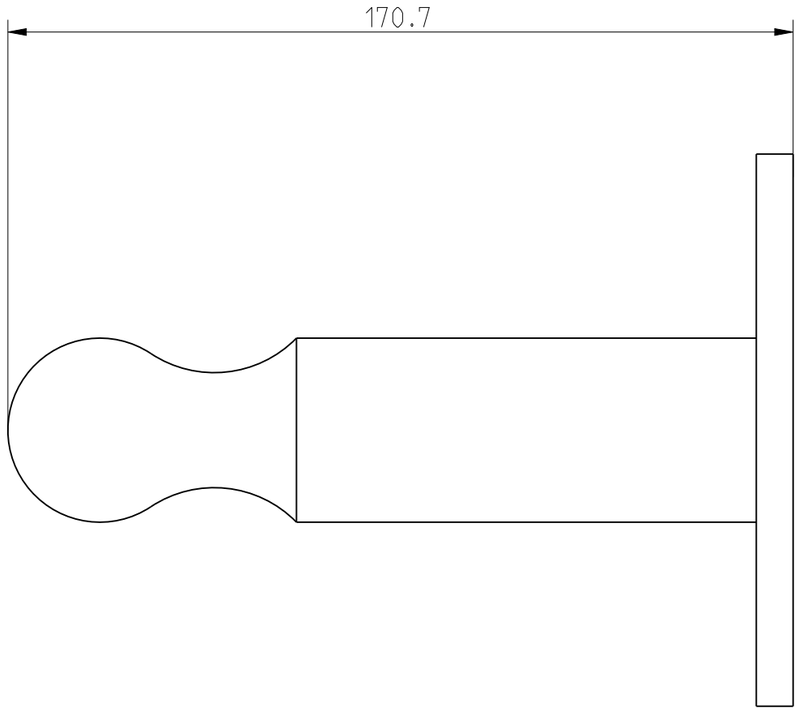


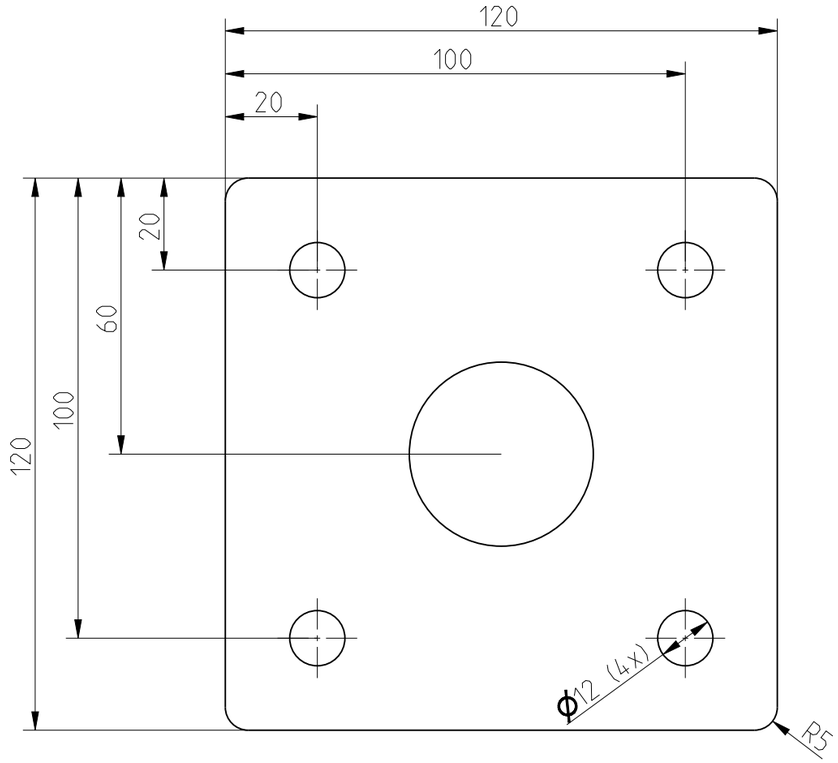


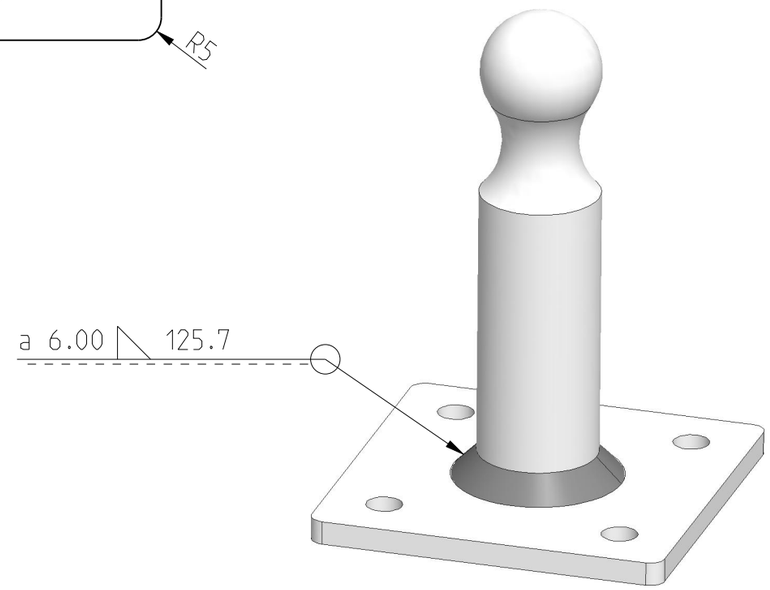


| | |
|---|---|
| Herstellerqualifikation | DIN EN 1090-2 |
| Bewertungsgruppe: | C/DIN EN ISO 5817 |
| Schweissparam. gemaess WPS: | WPS-A3-14-T5-20-FM1 |
| | - |
| Schweissprozess: | siehe WPS |
| Zusatzwerkstoff: | siehe WPS |
| Stahlsorten: | S355; C15; |
| Schweissnahtstaerke: | a=6; |
| Waermebehandlung: | |
| Pruefverfahren: | Sichtkontrolle |
| Schweisstechnisch gepr. am: | |
| Schweisstechnisch gepr. durch: | |

Stueckliste ( aehnlich DIN 6771-A) / alle Objekte der obersten (aktuellen) Baugruppe

| 1 | 2 | 3 | 4 | 5 | 6 |
|---|---|---|---|---|---|
| Lfd. Nr. | Menge | Typ | Zeichnungs-Nr.: | Benennung | Werkstoff / Halbzeug |
| 1 | 1 | ET | 0125HT08024 | Flanschplatte | S355JR / Bl. 8x120x120 |
| 2 | 1 | ET | 0125HT08025 | Kugelstange | C15 / Rd. 40x166 |

Toleranzen und Normen

Allgemeintol. DIN ISO 2768 mH
Kanten ISO 13715
Oberfläche Din EN ISO 1302
Schweißtol. Din ISO 13920-BF

PROJEKTION NACH ISO 5456

Massstab: 0.750

Gewicht: 2.254 kg

Werkstoff / Halbzeug
-; -

| | Datum | Name |
|---|---|---|
| Bearb. | 05.02.26 | mh |
| Gepr. | | |
| Norm | | |

Benennung
Drehpunkt Schwt.

Zeichnungsnummer
0125HT08023

Blatt 1 von 1

| Nr | Aenderung | Datum | Name |
|---|---|---|---|
| | - | - | |

Urspr.

Ersatz fuer:

Ersatz durch:

Weitergabe sowie Vervielfaeltigung dieser Unterlage. Verwertung und Mitteilung ihres Inhaltes nicht gestattet. soweit nicht ausdrueckliich zugestanden. Zuwiderhandlungen verpflichten zu Schadenersatz.
Alle Rechte fuer den Fall der Patenterteilung oder Gebrauchsmuster-Eintragung vorbehalten. (Schutzvermerk DIN ISO 16016 beachten)

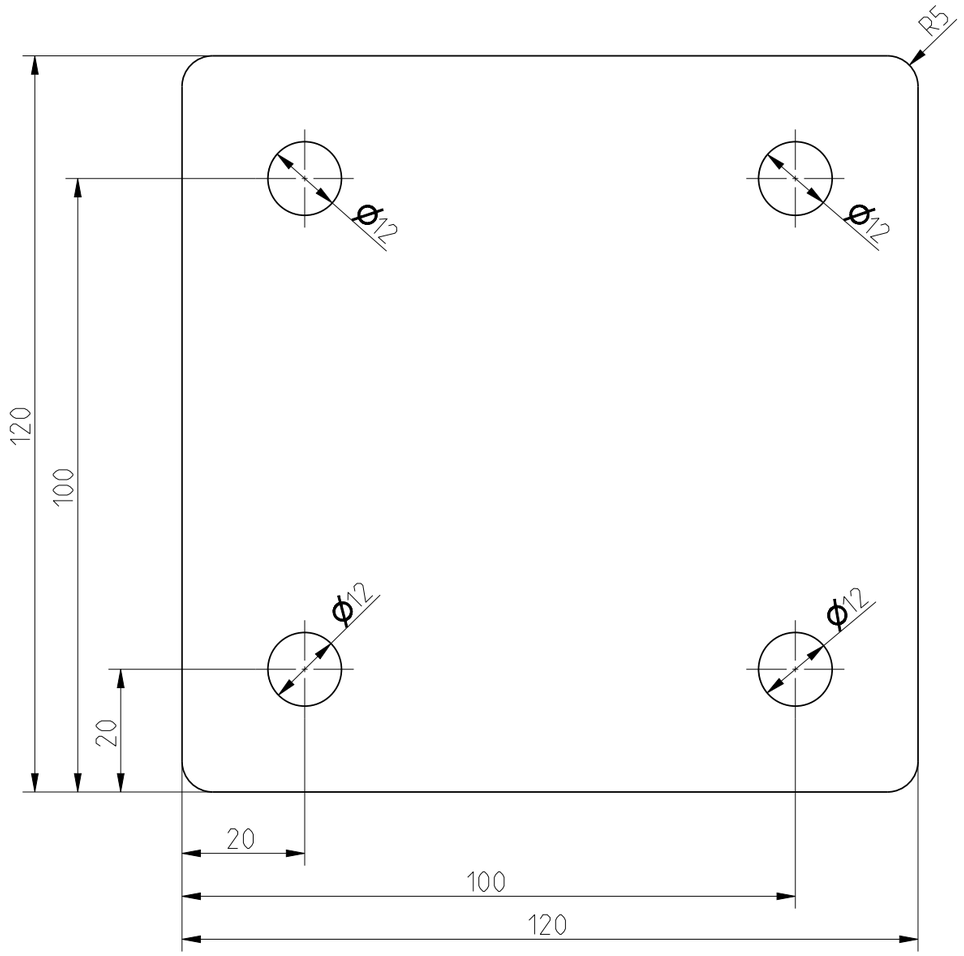


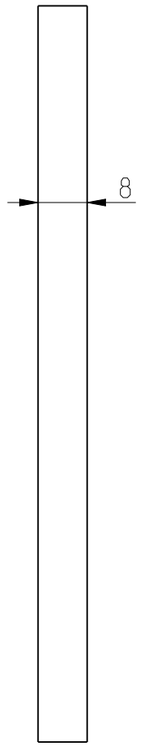


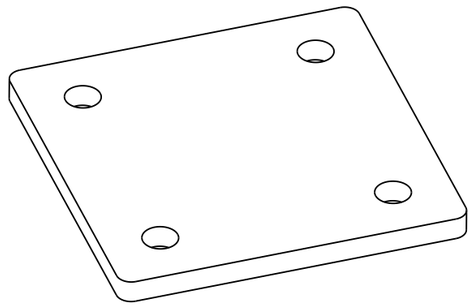

0.500

| | | | | | | |
|---|---|---|---|---|---|---|
| Toleranzen und Normen | | | | PROJEKTION NACH ISO 5456 | Massstab: 1.000 | Gewicht: 0.874 kg |
| Allgemeintol. DIN ISO 2768 mH<br>Kanten ISO 13715<br>Oberfläche Din EN ISO 1302<br>Schweißtol. Din ISO 13920-BF | | | | | Werkstoff / Halbzeug<br>S355JR; Bl. 8x120x120 | |
| | | | | Datum | Name | Benennung |
| | | | Bearb. | 05.02.26 | mh | Flanschplatte |
| | | | Gepr. | | | |
| | | | Norm | | | |
| | | | | | | Zeichnungsnummer<br>0125HT08024 — Blatt 1 von 2 |
| - | - | | | | | |
| Nr | Aenderung | Datum | Name | Urspr. | Ersatz fuer: | Ersatz durch: |

Weitergabe sowie Vervielfaeltigung dieser Unterlage, Verwertung und Mitteilung ihres Inhaltes nicht gestattet, soweit nicht ausdruecklich zugestanden. Zuwiderhandlungen verpflichten zu Schadenersatz.
Alle Rechte fuer den Fall der Patenterteilung oder Gebrauchsmuster-Eintragung vorbehalten. (Schutzvermerk DIN ISO 16016 beachten)

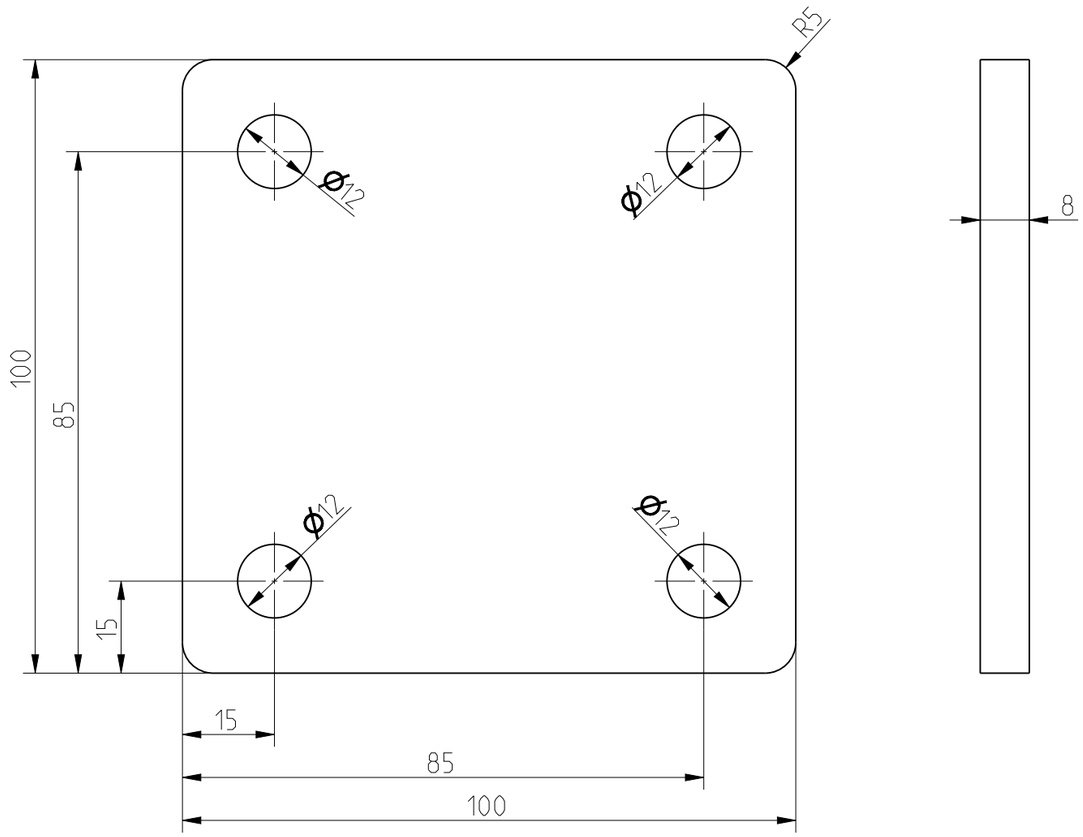


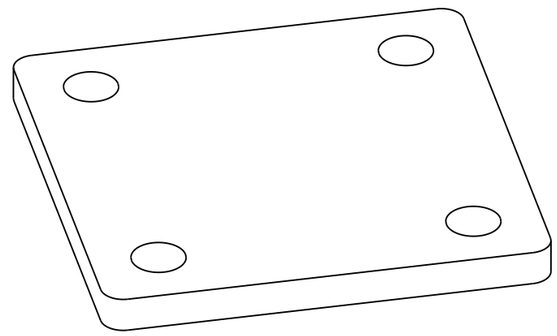

0.750

| | | | | | | | | |
|---|---|---|---|---|---|---|---|---|
| Toleranzen und Normen | | | | | | PROJEKTION NACH ISO 5456 | Massstab: 1.000 | Gewicht: 0.598 kg |
| Allgemeintol. DIN ISO 2768 mH<br>Kanten ISO 13715<br>Oberfläche Din EN ISO 1302<br>Schweißtol. Din ISO 13920-BF | | | | | | | Werkstoff / Halbzeug<br>S355JR; Bl. 8x100x100 | |
| | | | | | Datum | Name | Benennung | |
| | | | | Bearb. | 05.02.26 | mh | Flanschplatte | |
| | | | | Gepr. | | | | |
| | | | | Norm | | | | |
| | | | | | | | Zeichnungsnummer<br>0125HT08026 | Blatt 1 von 2 |
| | - | - | | | | | | |
| Nr | Aenderung | Datum | Name | Urspr. | | | Ersatz fuer: | Ersatz durch: |

Weitergabe sowie Vervielfaeltigung dieser Unterlage. Verwertung und Mitteilung ihres Inhaltes nicht gestattet. soweit nicht ausdruecklich zugestanden. Zuwiderhandlungen verpflichten zu Schadenersatz.
Alle Rechte fuer den Fall der Patenterteilung oder Gebrauchsmuster-Eintragung vorbehalten. (Schutzvermerk DIN ISO 16016 beachten)

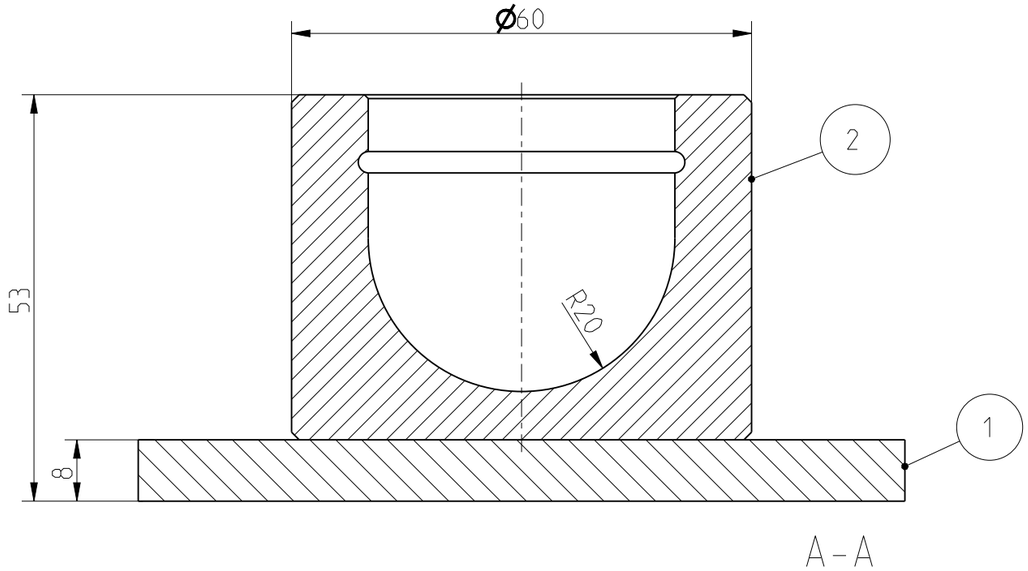


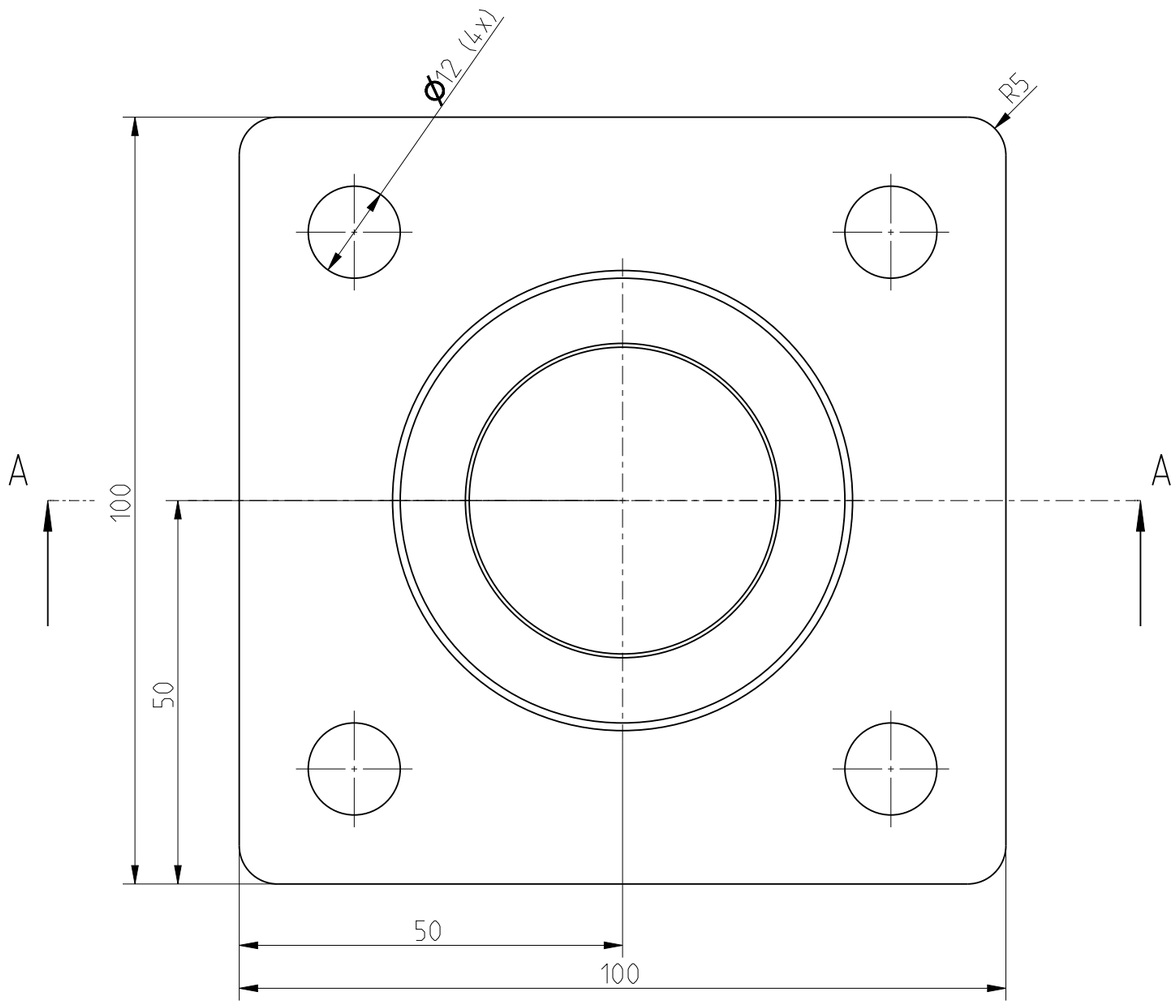


Stueckliste ( aehnlich DIN 6771-A) / alle Objekte der obersten (aktuellen) Baugruppe

| 1 | 2 | 3 | 4 | 5 | 6 |
|---|---|---|---|---|---|
| Lfd. Nr. | Menge | Typ | Zeichnungs-Nr.: | Benennung | Werkstoff / Halbzeug |
| 1 | 1 | ET | 0125HT08026 | Flanschplatte | S355JR / Bl. 8x100x100 |
| 2 | 1 | ET | 0125HT08027 | Lagertopf | C15 / Rd. 60x45 |

| | |
|---|---|
| Herstellerqualifikation | DIN EN 1090-2 |
| Bewertungsgruppe: | C/DIN EN ISO 5817 |
| Schweissparam. gemaess WPS: | WPS-A3-14-T5-20-FM1 |
| | - |
| Schweissprozess: | siehe WPS |
| Zusatzwerkstoff: | siehe WPS |
| Stahlsorten: | S355JR; C15 |
| Schweissnahtstaerke: | a=5; |
| Waermebehandlung: | |
| Pruefverfahren: | Sichtkontrolle |
| Schweisstechnisch gepr. am: | |
| Schweisstechnisch gepr. durch: | |

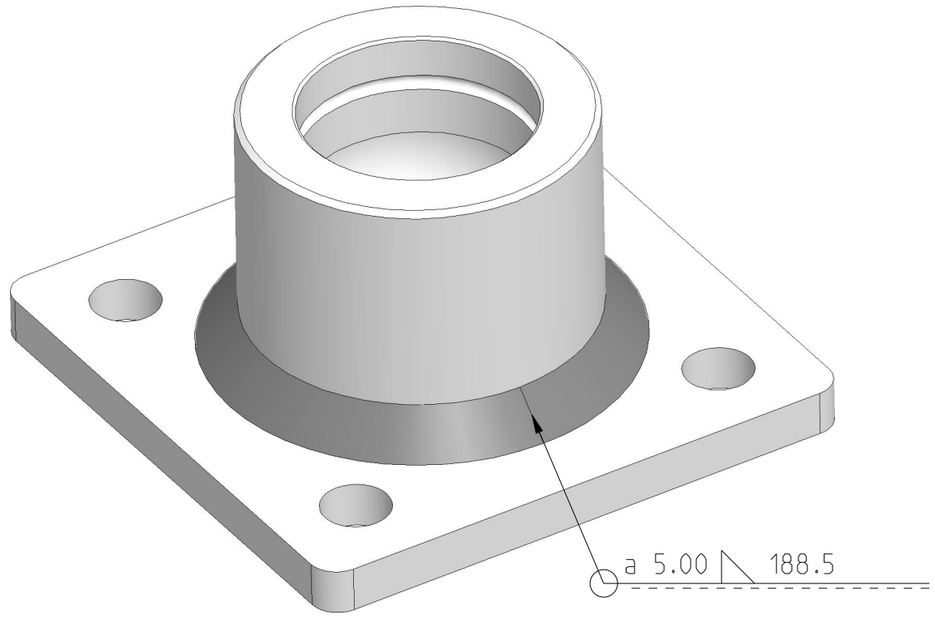


Toleranzen und Normen

| | |
|---|---|
| Allgemeintol. | DIN ISO 2768 mH |
| Kanten | ISO 13715 |
| Oberfläche | Din EN ISO 1302 |
| Schweißtol. | Din ISO 13920-BF |

PROJEKTION NACH ISO 5456

Massstab: 1.250

Gewicht: 1.276 kg

Werkstoff / Halbzeug

-; -

| | Datum | Name |
|---|---|---|
| Bearb. | 09.02.26 | mh |
| Gepr. | | |
| Norm | | |

Benennung

# Lagertopf Schwt.

Zeichnungsnummer

0125HT08033

Blatt 1 von 1

| Nr | Aenderung | Datum | Name | Urspr. | Ersatz fuer: | Ersatz durch: |
|---|---|---|---|---|---|---|
| | - | - | | | | |

Weitergabe sowie Vervielfaeltigung dieser Unterlage, Verwertung und Mitteilung ihres Inhaltes nicht gestattet, soweit nicht ausdrueckliich zugestanden. Zuwiderhandlungen verpflichten zu Schadenersatz.
Alle Rechte fuer den Fall der Patenterteilung oder Gebrauchsmuster-Eintragung vorbehalten. (Schutzvermerk DIN ISO 16016 beachten)

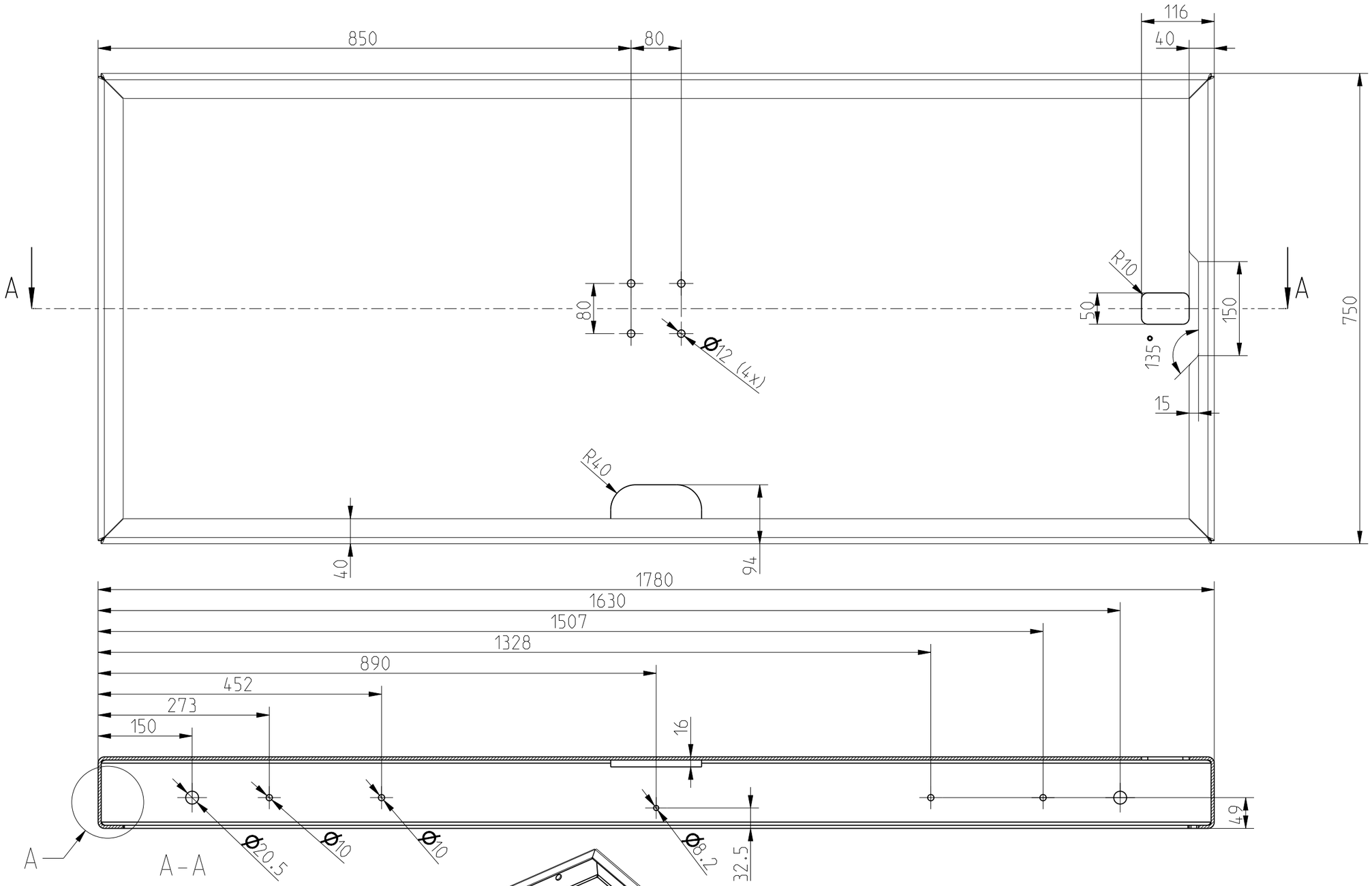


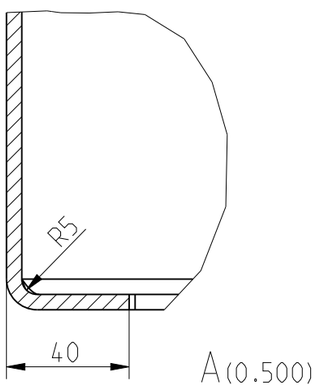


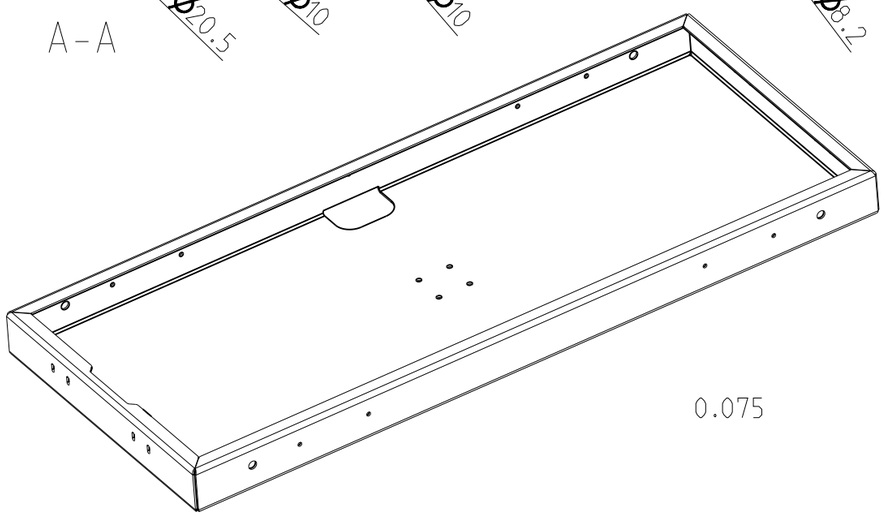


| | | | | | | |
|---|---|---|---|---|---|---|
| Toleranzen und Normen | | | | | | |
| Allgemeintol. DIN ISO 2768 mH<br>Kanten ISO 13715<br>Oberfläche Din EN ISO 1302<br>Schweißtol. Din ISO 13920-BF | | | | PROJEKTION NACH ISO 5456 | Massstab: 0.150 | Gewicht: 78.336 kg |
| | | | | | Werkstoff / Halbzeug<br>S355MC; Bl. 5x1025x1905 | |
| | | | | Datum | Name | Benennung |
| | | | | Bearb. 04.02.26 | mh | Schiene mitte |
| | | | | Gepr. | | |
| | | | | Norm | | |
| | | | | | | Zeichnungsnummer<br>0125HT08040 |
| | | | | | | Blatt 1 von 3 |
| Nr | Aenderung | Datum | Name | Urspr. | Ersatz fuer: | Ersatz durch: |

Weitergabe sowie Vervielfaeltigung dieser Unterlage, Verwertung und Mitteilung ihres Inhaltes nicht gestattet, soweit nicht ausdruecklich zugestanden. Zuwiderhandlungen verpflichten zu Schadenersatz.
Alle Rechte fuer den Fall der Patenterteilung oder Gebrauchsmuster-Eintragung vorbehalten. (Schutzvermerk DIN ISO 16016 beachten)

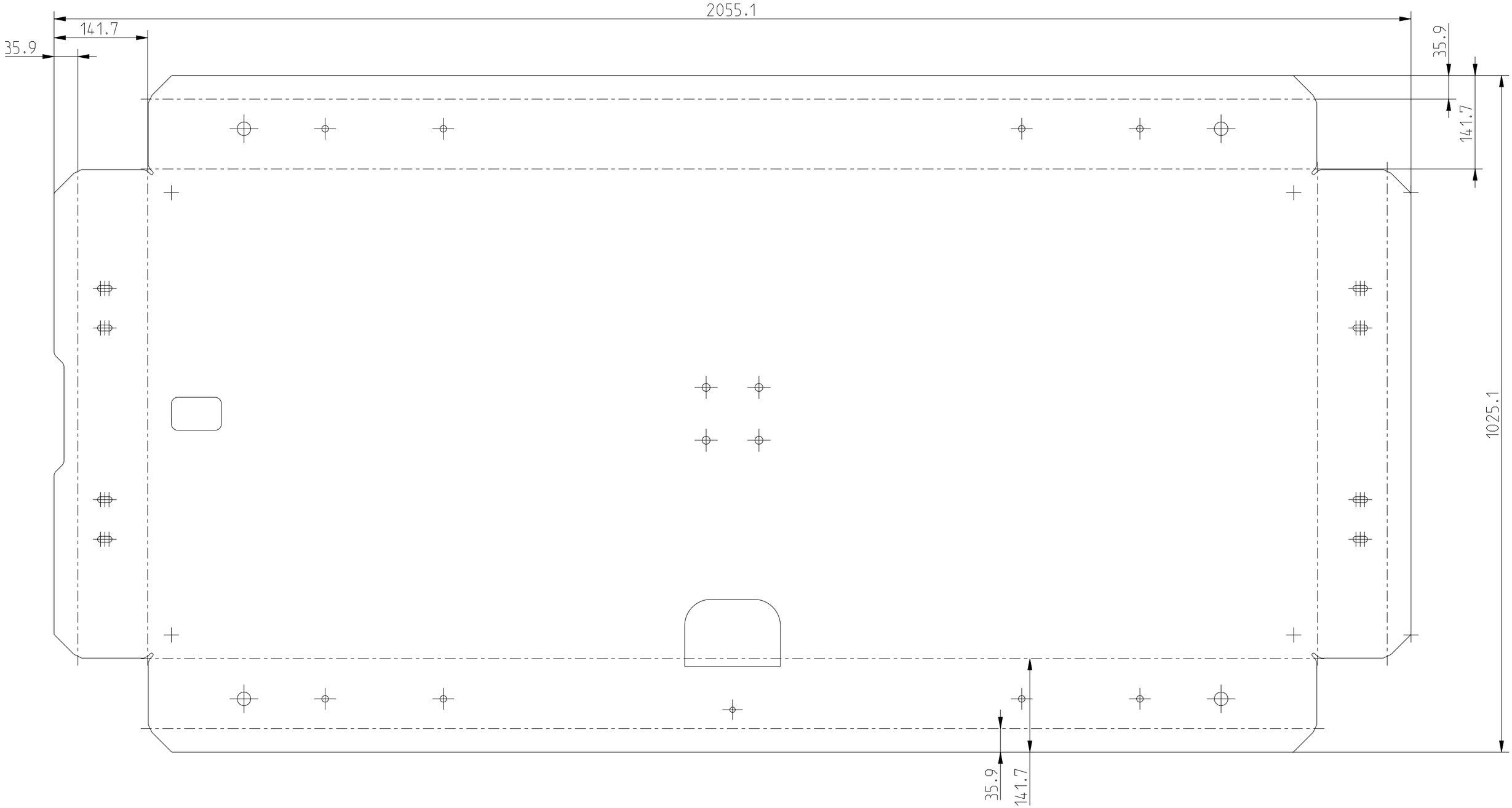


| | | | | | | |
|---|---|---|---|---|---|---|
| Toleranzen und Normen | | | | | PROJEKTION NACH ISO 5456 | Massstab: 0.200 | Gewicht: 78.336 kg |
| Allgemeintol. DIN ISO 2768 mH<br>Kanten ISO 13715<br>Oberfläche Din EN ISO 1302<br>Schweißtol. Din ISO 13920-BF | | | | | | Werkstoff / Halbzeug<br>S355MC; Bl. 5x1025x1905 | |
| | | | | | Datum | Name | Benennung |
| | | | | Bearb. | 04.02.26 | mh | Schiene mitte |
| | | | | Gepr. | | | |
| | | | | Norm | | | |
| | | | | | | | Zeichnungsnummer<br>0125HT08040 |
| | | | | | | | Blatt 2 von 3 |
| | - | - | | | | | |
| Nr | Aenderung | Datum | Name | Urspr. | | Ersatz fuer: | Ersatz durch: |

Weitergabe sowie Vervielfaeltigung dieser Unterlage, Verwertung und Mitteilung ihres Inhaltes nicht gestattet, soweit nicht ausdruecklich zugestanden. Zuwiderhandlungen verpflichten zu Schadenersatz.
Alle Rechte fuer den Fall der Patenterteilung oder Gebrauchsmuster-Eintragung vorbehalten. (Schutzvermerk DIN ISO 16016 beachten)

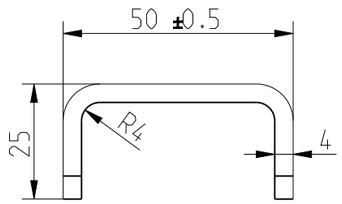


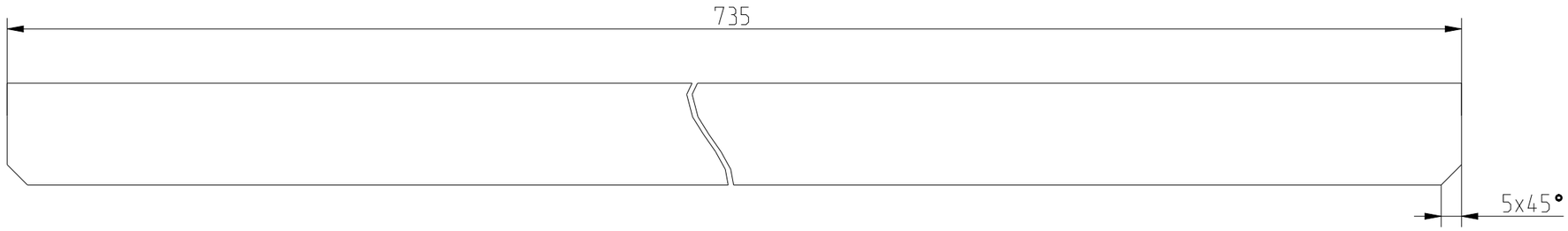


Abwicklung

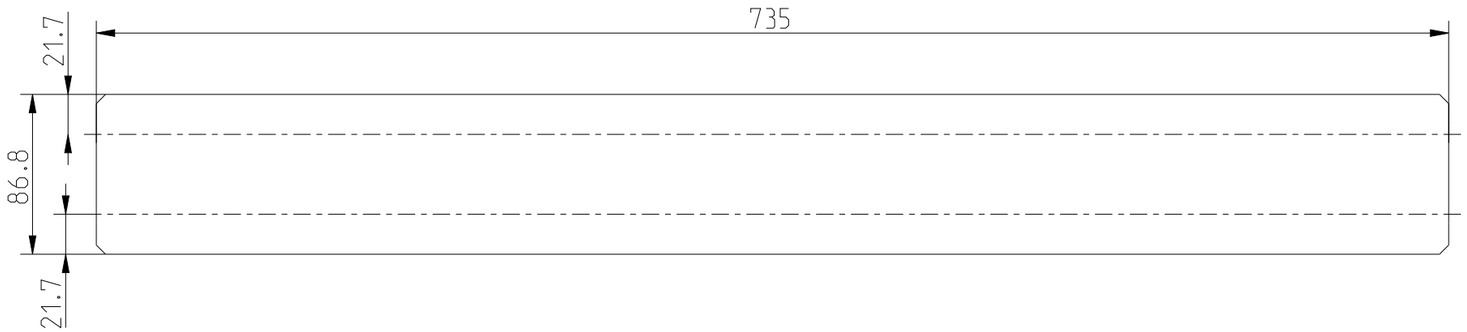


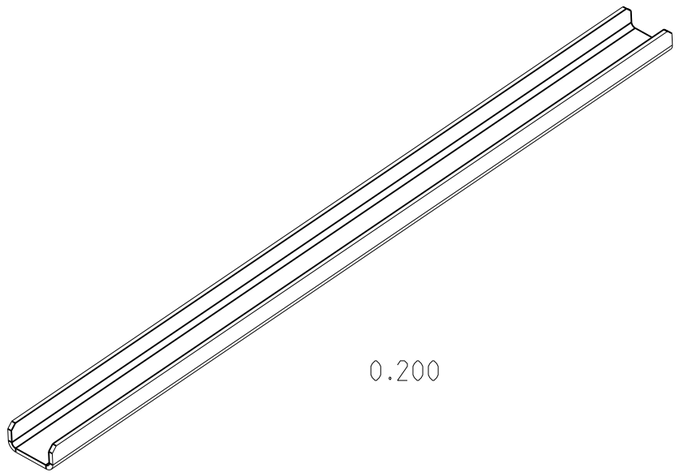


| | | | | | | | |
|---|---|---|---|---|---|---|---|
| Toleranzen und Normen | | | | | | PROJEKTION NACH ISO 5456 | Massstab: 0.750 | Gewicht: 2.002 kg |
| Allgemeintol. DIN ISO 2768 mH<br>Kanten ISO 13715<br>Oberfläche Din EN ISO 1302<br>Schweißtol. Din ISO 13920-BF | | | | | | | Werkstoff / Halbzeug<br>S355MC; Bl. 4x86.8x735 | |
| | | | | | Datum | Name | Benennung | |
| | | | | Bearb. | 04.02.26 | mh | Querstrebe | |
| | | | | Gepr. | | | | |
| | | | | Norm | | | | |
| | | | | | | | Zeichnungsnummer<br>0125HT08041 | Blatt 1 von 2 |
| | - | - | | | | | | |
| Nr | Aenderung | Datum | Name | Urspr. | | | Ersatz fuer: | Ersatz durch: |

Weitergabe sowie Vervielfaeltigung dieser Unterlage, Verwertung und Mitteilung ihres Inhaltes nicht gestattet, soweit nicht ausdruecklich zugestanden. Zuwiderhandlungen verpflichten zu Schadenersatz.
Alle Rechte fuer den Fall der Patenterteilung oder Gebrauchsmuster-Eintragung vorbehalten. (Schutzvermerk DIN ISO 16016 beachten)

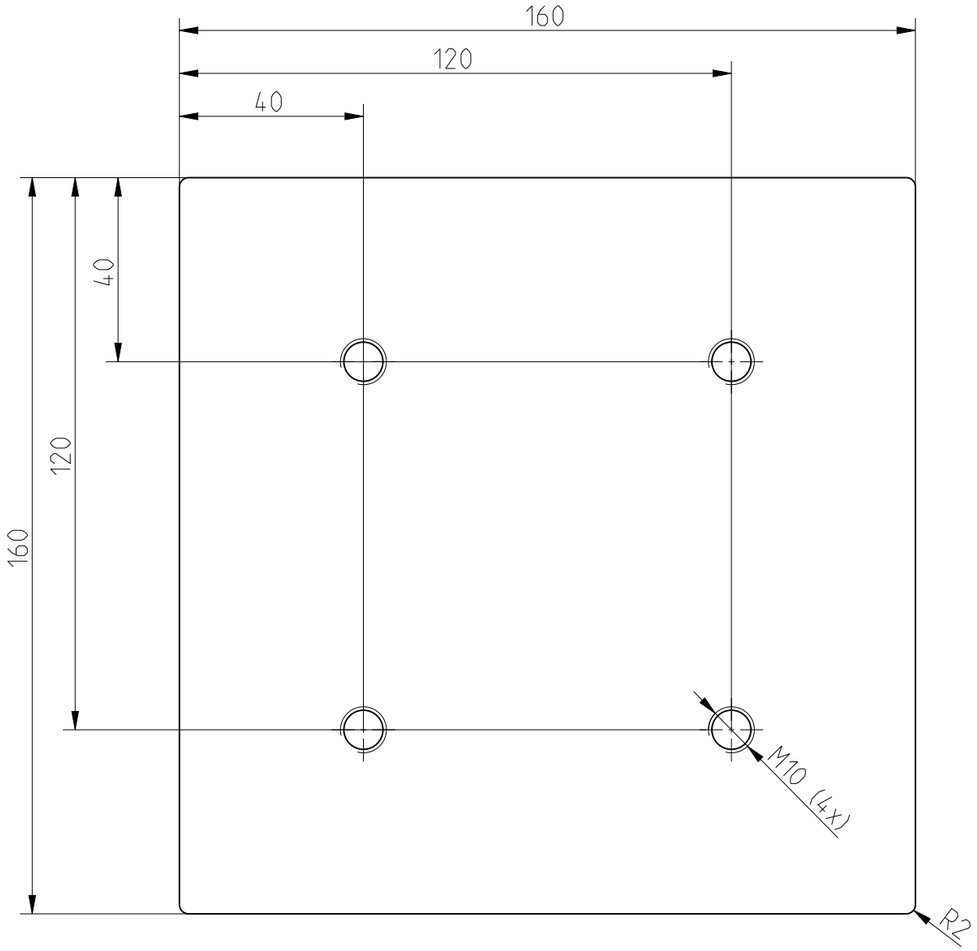


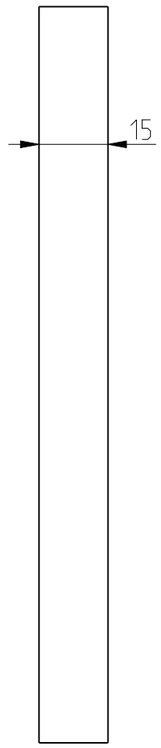


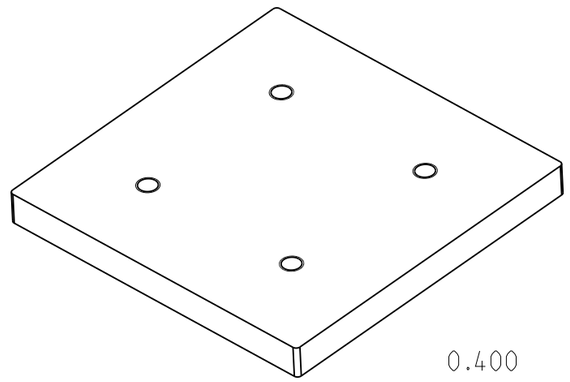


| | | | | | | | |
|---|---|---|---|---|---|---|---|
| Toleranzen und Normen | | | | | | PROJEKTION NACH ISO 5456 | Massstab: 0.750 | Gewicht: 2.987 kg |
| Allgemeintol. DIN ISO 2768 mH<br>Kanten ISO 13715<br>Oberfläche Din EN ISO 1302<br>Schweißtol. Din ISO 13920-BF | | | | | | | Werkstoff / Halbzeug<br>S355MC; Bl. 15x160x160 | |
| | | | | | Datum | Name | Benennung | |
| | | | | Bearb. | 04.02.26 | mh | Verstaerkung Drehpunkt | |
| | | | | Gepr. | | | | |
| | | | | Norm | | | | |
| | | | | | | | Zeichnungsnummer<br>0125HT08042 | Blatt 1 von 2 |
| | - | - | | | | | | |
| Nr | Aenderung | Datum | Name | Urspr. | | | Ersatz fuer: | Ersatz durch: |

Weitergabe sowie Vervielfaeltigung dieser Unterlage, Verwertung und Mitteilung ihres Inhaltes nicht gestattet, soweit nicht ausdruecklich zugestanden. Zuwiderhandlungen verpflichten zu Schadenersatz.
Alle Rechte fuer den Fall der Patenterteilung oder Gebrauchsmuster-Eintragung vorbehalten. (Schutzvermerk DIN ISO 16016 beachten)

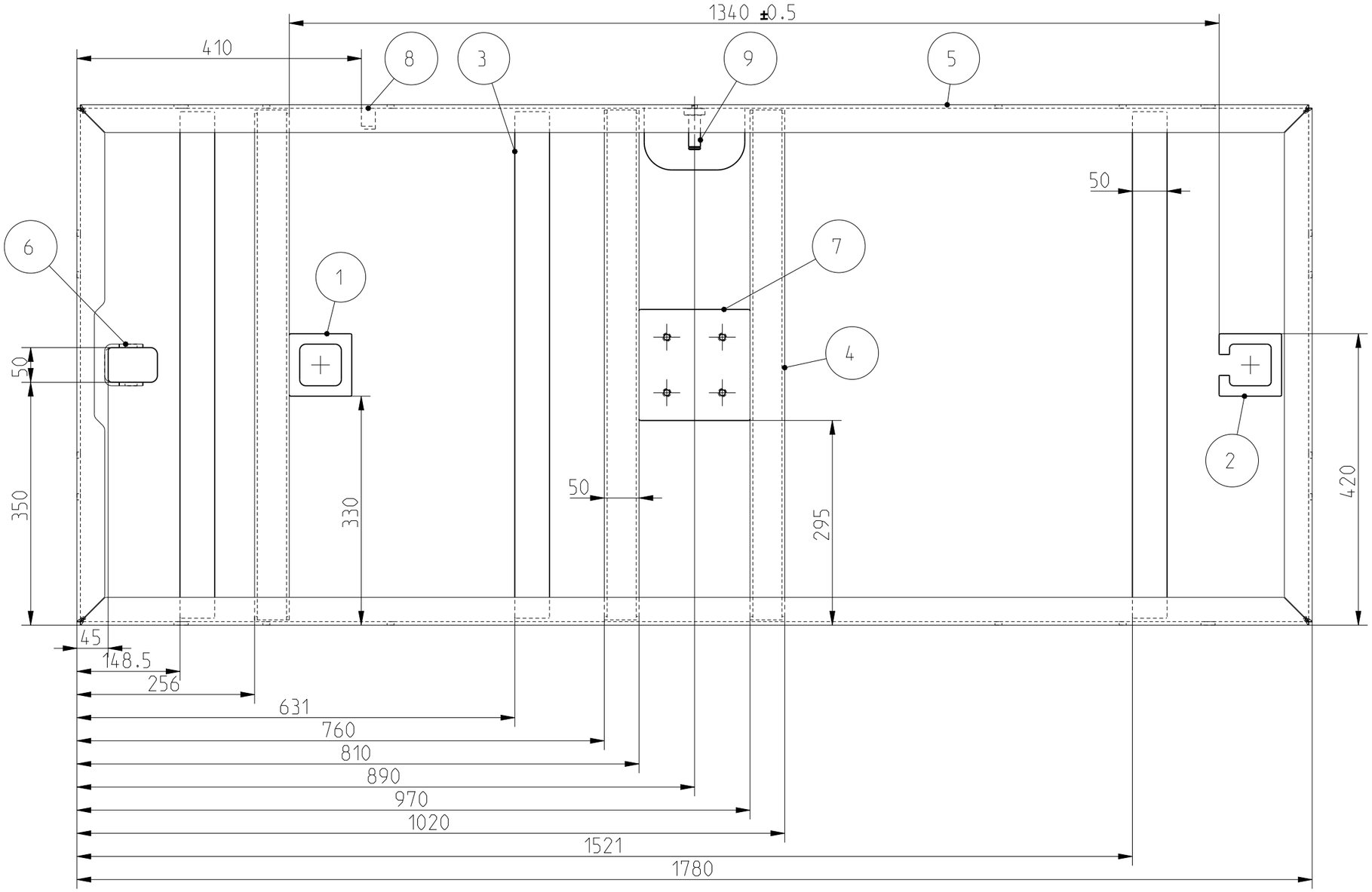


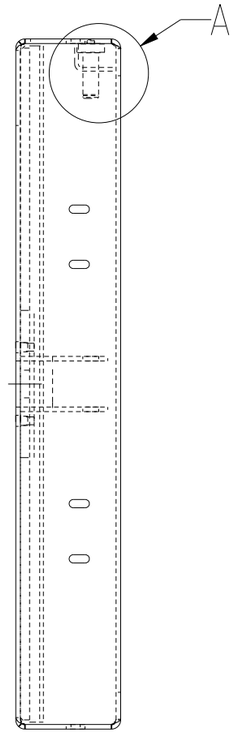


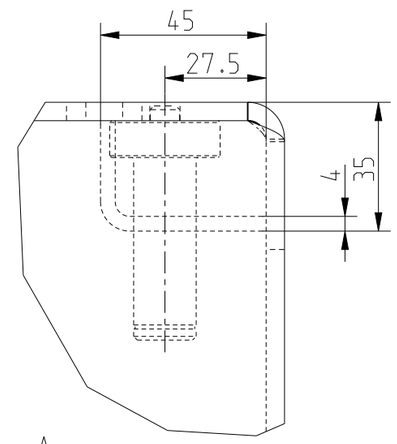


A(0.600)

-Stueckliste ( aehnlich DIN 6771-A) / alle Objekte der obersten (aktuellen) Baugruppe

| 1 | 2 | 3 | 4 | 5 | 6 |
|---|---|---|---|---|---|
| Lfd. Nr. | Menge | Typ | Zeichnungs-Nr.: | Benennung | Werkstoff / Halbzeug |
| 1 | 1 | ET | 0125HT08046 | Anschlag 1 | S235JR / Bl. 10x90x90 |
| 2 | 1 | ET | 0125HT08047 | Anschlag 2 | S235JR / Bl. 10x90x90 |
| 3 | 3 | ET | 0125HT08044 | Flach | S355JR / Fl. 50x10x730 DIN 1017 |
| 4 | 3 | ET | 0125HT08041 | Querstrebe | S355MC / Bl. 4x86x735 |
| 5 | 1 | ET | 0125HT08040 | Schiene mitte | S355MC / Bl. 5x1025x1905 |
| 6 | 1 | ET | 0125HT08045 | U-Zylinderhalterung | S355MC / Bl. 5x50x163.6 |
| 7 | 1 | ET | 0125HT08042 | Verstaerkung Drehpunkt | S355MC / Bl. 15x160x160 |
| 8 | 1 | ET | 0125HT08048 | Winkel | S355MC / Bl. 4x20x68.4 |
| 9 | 1 | ET | 0125HT08049 | Zylinderbolzen | C15 / Rd. 30x63.6 |

Toleranzen und Normen

Allgemeintol. DIN ISO 2768 mH
Kanten ISO 13715
Oberfläche Din EN ISO 1302
Schweißtol. Din ISO 13920-BF

PROJEKTION NACH ISO 5456

Massstab: 0.150

Gewicht: 97.137 kg

Werkstoff / Halbzeug
-; -

| | Datum | Name |
|---|---|---|
| Bearb. | 16.02.26 | mh |
| Gepr. | | |
| Norm | | |

Benennung
Schiene mitte Schwt.

Zeichnungsnummer
0125HT08043

Blatt 1 von 3

| Nr | Aenderung | Datum | Name |
|---|---|---|---|
| | - | - | |

Urspr.

Ersatz fuer:

Ersatz durch:

Weitergabe sowie Vervielfaeltigung dieser Unterlage, Verwertung und Mitteilung ihres Inhaltes nicht gestattet, soweit nicht ausdruecklich zugestanden. Zuwiderhandlungen verpflichten zu Schadenersatz.
Alle Rechte fuer den Fall der Patenterteilung oder Gebrauchsmuster-Eintragung vorbehalten. (Schutzvermerk DIN ISO 16016 beachten)

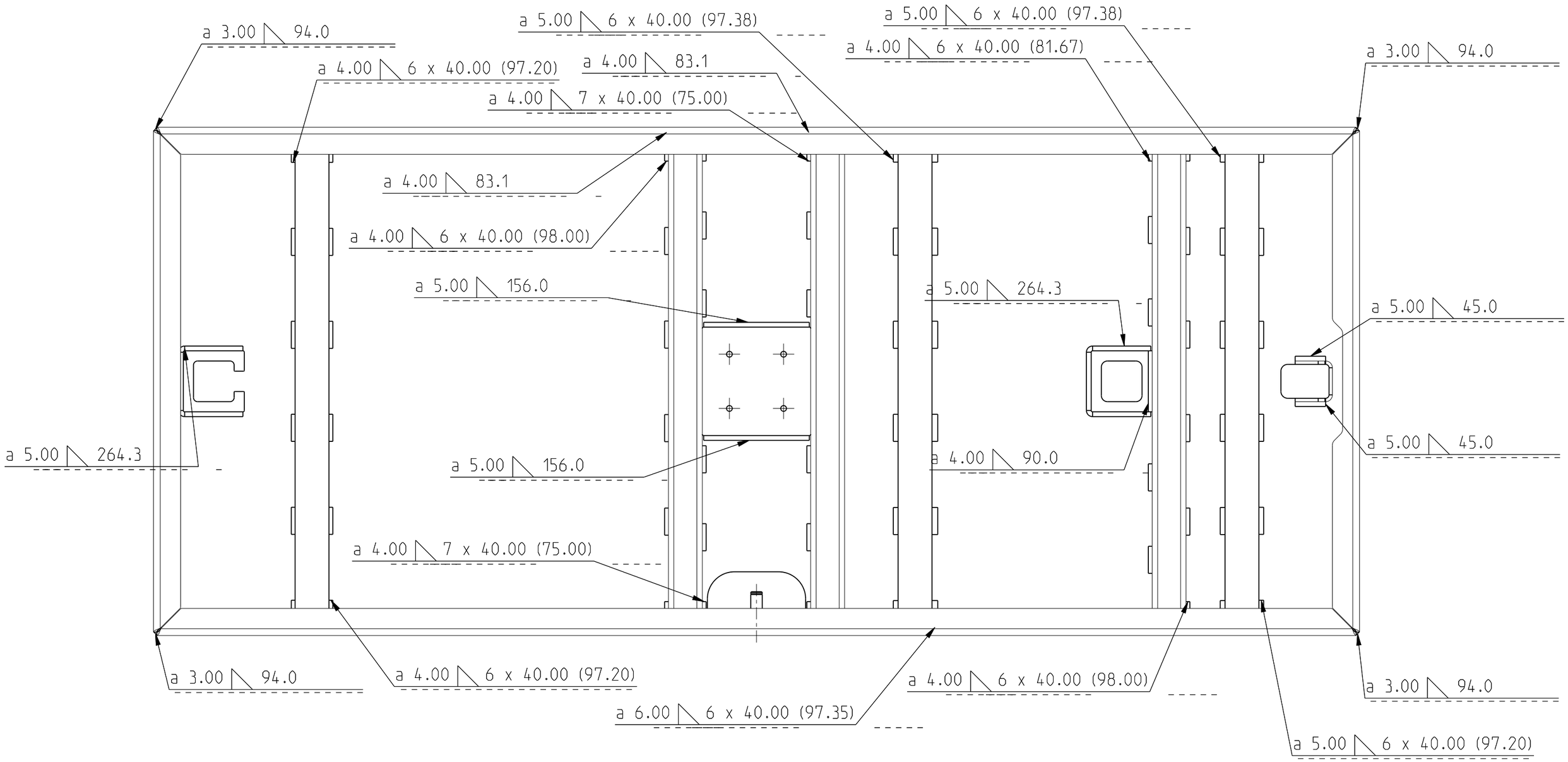


| | |
|---|---|
| Herstellerqualifikation | DIN EN 1090-2 |
| Bewertungsgruppe: | C/DIN EN ISO 5817 |
| Schweissparam. gemaess WPS: | WPS-A3-14-T5-20-FM1<br>- |
| Schweissprozess: | siehe WPS |
| Zusatzwerkstoff: | siehe WPS |
| Stahlsorten: | S235; S355; C15; |
| Schweissnahtstaerke: | a=3; 4; 5; |
| Waermebehandlung: | |
| Pruefverfahren: | Sichtkontrolle |
| Schweisstechnisch gepr. am: | |
| Schweisstechnisch gepr. durch: | |

Toleranzen und Normen

| | |
|---|---|
| Allgemeintol. | DIN ISO 2768 mH |
| Kanten | ISO 13715 |
| Oberfläche | Din EN ISO 1302 |
| Schweißtol. | Din ISO 13920-BF |

PROJEKTION NACH ISO 5456

Massstab: 0.150

Gewicht: 97.137 kg

Werkstoff / Halbzeug

-; -

| | Datum | Name |
|---|---|---|
| Bearb. | 16.02.26 | mh |
| Gepr. | | |
| Norm | | |

Benennung

Schiene mitte Schwt.

Zeichnungsnummer

0125HT08043

Blatt 2 von 3

| Nr | Aenderung | Datum | Name | Urspr. | Ersatz fuer: | Ersatz durch: |
|---|---|---|---|---|---|---|
| | - | - | | | | |

Weitergabe sowie Vervielfaeltigung dieser Unterlage, Verwertung und Mitteilung ihres Inhaltes nicht gestattet, soweit nicht ausdruecklich zugestanden. Zuwiderhandlungen verpflichten zu Schadenersatz.
Alle Rechte fuer den Fall der Patenterteilung oder Gebrauchsmuster-Eintragung vorbehalten. (Schutzvermerk DIN ISO 16016 beachten)

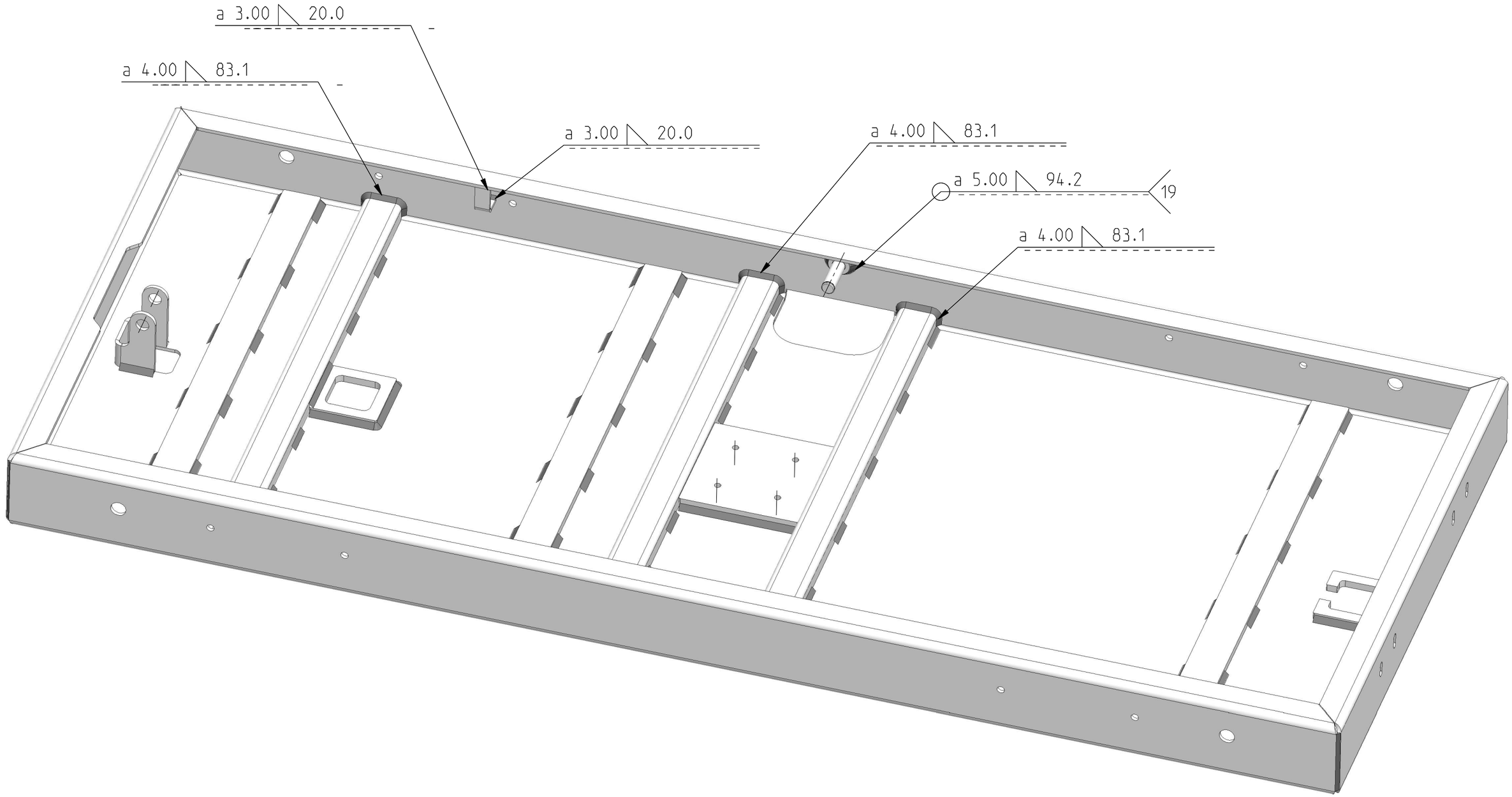


| | |
|---|---|
| Herstellerqualifikation | DIN EN 1090-2 |
| Bewertungsgruppe: | C/DIN EN ISO 5817 |
| Schweissparam. gemaess WPS: | WPS-A3-14-T5-20-FM1<br>- |
| Schweissprozess: | siehe WPS |
| Zusatzwerkstoff: | siehe WPS |
| Stahlsorten: | S235; S355; C15; |
| Schweissnahtstaerke: | a=3; 4; 5; |
| Waermebehandlung: | |
| Pruefverfahren: | Sichtkontrolle |
| Schweisstechnisch gepr. am: | |
| Schweisstechnisch gepr. durch: | |

Toleranzen und Normen

Allgemeintol. DIN ISO 2768 mH
Kanten ISO 13715
Oberfläche Din EN ISO 1302
Schweißtol. Din ISO 13920-BF

PROJEKTION NACH ISO 5456

Massstab: 0.200

Gewicht: 97.137 kg

Werkstoff / Halbzeug
-; -

| | Datum | Name |
|---|---|---|
| Bearb. | 16.02.26 | mh |
| Gepr. | | |
| Norm | | |

Benennung
Schiene mitte Schwt.

Zeichnungsnummer
0125HT08043

Blatt 3 von 3

| Nr | Aenderung | Datum | Name |
|---|---|---|---|
| | - | - | |

Urspr.

Ersatz fuer:

Ersatz durch:

Weitergabe sowie Vervielfaeltigung dieser Unterlage, Verwertung und Mitteilung ihres Inhaltes nicht gestattet, soweit nicht ausdruecklich zugestanden. Zuwiderhandlungen verpflichten zu Schadenersatz.
Alle Rechte fuer den Fall der Patenterteilung oder Gebrauchsmuster-Eintragung vorbehalten. (Schutzvermerk DIN ISO 16016 beachten)

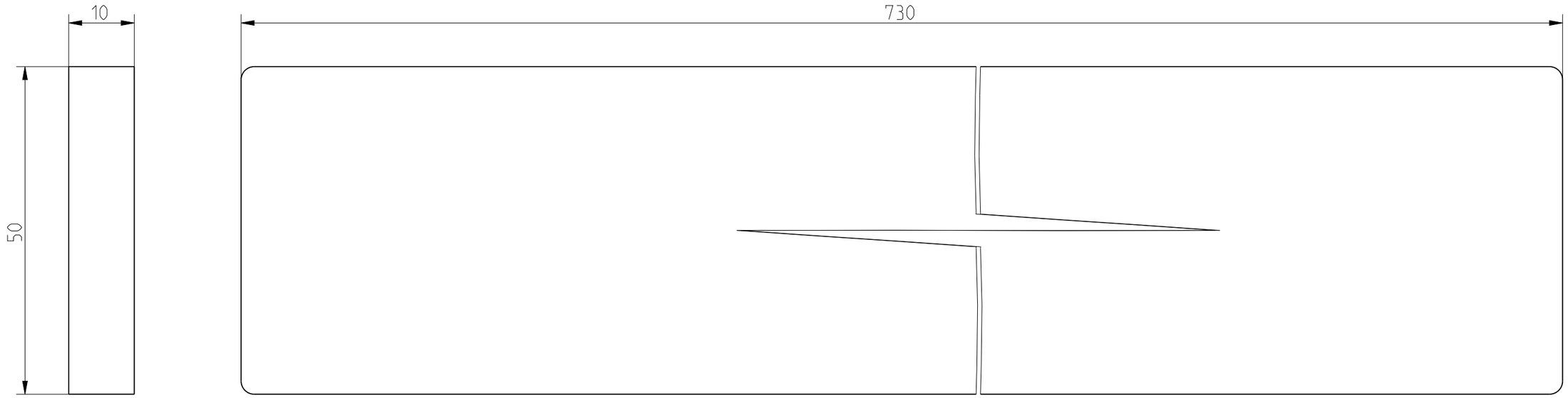


scharfe Kanten entgraten

| | | | | | | | |
|---|---|---|---|---|---|---|---|
| Toleranzen und Normen | | | | | | PROJEKTION NACH ISO 5456 | Massstab: 1.500 | Gewicht: 2.864 kg |
| Allgemeintol. DIN ISO 2768 mH<br>Kanten ISO 13715<br>Oberfläche Din EN ISO 1302<br>Schweißtol. Din ISO 13920-BF | | | | | | | Werkstoff / Halbzeug<br>S355JR; FL. 50x10x730 DIN 1017 | |
| | | | | | Datum | Name | Benennung | |
| | | | | Bearb. | 05.02.26 | mh | Flach | |
| | | | | Gepr. | | | | |
| | | | | Norm | | | | |
| | | | | | | | Zeichnungsnummer<br>0125HT08044 | Blatt 1 von 2 |
| Nr | Aenderung | Datum | Name | Urspr. | | | Ersatz fuer: | Ersatz durch: |

Weitergabe sowie Vervielfaeltigung dieser Unterlage, Verwertung und Mitteilung ihres Inhaltes nicht gestattet, soweit nicht ausdruecklich zugestanden. Zuwiderhandlungen verpflichten zu Schadenersatz.
Alle Rechte fuer den Fall der Patenterteilung oder Gebrauchsmuster-Eintragung vorbehalten. (Schutzvermerk DIN ISO 16016 beachten)

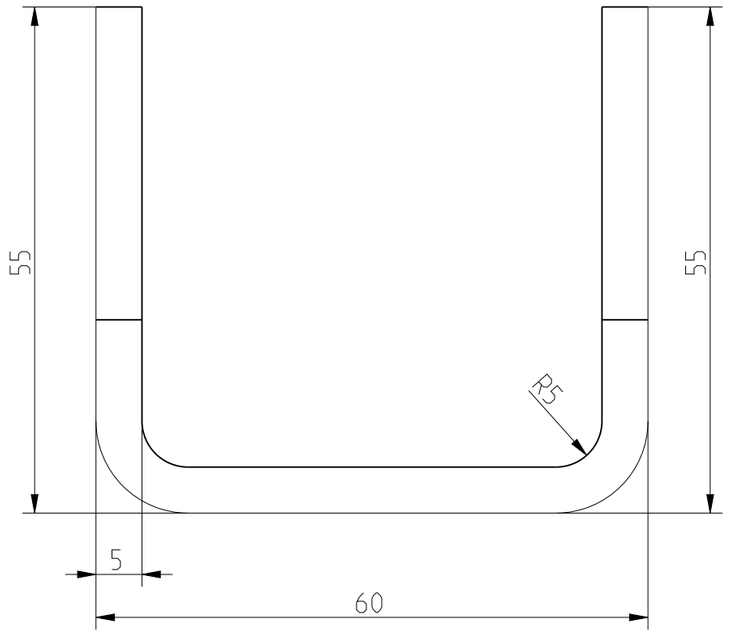


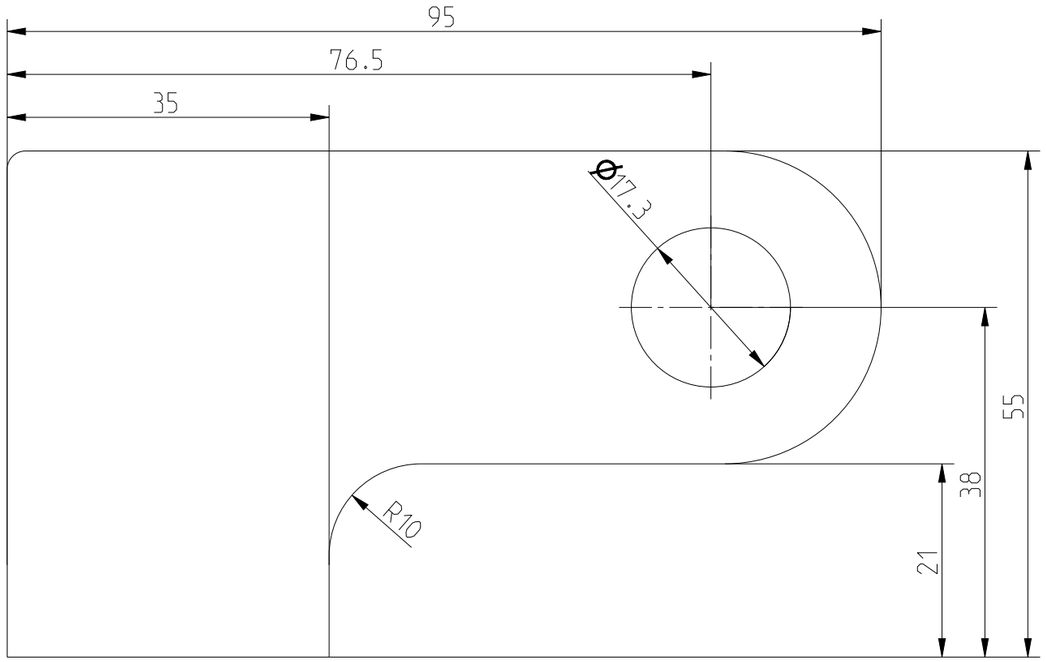


Abwicklung

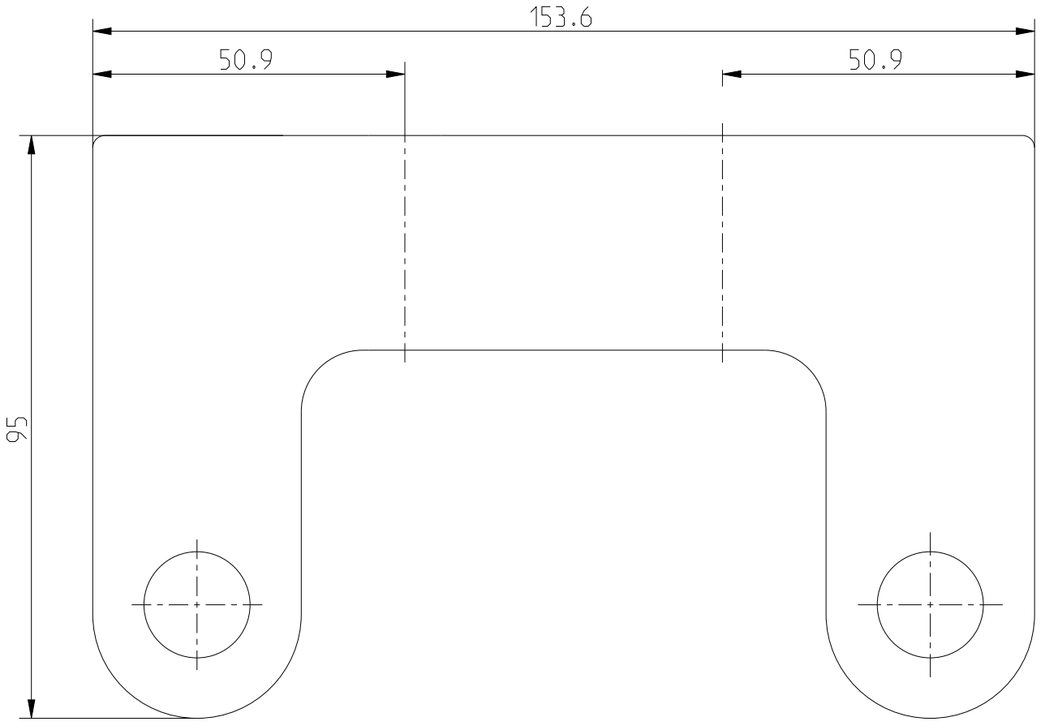


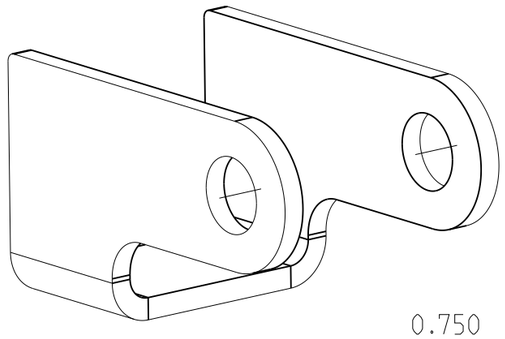

0.750

| Toleranzen und Normen | | | | | | | | |
|---|---|---|---|---|---|---|---|---|
| Allgemeintol. DIN ISO 2768 mH<br>Kanten ISO 13715<br>Oberfläche Din EN ISO 1302<br>Schweißtol. Din ISO 13920-BF | | | | | | PROJEKTION NACH ISO 5456 | Massstab: 1.500 | Gewicht: 0.344 kg |
| | | | | | | | Werkstoff / Halbzeug<br>S355MC; Bl. 5x95x153.6 | |
| | | | | | Datum | Name | Benennung | |
| | | | | Bearb. | 05.02.26 | mh | U-Zylinderhalterung | |
| | | | | Gepr. | | | | |
| | | | | Norm | | | | |
| | | | | | | | Zeichnungsnummer<br>0125HT08045 | Blatt 1 von 2 |
| | - | - | | | | | | |
| Nr | Aenderung | Datum | Name | Urspr. | | | Ersatz fuer: | Ersatz durch: |

Weitergabe sowie Vervielfaeltigung dieser Unterlage, Verwertung und Mitteilung ihres Inhaltes nicht gestattet, soweit nicht ausdruecklich zugestanden. Zuwiderhandlungen verpflichten zu Schadenersatz.
Alle Rechte fuer den Fall der Patenterteilung oder Gebrauchsmuster-Eintragung vorbehalten. (Schutzvermerk DIN ISO 16016 beachten)

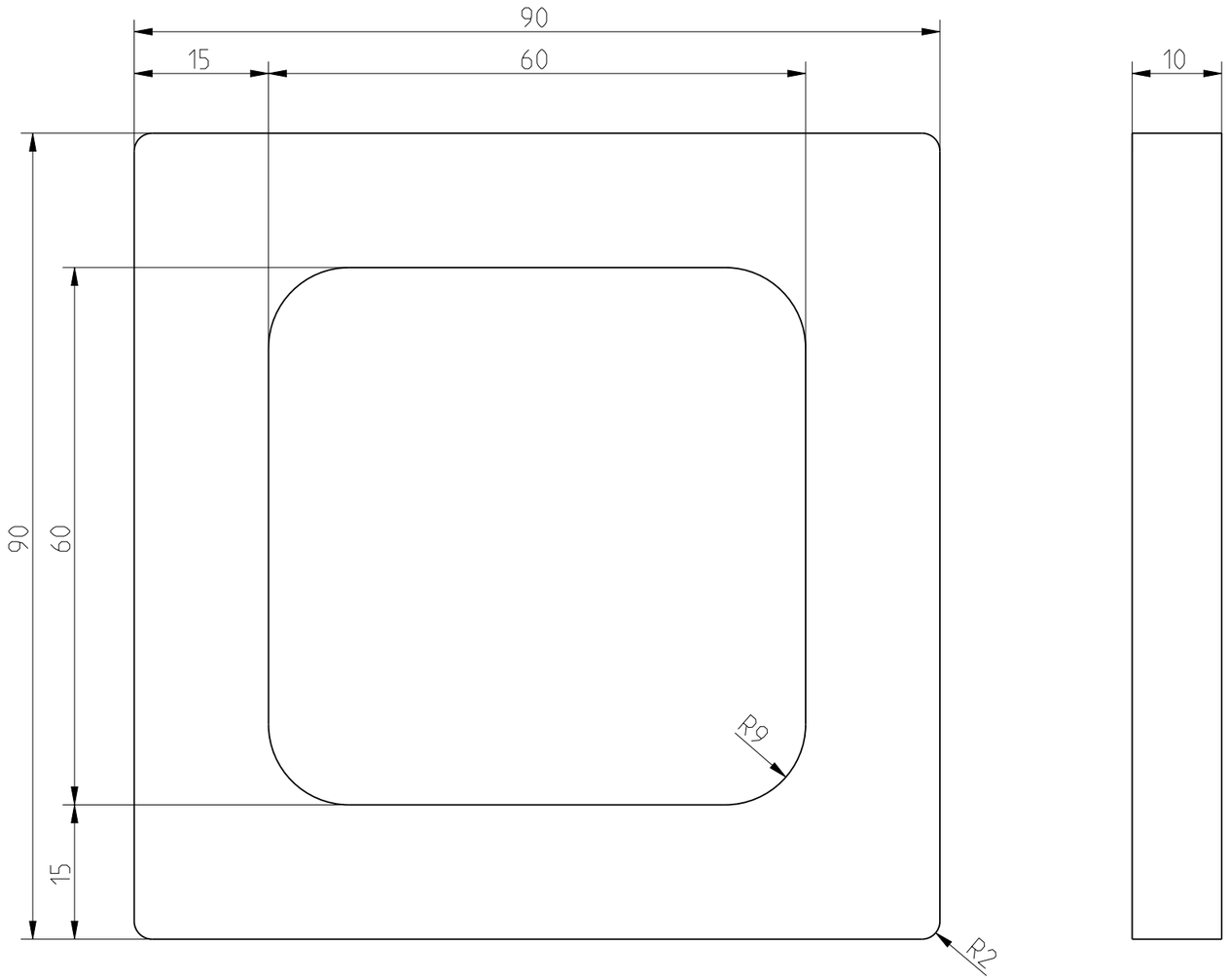


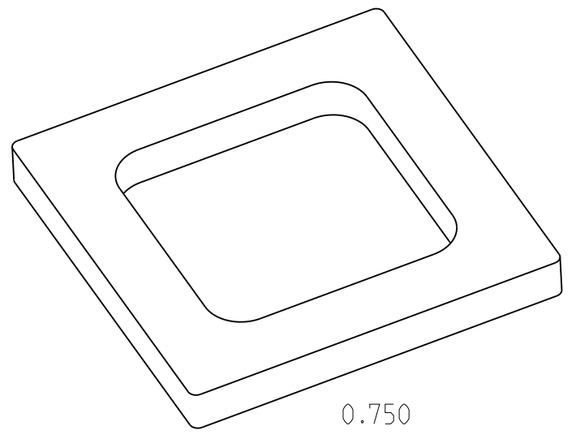


| | | | | | | |
|---|---|---|---|---|---|---|
| Toleranzen und Normen | | | | | PROJEKTION NACH ISO 5456 | Massstab: 1.500 | Gewicht: 0.358 kg |
| Allgemeintol. DIN ISO 2768 mH<br>Kanten ISO 13715<br>Oberfläche Din EN ISO 1302<br>Schweißtol. Din ISO 13920-BF | | | | | | Werkstoff / Halbzeug<br>S235JR; Bl. 10x90x90 | |
| | | | | | Datum | Name | Benennung |
| | | | | Bearb. | 05.02.26 | mh | Anschlag 1 |
| | | | | Gepr. | | | |
| | | | | Norm | | | |
| | | | | | | | Zeichnungsnummer<br>0125HT08046 |
| | | | | | | | Blatt 1 von 2 |
| | - | - | | | | | |
| Nr | Aenderung | Datum | Name | Urspr. | | Ersatz fuer: | Ersatz durch: |

Weitergabe sowie Vervielfaeltigung dieser Unterlage, Verwertung und Mitteilung ihres Inhaltes nicht gestattet, soweit nicht ausdruecklich zugestanden. Zuwiderhandlungen verpflichten zu Schadenersatz.
Alle Rechte fuer den Fall der Patenterteilung oder Gebrauchsmuster-Eintragung vorbehalten. (Schutzvermerk DIN ISO 16016 beachten)

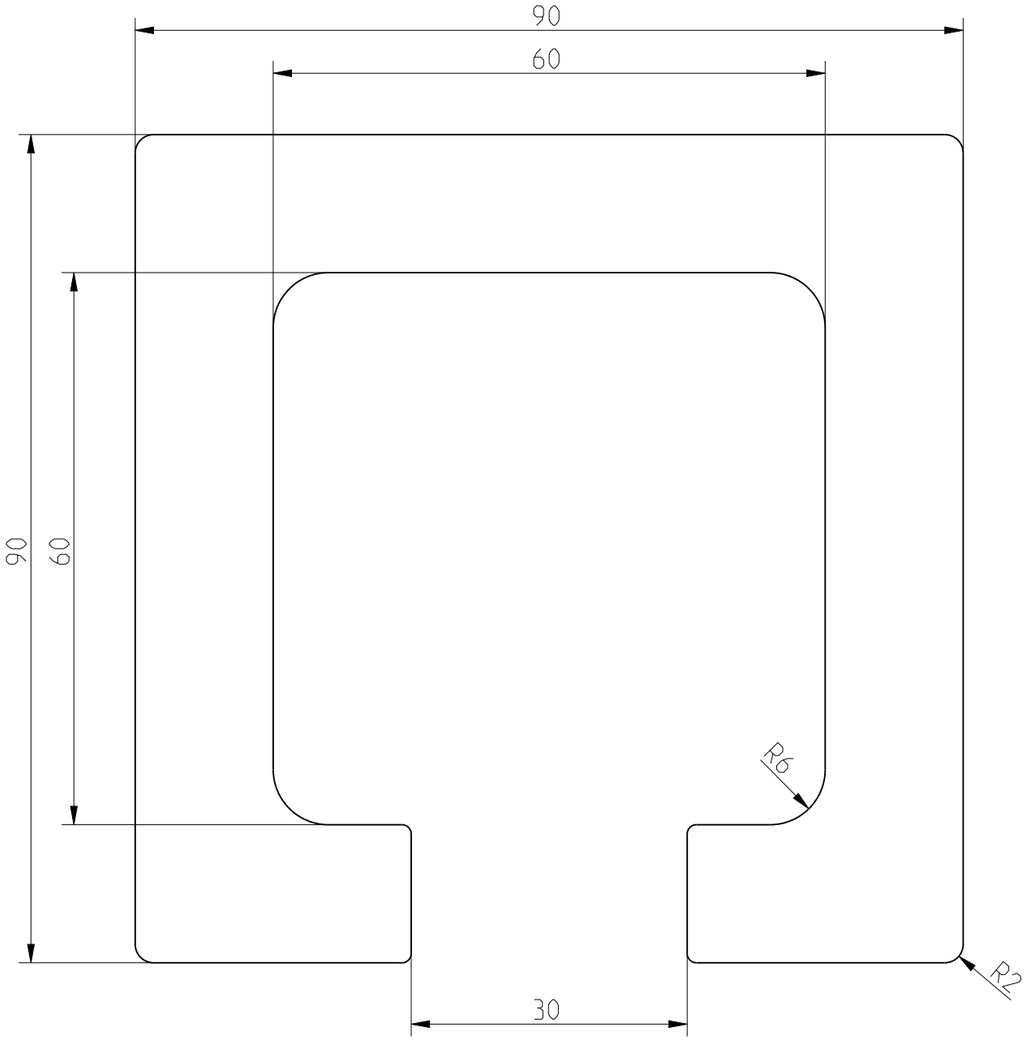


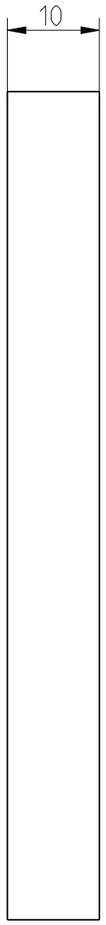


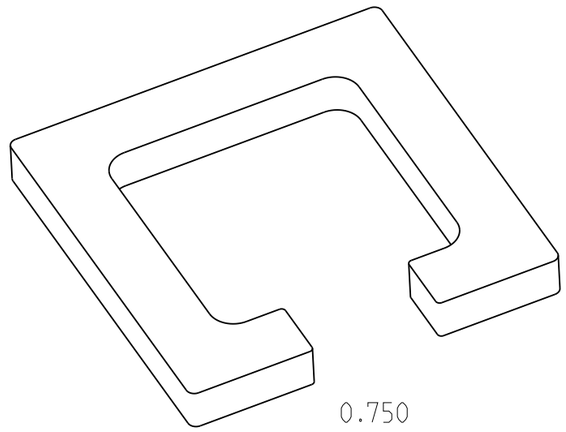


| | | | | | | | | |
|---|---|---|---|---|---|---|---|---|
| Toleranzen und Normen | | | | | PROJEKTION NACH ISO 5456 | Massstab: 1.500 | | Gewicht: 0.320 kg |
| Allgemeintol. DIN ISO 2768 mH<br>Kanten ISO 13715<br>Oberfläche Din EN ISO 1302<br>Schweißtol. Din ISO 13920-BF | | | | | | Werkstoff / Halbzeug<br>S235JR; Bl. 10x90x90 | | |
| | | | | | Datum | Name | Benennung | |
| | | | | Bearb. | 05.02.26 | mh | Anschlag 2 | |
| | | | | Gepr. | | | | |
| | | | | Norm | | | | |
| | | | | | | | Zeichnungsnummer | Blatt |
| | | | | | | | 0125HT08047 | 1 |
| | - | - | | | | | | von 2 |
| Nr | Aenderung | Datum | Name | Urspr. | | | Ersatz fuer: | Ersatz durch: |

Weitergabe sowie Vervielfaeltigung dieser Unterlage. Verwertung und Mitteilung ihres Inhaltes nicht gestattet, soweit nicht ausdruecklich zugestanden. Zuwiderhandlungen verpflichten zu Schadenersatz.
Alle Rechte fuer den Fall der Patenterteilung oder Gebrauchsmuster-Eintragung vorbehalten. (Schutzvermerk DIN ISO 16016 beachten)

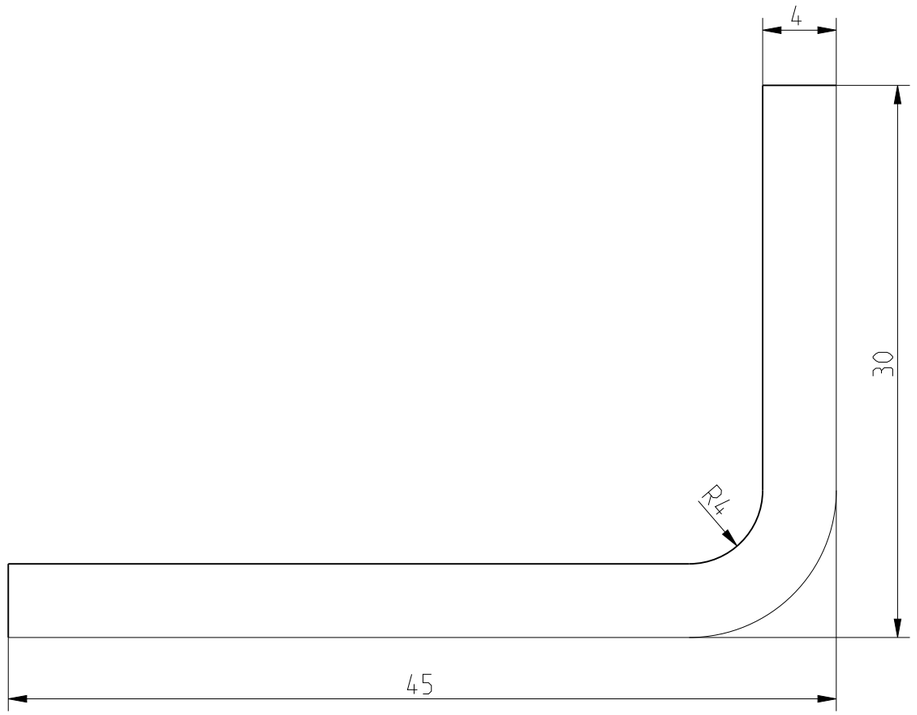


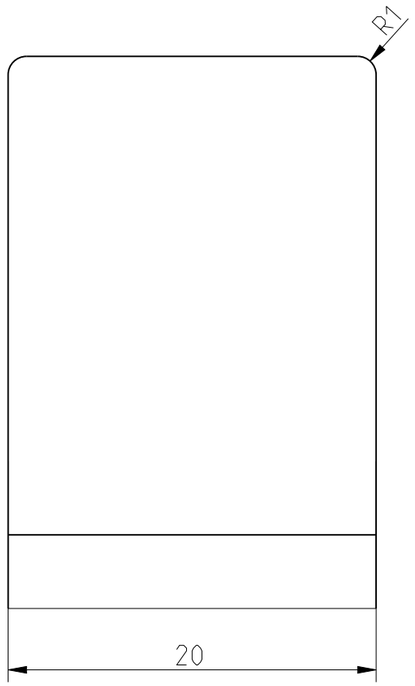


Abwicklung

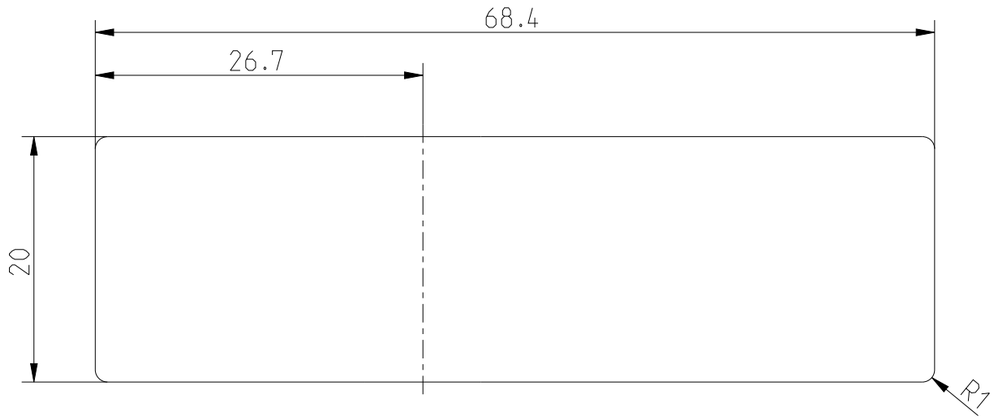


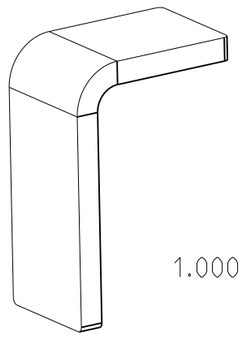

1.000

| Toleranzen und Normen | | | | | | | PROJEKTION NACH ISO 5456 | Massstab: 3.000 | Gewicht: 0.042 kg |
|---|---|---|---|---|---|---|---|---|---|
| Allgemeintol. DIN ISO 2768 mH<br>Kanten ISO 13715<br>Oberfläche Din EN ISO 1302<br>Schweißtol. Din ISO 13920-BF | | | | | | | | Werkstoff / Halbzeug<br>S355MC; Bl. 4x20x68.4 | |
| | | | | | Datum | Name | | Benennung | |
| | | | | Bearb. | 05.02.26 | mh | | Winkel | |
| | | | | Gepr. | | | | | |
| | | | | Norm | | | | | |
| | | | | | | | | Zeichnungsnummer<br>0125HT08048 | Blatt 1 von 2 |
| | - | - | | | | | | | |
| Nr | Aenderung | Datum | Name | Urspr. | | | | Ersatz fuer: | Ersatz durch: |

Weitergabe sowie Vervielfaeltigung dieser Unterlage, Verwertung und Mitteilung ihres Inhaltes nicht gestattet, soweit nicht ausdruecklich zugestanden. Zuwiderhandlungen verpflichten zu Schadenersatz.
Alle Rechte fuer den Fall der Patenterteilung oder Gebrauchsmuster-Eintragung vorbehalten. (Schutzvermerk DIN ISO 16016 beachten)

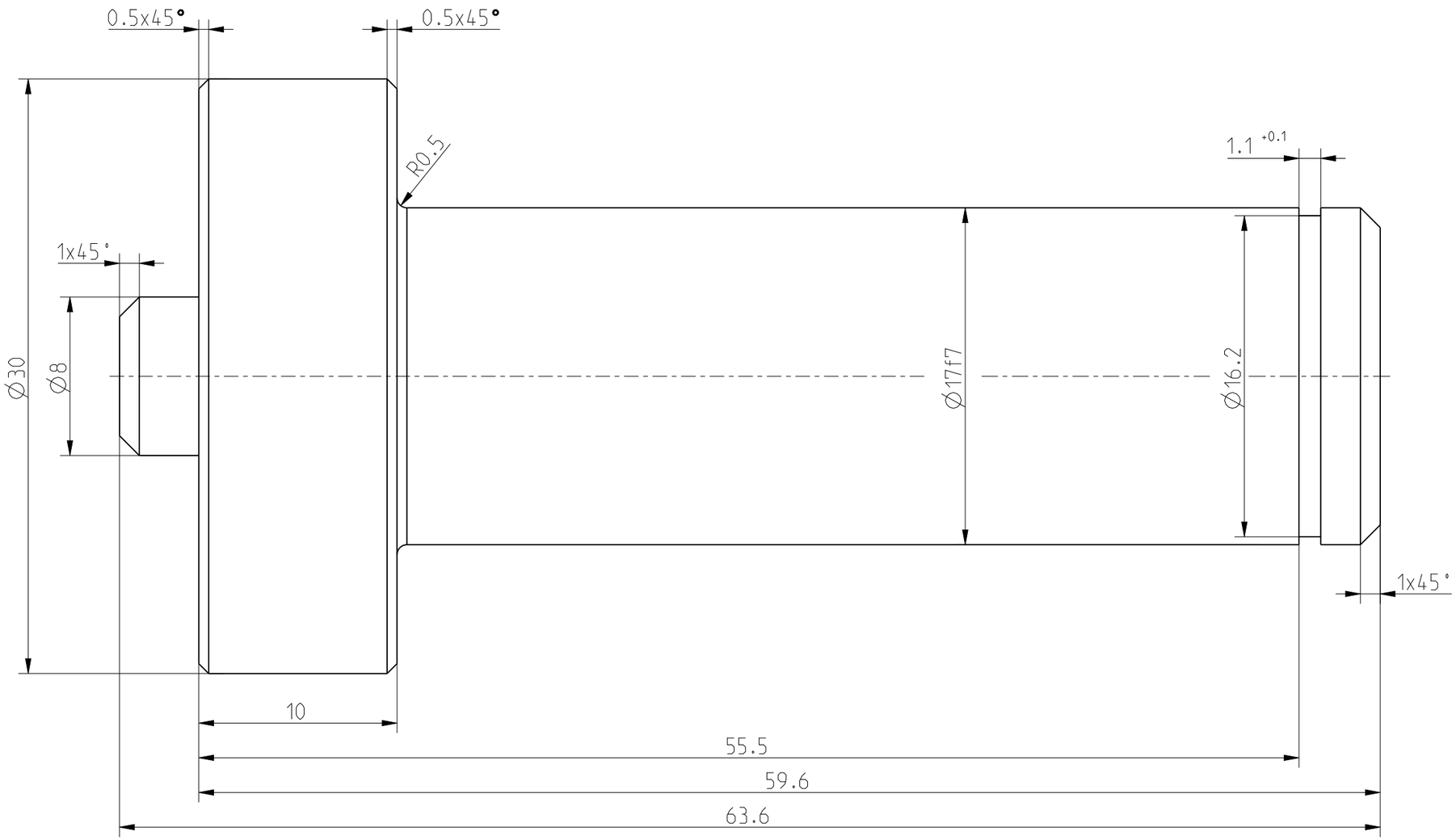


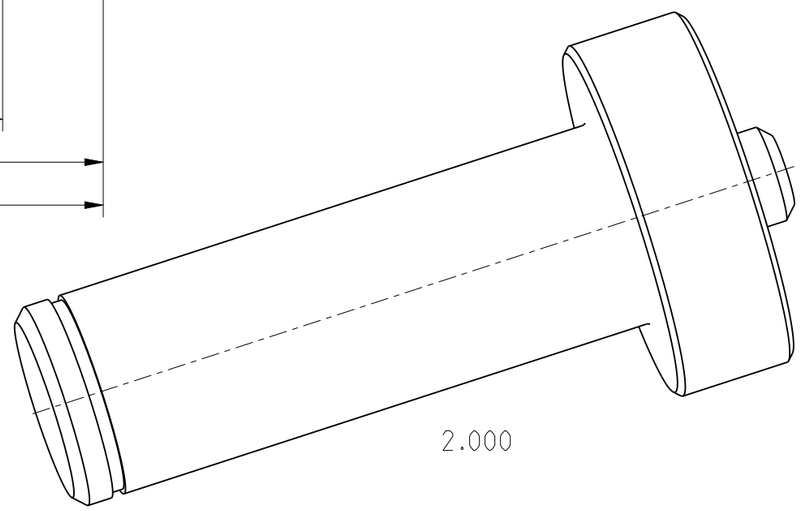


| | | | | | | |
|---|---|---|---|---|---|---|
| Toleranzen und Normen | | | | PROJEKTION NACH ISO 5456 | Massstab: 4.000 | Gewicht: 0.144 kg |
| Allgemeintol. DIN ISO 2768 mH<br>Kanten ISO 13715<br>Oberfläche Din EN ISO 1302<br>Schweißtol. Din ISO 13920-BF | | | | | Werkstoff / Halbzeug<br>C15; Rd. 30x63.6 | |
| | | | | Datum | Name | Benennung |
| | | | | Bearb. 05.02.26 | mh | Zylinderbolzen |
| | | | | Gepr. | | |
| | | | | Norm | | |
| | | | | | | Zeichnungsnummer 0125HT08049 |
| | | | | | | Blatt 1 von 1 |
| | - | - | | | | |
| Nr | Aenderung | Datum | Name | Urspr. | Ersatz fuer: | Ersatz durch: |

Weitergabe sowie Vervielfaeltigung dieser Unterlage. Verwertung und Mitteilung ihres Inhaltes nicht gestattet, soweit nicht ausdruecklich zugestanden. Zuwiderhandlungen verpflichten zu Schadenersatz.
Alle Rechte fuer den Fall der Patenterteilung oder Gebrauchsmuster-Eintragung vorbehalten. (Schutzvermerk DIN ISO 16016 beachten)

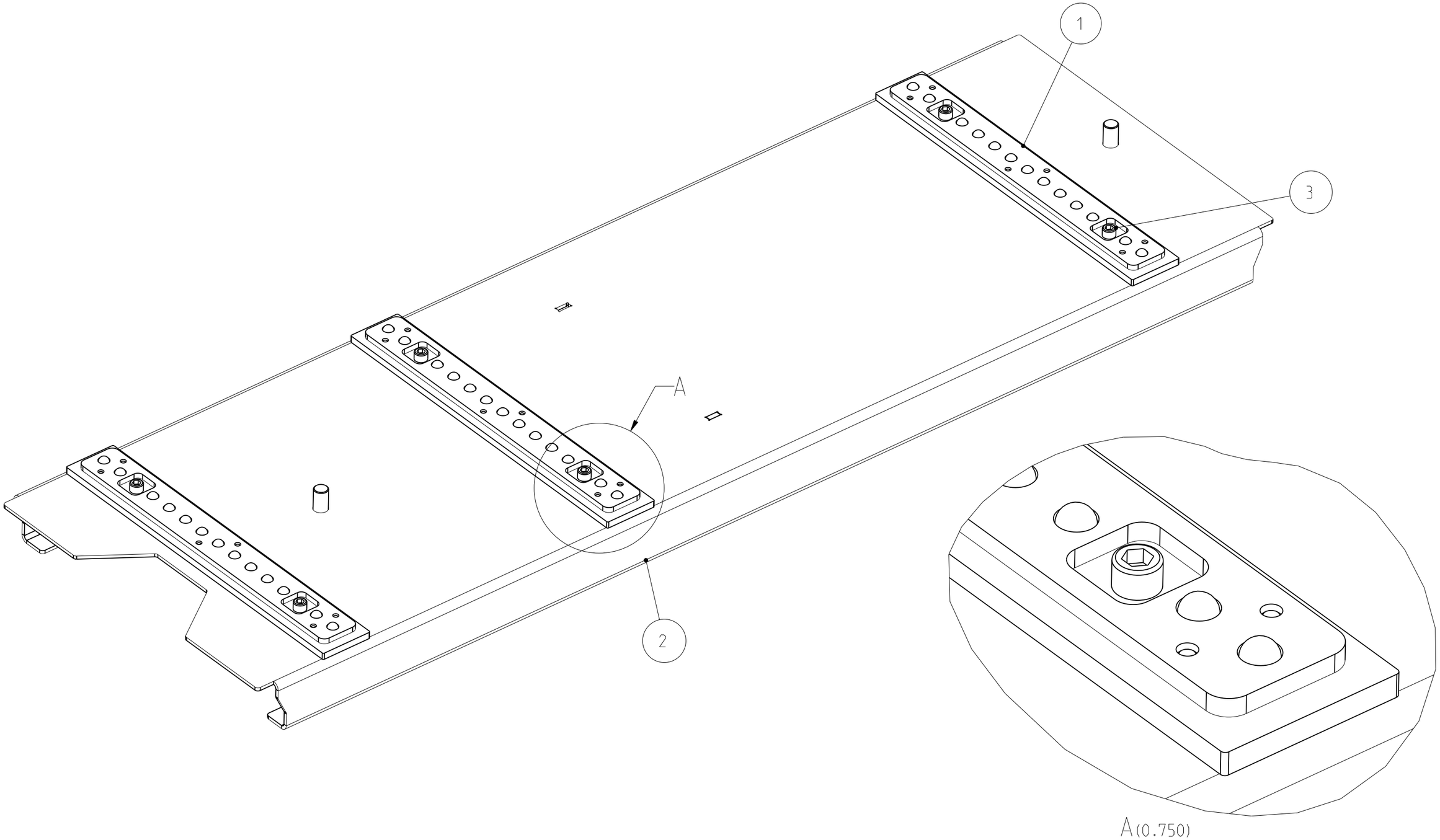


-Stueckliste ( aehnlich DIN 6771-A) / alle Objekte der obersten (aktuellen) Baugruppe

| 1 | 2 | 3 | 4 | 5 | 6 |
|---|---|---|---|---|---|
| Lfd. Nr. | Menge | Typ | Zeichnungs-Nr.: | Benennung | Werkstoff / Halbzeug |
| 1 | 3 | BG | 0125HT08070 | Kugelkaefig kurz kpl. | - / - |
| 2 | 1 | BG | 0125HT08053 | Schiene unten Schwt. | - / - |
| 3 | 6 | ET | 9912-M12X12ZN | Zylinderschraube | - / DIN 912 - M 12 x 12 |

Toleranzen und Normen

Allgemeintol. DIN ISO 2768 mH
Kanten ISO 13715
Oberfläche Din EN ISO 1302
Schweißtol. Din ISO 13920-BF

PROJEKTION NACH ISO 5456

Massstab: 0.200

Gewicht: 66.069 kg

Werkstoff / Halbzeug
-; -

| | Datum | Name |
|---|---|---|
| Bearb. | 16.02.26 | mh |
| Gepr. | | |
| Norm | | |

Benennung
Schiene unten kpl.

Zeichnungsnummer
0125HT08050

Blatt 1 von 1

| Nr | Aenderung | Datum | Name | Urspr. | Ersatz fuer: | Ersatz durch: |
|---|---|---|---|---|---|---|
| | - | - | | - | | |

Weitergabe sowie Vervielfaeltigung dieser Unterlage, Verwertung und Mitteilung ihres Inhaltes nicht gestattet, soweit nicht ausdruecklich zugestanden. Zuwiderhandlungen verpflichten zu Schadenersatz.
Alle Rechte fuer den Fall der Patenterteilung oder Gebrauchsmuster-Eintragung vorbehalten. (Schutzvermerk DIN ISO 16016 beachten)

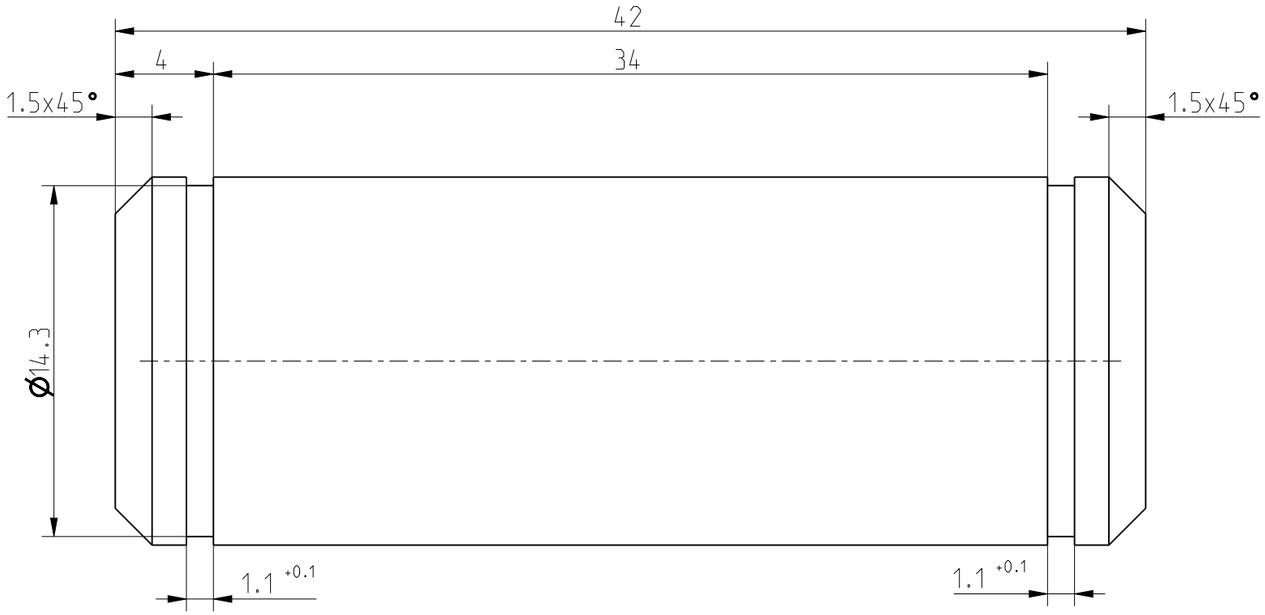


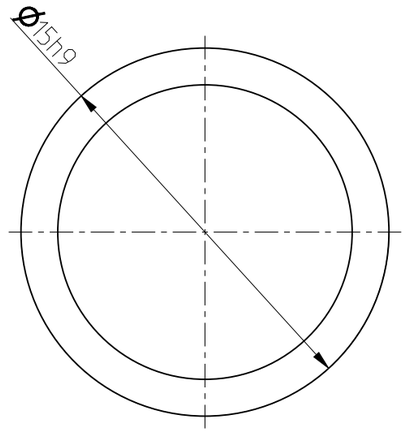


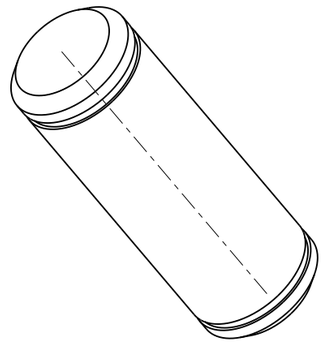

1.500

| | |
|---|---|
| Oberflaechenbeschichtung: | galv. verzinkt / ISO 2081 |
| Mindestschichtdicke: | 15-20 µm |
| Passivierung: | blau passiviert |

Toleranzen und Normen

| | |
|---|---|
| Allgemeintol. | DIN ISO 2768 mH |
| Kanten | ISO 13715 |
| Oberfläche | Din EN ISO 1302 |
| Schweißtol. | Din ISO 13920-BF |

PROJEKTION NACH ISO 5456

Massstab: 4.000

Gewicht: 0.057 kg

Werkstoff / Halbzeug

C15; Rd. 15x42 (EN 10278)

| | Datum | Name |
|---|---|---|
| Bearb. | 05.02.26 | mh |
| Gepr. | | |
| Norm | | |

Benennung

# Zylinderbolzen

Zeichnungsnummer

0125HT08051

Blatt 1 von 1

| Nr | Aenderung | Datum | Name |
|---|---|---|---|
| | - | - | |

Urspr.

Ersatz fuer:

Ersatz durch:

Weitergabe sowie Vervielfaeltigung dieser Unterlage, Verwertung und Mitteilung ihres Inhaltes nicht gestattet, soweit nicht ausdruecklich zugestanden. Zuwiderhandlungen verpflichten zu Schadenersatz.
Alle Rechte fuer den Fall der Patenterteilung oder Gebrauchsmuster-Eintragung vorbehalten. (Schutzvermerk DIN ISO 16016 beachten)

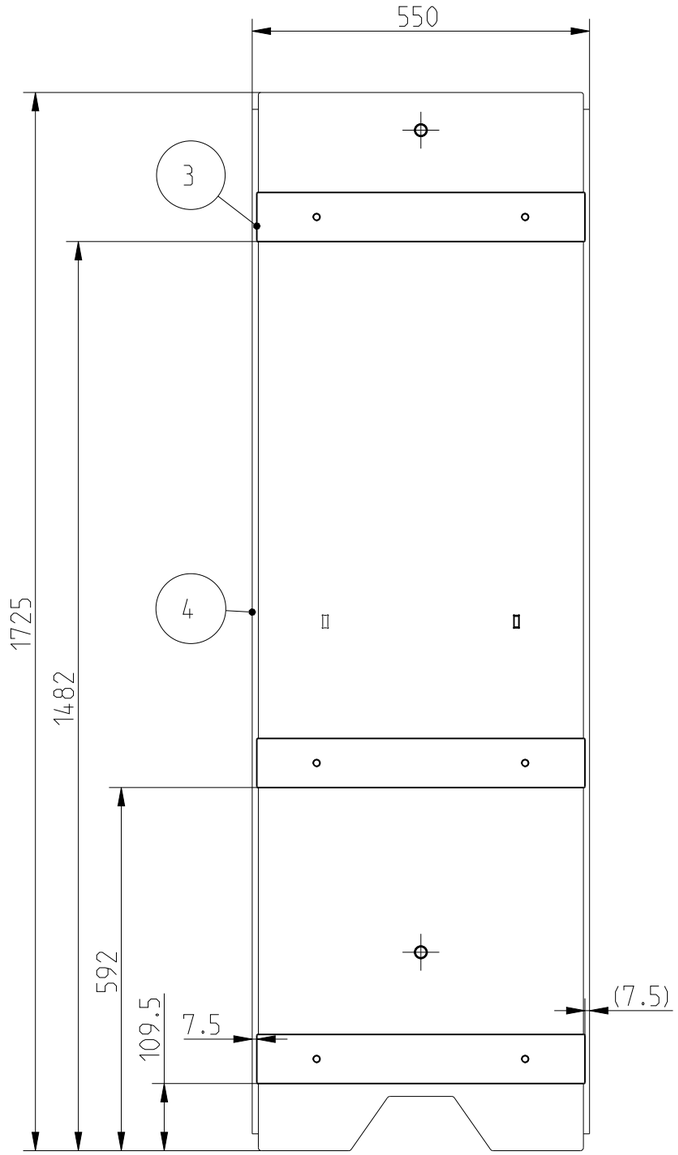


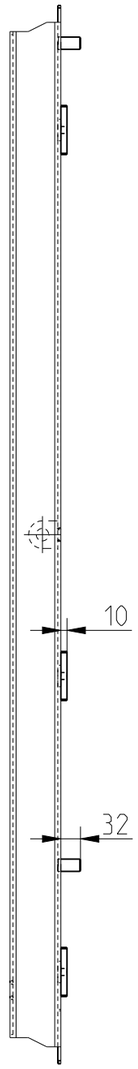


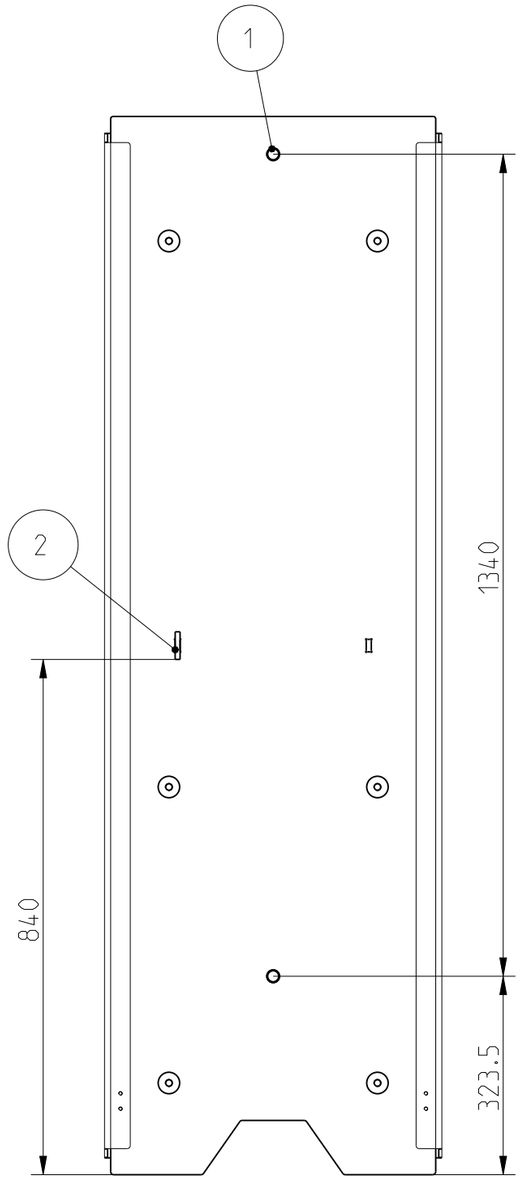


-Stueckliste ( aehnlich DIN 6771-A) / alle Objekte der obersten (aktuellen) Baugruppe

| 1 | 2 | 3 | 4 | 5 | 6 |
|---|---|---|---|---|---|
| Lfd. Nr. | Menge | Typ | Zeichnungs-Nr.: | Benennung | Werkstoff / Halbzeug |
| 1 | 2 | ET | 0125HT08057 | Anschweissbolzen | C15 / Rd. 20x37 |
| 2 | 1 | ET | 0125HT08122 | Auge Zentrierung | S355MC / Bl. 8x45x52.5 |
| 3 | 3 | ET | 0125HT08055 | Flach | S355JR / Fl. 80x10x535 DIN 1017 |
| 4 | 1 | ET | 0125HT08054 | Schiene unten | S355MC / Bl. 5x767.1x1725 |

Toleranzen und Normen

Allgemeintol. DIN ISO 2768 mH
Kanten ISO 13715
Oberfläche Din EN ISO 1302
Schweißtol. Din ISO 13920-BF

PROJEKTION NACH ISO 5456

Massstab: 0.100

Gewicht: 60.710 kg

Werkstoff / Halbzeug
-; -

| | Datum | Name |
|---|---|---|
| Bearb. | 19.02.26 | mh |
| Gepr. | | |
| Norm | | |

Benennung
Schiene unten Schwt.

Zeichnungsnummer
0125HT08053

Blatt 1 von 2

| Nr | Aenderung | Datum | Name |
|---|---|---|---|
| | - | - | |

Urspr.

Ersatz fuer:

Ersatz durch:

Weitergabe sowie Vervielfaeltigung dieser Unterlage, Verwertung und Mitteilung ihres Inhaltes nicht gestattet, soweit nicht ausdruecklich zugestanden. Zuwiderhandlungen verpflichten zu Schadenersatz.
Alle Rechte fuer den Fall der Patenterteilung oder Gebrauchsmuster-Eintragung vorbehalten. (Schutzvermerk DIN ISO 16016 beachten)

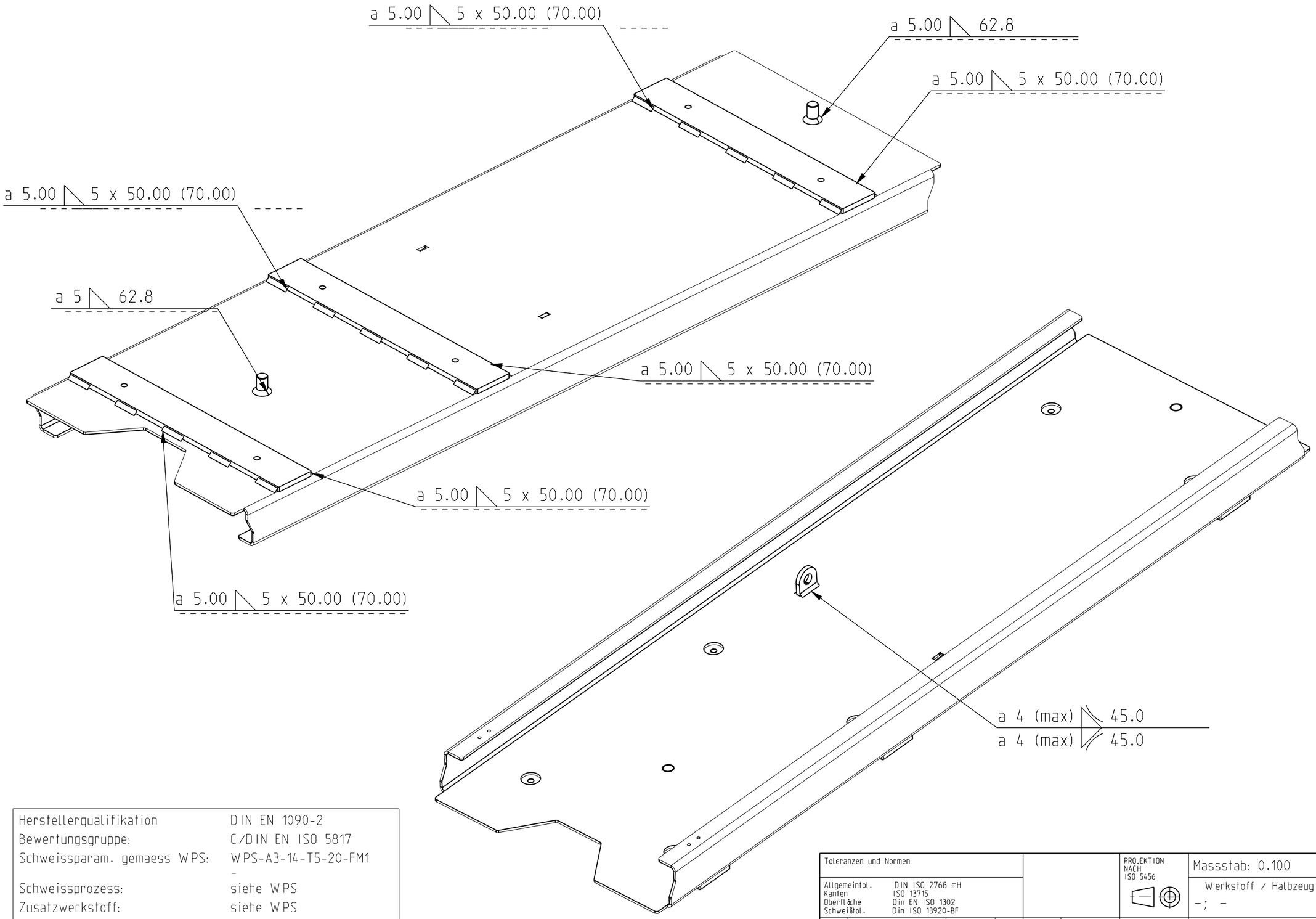


| | |
|---|---|
| Herstellerqualifikation | DIN EN 1090-2 |
| Bewertungsgruppe: | C/DIN EN ISO 5817 |
| Schweissparam. gemaess WPS: | WPS-A3-14-T5-20-FM1<br>- |
| Schweissprozess: | siehe WPS |
| Zusatzwerkstoff: | siehe WPS |
| Stahlsorten: | S355; C15 |
| Schweissnahtstaerke: | a=4; 5; |
| Waermebehandlung: | |
| Pruefverfahren: | Sichtkontrolle |
| Schweisstechnisch gepr. am: | |
| Schweisstechnisch gepr. durch: | |

Toleranzen und Normen

Allgemeintol. DIN ISO 2768 mH
Kanten ISO 13715
Oberfläche Din EN ISO 1302
Schweißtol. Din ISO 13920-BF

PROJEKTION NACH ISO 5456

Massstab: 0.100

Gewicht: 60.710 kg

Werkstoff / Halbzeug
-; -

| | Datum | Name |
|---|---|---|
| Bearb. | 19.02.26 | mh |
| Gepr. | | |
| Norm | | |

Benennung
Schiene unten Schwt.

Zeichnungsnummer
0125HT08053

Blatt 2 von 2

| Nr | Aenderung | Datum | Name | Urspr. | Ersatz fuer: | Ersatz durch: |
|---|---|---|---|---|---|---|
| | - | - | | - | | |

Weitergabe sowie Vervielfaeltigung dieser Unterlage, Verwertung und Mitteilung ihres Inhaltes nicht gestattet, soweit nicht ausdruecklich zugestanden. Zuwiderhandlungen verpflichten zu Schadenersatz.
Alle Rechte fuer den Fall der Patenterteilung oder Gebrauchsmuster-Eintragung vorbehalten. (Schutzvermerk DIN ISO 16016 beachten)

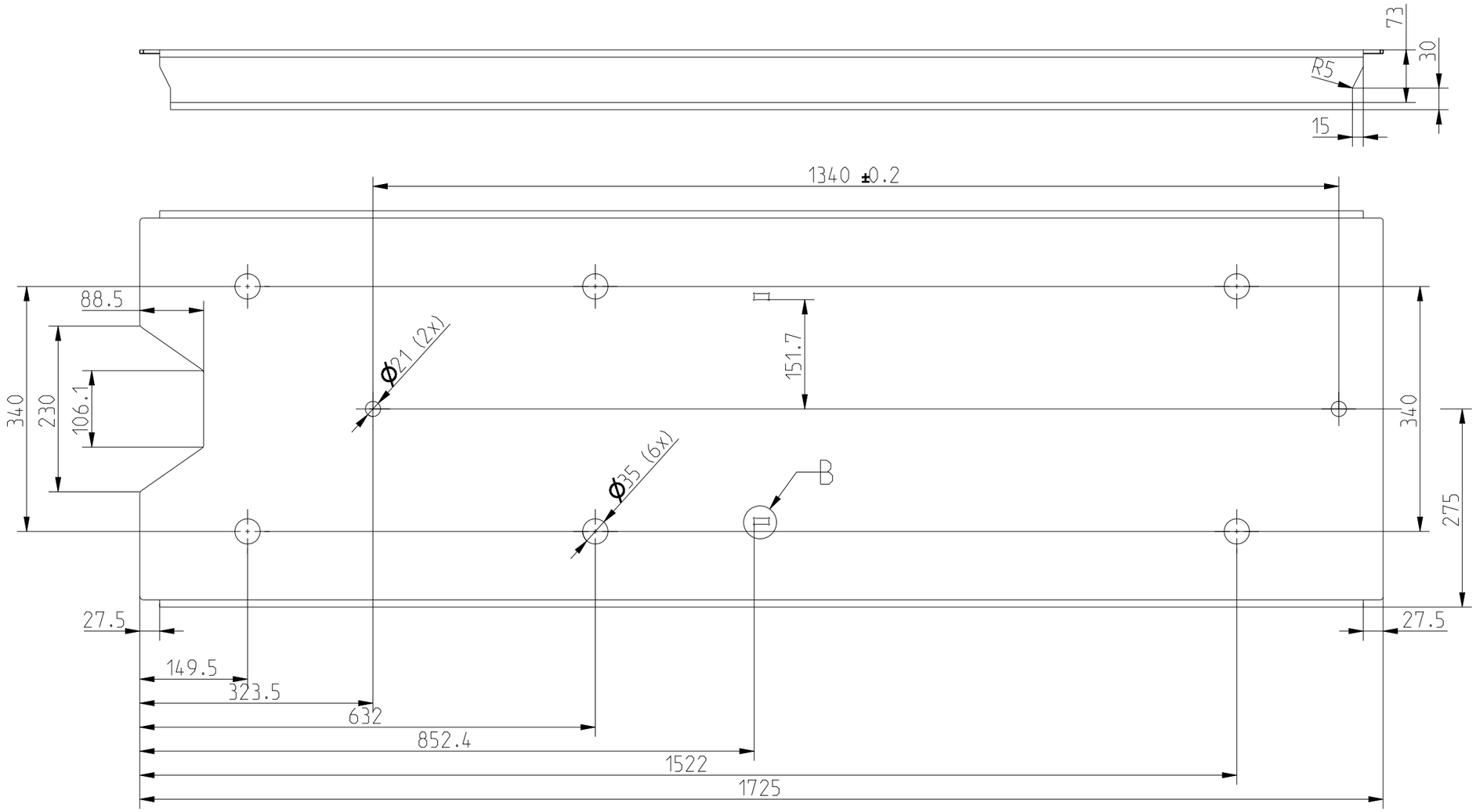


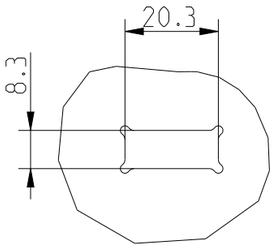


B(0.750)

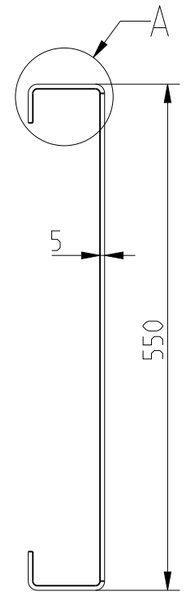


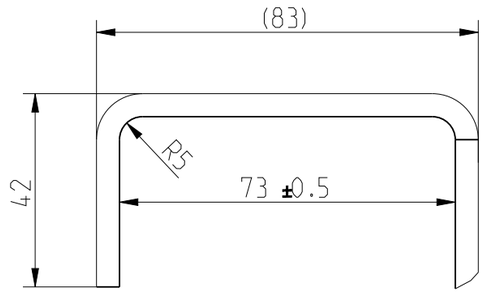


A(0.750)

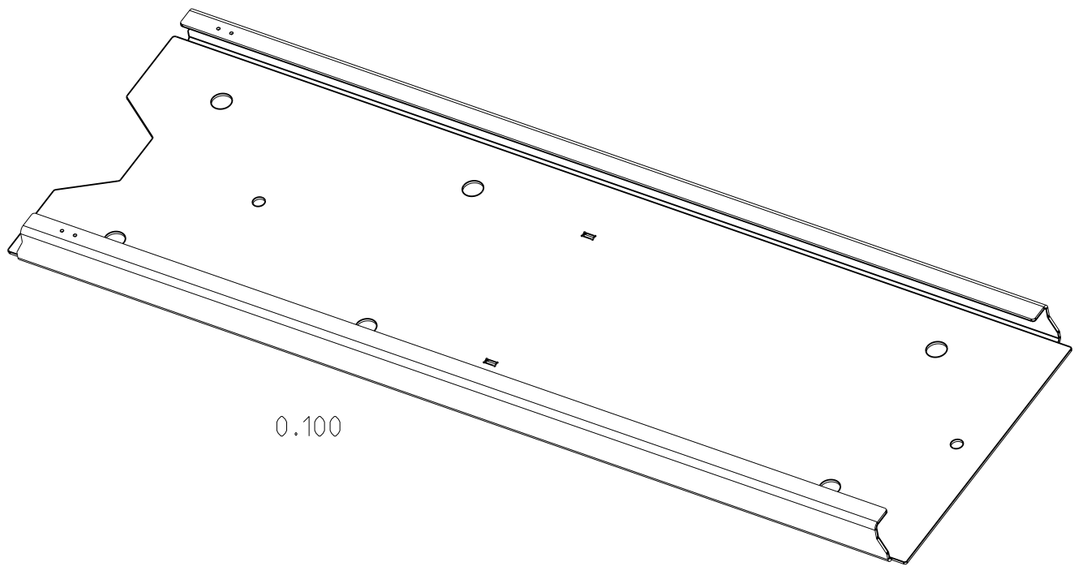

0.100

| | | | | | | |
|---|---|---|---|---|---|---|
| Toleranzen und Normen | | | | PROJEKTION NACH ISO 5456 | Massstab: 0.150 | Gewicht: 50.385 kg |
| Allgemeintol. DIN ISO 2768 mH<br>Kanten ISO 13715<br>Oberfläche Din EN ISO 1302<br>Schweißtol. Din ISO 13920-BF | | | | | Werkstoff / Halbzeug<br>S355MC; Bl. 5x767.1x1725 | |
| | | | | Datum | Name | Benennung |
| | | | Bearb. | 09.02.26 | mh | Schiene unten |
| | | | Gepr. | | | |
| | | | Norm | | | |
| | | | | | | Zeichnungsnummer<br>0125HT08054 |
| | | | | | | Blatt 1 von 3 |
| - | - | | | | | |
| Nr | Aenderung | Datum | Name | Urspr. | Ersatz fuer: | Ersatz durch: |

Weitergabe sowie Vervielfaeltigung dieser Unterlage, Verwertung und Mitteilung ihres Inhaltes nicht gestattet, soweit nicht ausdruecklich zugestanden. Zuwiderhandlungen verpflichten zu Schadenersatz.
Alle Rechte fuer den Fall der Patenterteilung oder Gebrauchsmuster-Eintragung vorbehalten. (Schutzvermerk DIN ISO 16016 beachten)

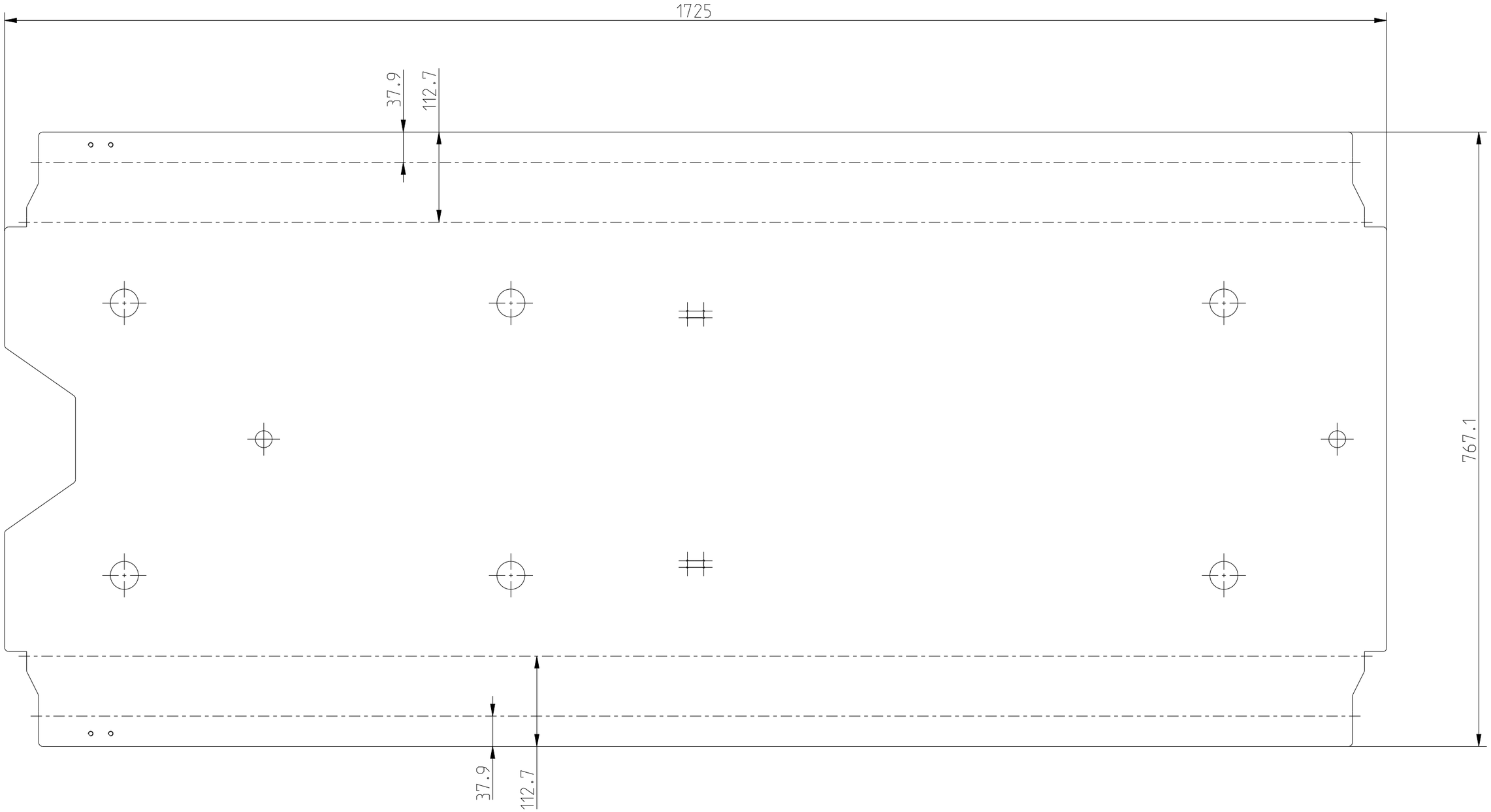


| | | | | | | |
|---|---|---|---|---|---|---|
| Toleranzen und Normen | | | | | PROJEKTION NACH ISO 5456 | Massstab: 0.150 | Gewicht: 50.385 kg |
| Allgemeintol. DIN ISO 2768 mH<br>Kanten ISO 13715<br>Oberfläche Din EN ISO 1302<br>Schweißtol. Din ISO 13920-BF | | | | | | Werkstoff / Halbzeug<br>S355MC; Bl. 5x767.1x1725 | |
| | | | | | Datum | Name | Benennung |
| | | | | Bearb. | 09.02.26 | mh | Schiene unten |
| | | | | Gepr. | | | |
| | | | | Norm | | | |
| | | | | | | | Zeichnungsnummer<br>0125HT08054 |
| | | | | | | | Blatt 2 von 3 |
| | - | - | | | | | |
| Nr | Aenderung | Datum | Name | Urspr. | | Ersatz fuer: | Ersatz durch: |

Weitergabe sowie Vervielfaeltigung dieser Unterlage, Verwertung und Mitteilung ihres Inhaltes nicht gestattet, soweit nicht ausdruecklich zugestanden. Zuwiderhandlungen verpflichten zu Schadenersatz.
Alle Rechte fuer den Fall der Patenterteilung oder Gebrauchsmuster-Eintragung vorbehalten. (Schutzvermerk DIN ISO 16016 beachten)

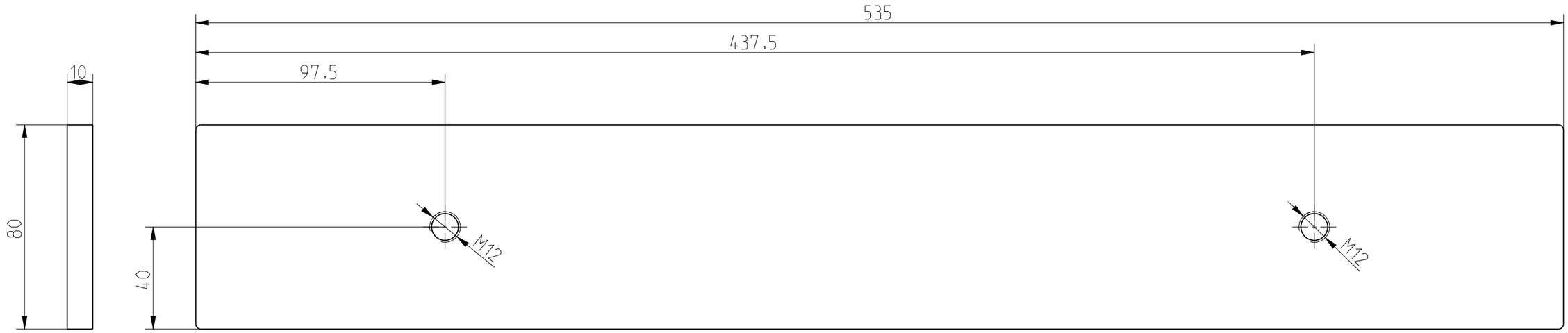


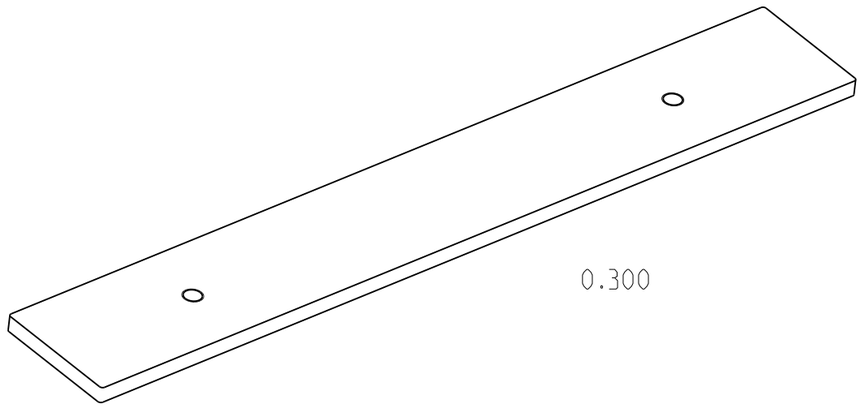


scharfe Kanten entgraten

| | | | | | | |
|---|---|---|---|---|---|---|
| Toleranzen und Normen | | | | | PROJEKTION NACH ISO 5456 | Massstab: 0.600 | Gewicht: 3.345 kg |
| Allgemeintol. DIN ISO 2768 mH<br>Kanten ISO 13715<br>Oberfläche Din EN ISO 1302<br>Schweißtol. Din ISO 13920-BF | | | | | | Werkstoff / Halbzeug<br>S355JR; Fl. 80x10x535 DIN 1017 | |
| | | | | | Datum | Name | Benennung |
| | | | | Bearb. | 05.02.26 | mh | Flach |
| | | | | Gepr. | | | |
| | | | | Norm | | | |
| | | | | | | | Zeichnungsnummer<br>0125HT08055 |
| | | | | | | | Blatt 1 von 2 |
| Nr | Aenderung | Datum | Name | Urspr. | | Ersatz fuer: | Ersatz durch: |

Weitergabe sowie Vervielfaeltigung dieser Unterlage, Verwertung und Mitteilung ihres Inhaltes nicht gestattet, soweit nicht ausdruecklich zugestanden. Zuwiderhandlungen verpflichten zu Schadenersatz.
Alle Rechte fuer den Fall der Patenterteilung oder Gebrauchsmuster-Eintragung vorbehalten. (Schutzvermerk DIN ISO 16016 beachten)

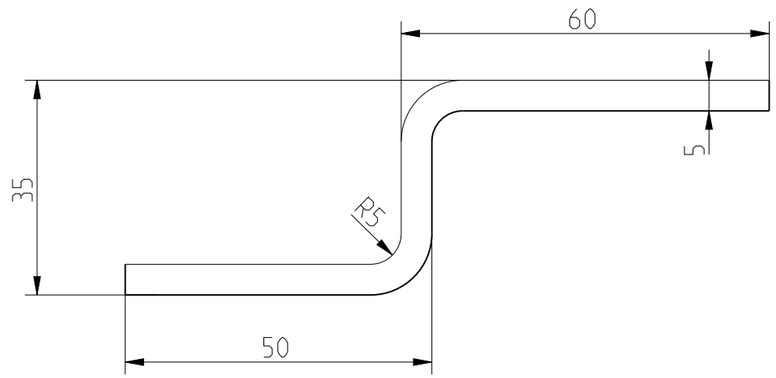


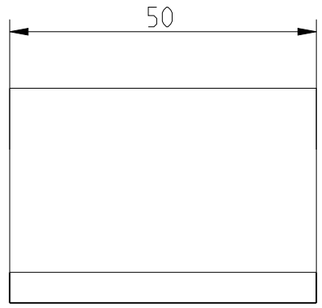


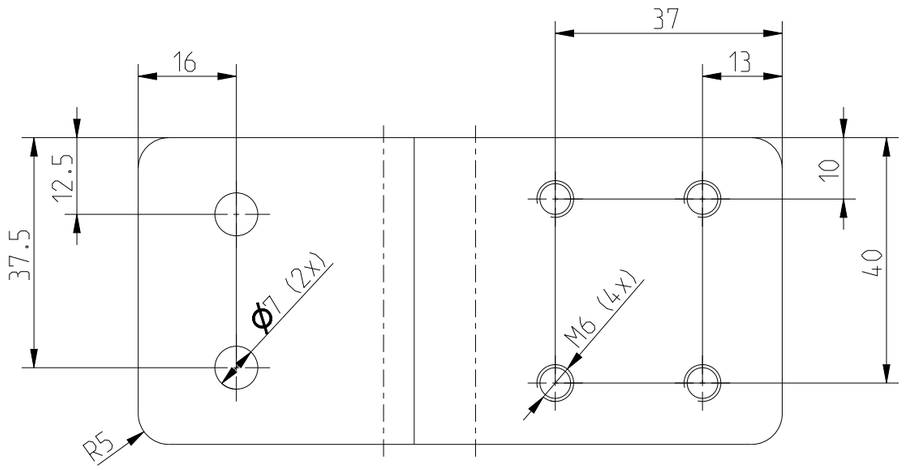


Abwicklung

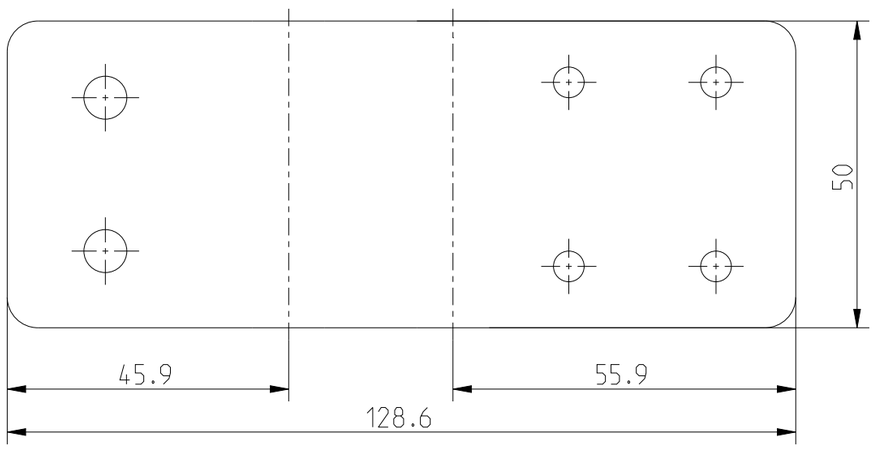


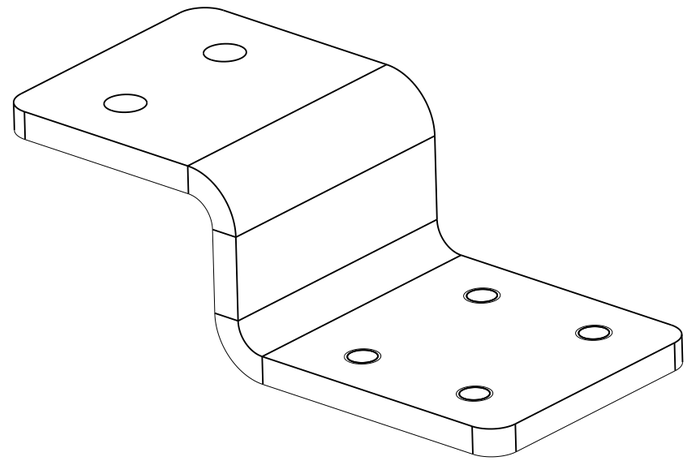

1.000

| | | | | | | | |
|---|---|---|---|---|---|---|---|
| Toleranzen und Normen | | | | | PROJEKTION NACH ISO 5456 | Massstab: 1.000 | Gewicht: 0.245 kg |
| Allgemeintol. DIN ISO 2768 mH<br>Kanten ISO 13715<br>Oberfläche Din EN ISO 1302<br>Schweißtol. Din ISO 13920-BF | | | | | | Werkstoff / Halbzeug<br>S355MC; Bl. 5x50x128.6 | |
| | | | | | Datum | Name | Benennung |
| | | | | Bearb. | 26.02.26 | mh | Schleppkettenhalter |
| | | | | Gepr. | | | |
| | | | | Norm | | | |
| | | | | | | | Zeichnungsnummer 0125HT08056 |
| | | | | | | | Blatt 1 von 2 |
| | - | - | | | | | |
| Nr | Aenderung | Datum | Name | Urspr. | | Ersatz fuer: | Ersatz durch: |

Weitergabe sowie Vervielfaeltigung dieser Unterlage, Verwertung und Mitteilung ihres Inhaltes nicht gestattet, soweit nicht ausdruecklich zugestanden. Zuwiderhandlungen verpflichten zu Schadenersatz.
Alle Rechte fuer den Fall der Patenterteilung oder Gebrauchsmuster-Eintragung vorbehalten. (Schutzvermerk DIN ISO 16016 beachten)

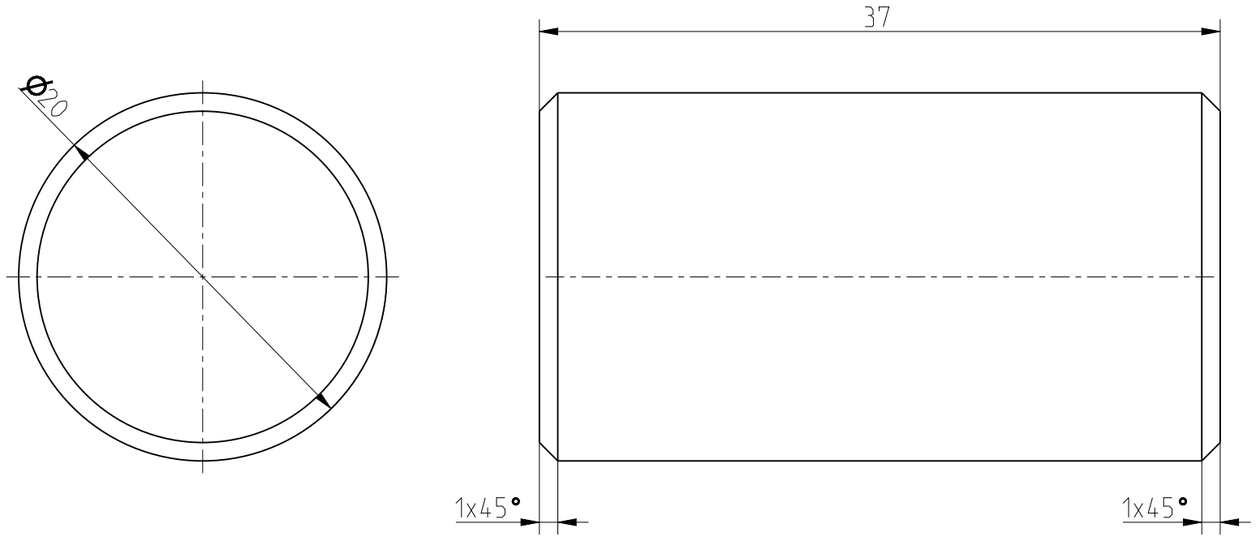


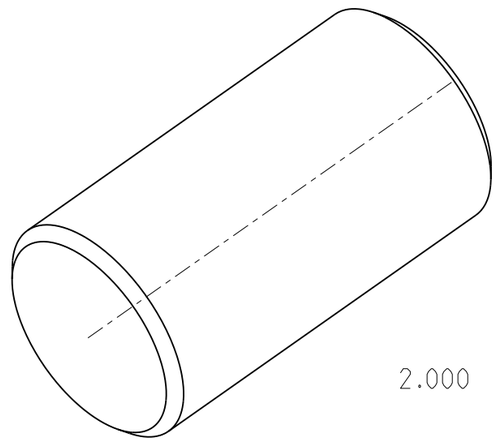


| | | | | | | | |
|---|---|---|---|---|---|---|---|
| Toleranzen und Normen | | | | | PROJEKTION NACH ISO 5456 | Massstab: 3.000 | Gewicht: 0.090 kg |
| Allgemeintol. DIN ISO 2768 mH<br>Kanten ISO 13715<br>Oberfläche Din EN ISO 1302<br>Schweißtol. Din ISO 13920-BF | | | | | | Werkstoff / Halbzeug<br>C15; Rd. 20x37 | |
| | | | | | Datum | Name | Benennung |
| | | | | Bearb. | 06.02.26 | mh | Anschweissbolzen |
| | | | | Gepr. | | | |
| | | | | Norm | | | |
| | | | | | | | Zeichnungsnummer<br>0125HT08057 |
| | | | | | | | Blatt 1 von 1 |
| | - | - | | | | | |
| Nr | Aenderung | Datum | Name | Urspr. | | Ersatz fuer: | Ersatz durch: |

Weitergabe sowie Vervielfaeltigung dieser Unterlage, Verwertung und Mitteilung ihres Inhaltes nicht gestattet, soweit nicht ausdruecklich zugestanden. Zuwiderhandlungen verpflichten zu Schadenersatz.
Alle Rechte fuer den Fall der Patenterteilung oder Gebrauchsmuster-Eintragung vorbehalten. (Schutzvermerk DIN ISO 16016 beachten)

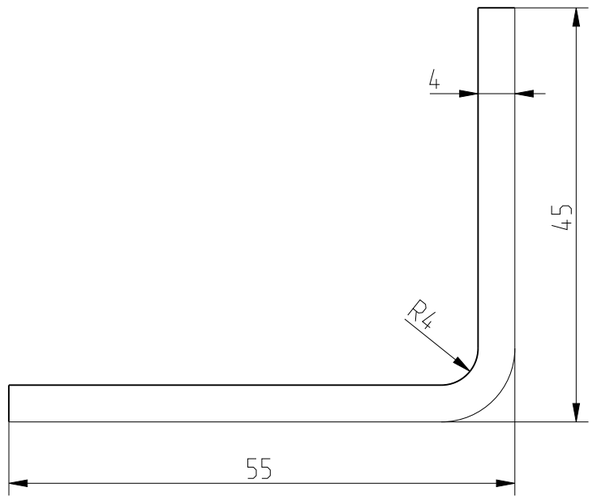


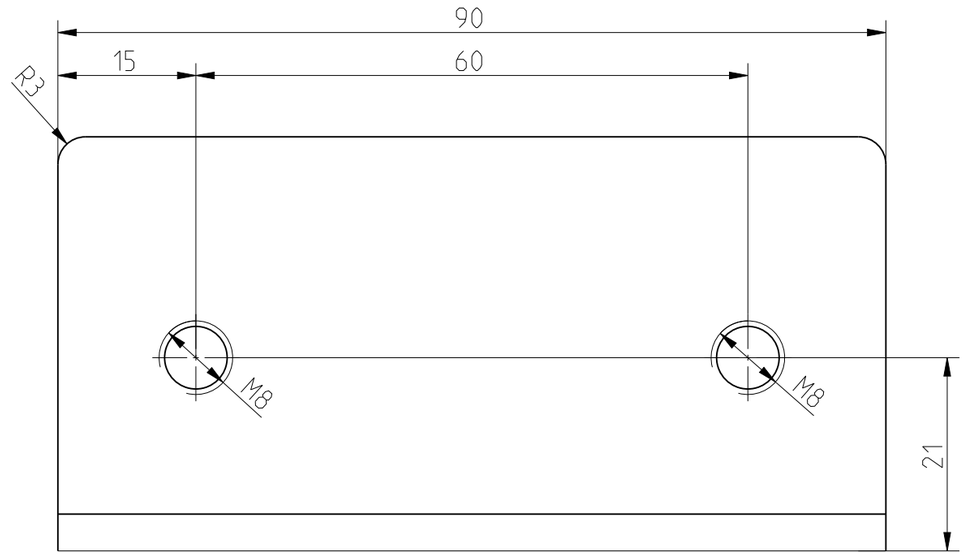


Abwicklung

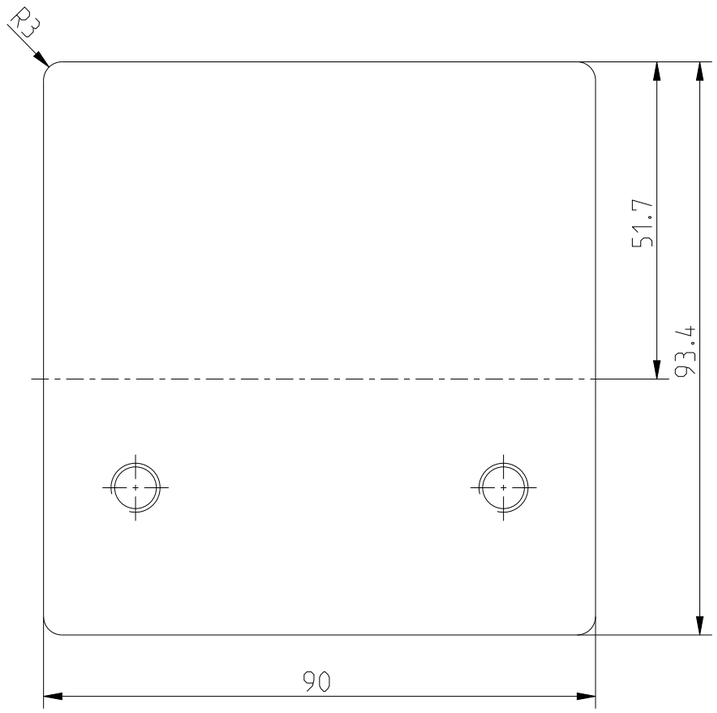


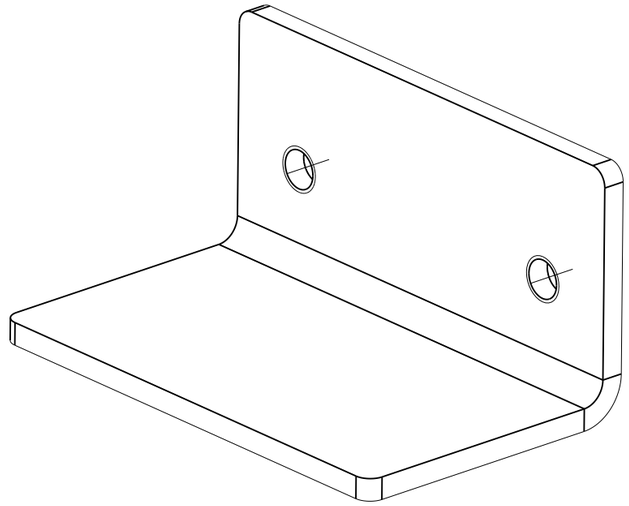

1.000

| | | | | | | | |
|---|---|---|---|---|---|---|---|
| Toleranzen und Normen | | | | | | PROJEKTION NACH ISO 5456 | Massstab: 1.500 | Gewicht: 0.261 kg |
| Allgemeintol. DIN ISO 2768 mH<br>Kanten ISO 13715<br>Oberfläche Din EN ISO 1302<br>Schweißtol. Din ISO 13920-BF | | | | | | | Werkstoff / Halbzeug<br>S355MC; Bl. 4x90x93.4 | |
| | | | | | Datum | Name | Benennung | |
| | | | | Bearb. | 06.02.26 | mh | Sicherungswinkel | |
| | | | | Gepr. | | | | |
| | | | | Norm | | | | |
| | | | | | | | Zeichnungsnummer<br>0125HT08058 | Blatt 1 von 2 |
| | - | - | | | | | | |
| Nr | Aenderung | Datum | Name | Urspr. | | | Ersatz fuer: | Ersatz durch: |

Weitergabe sowie Vervielfaeltigung dieser Unterlage, Verwertung und Mitteilung ihres Inhaltes nicht gestattet, soweit nicht ausdruecklich zugestanden. Zuwiderhandlungen verpflichten zu Schadenersatz.
Alle Rechte fuer den Fall der Patenterteilung oder Gebrauchsmuster-Eintragung vorbehalten. (Schutzvermerk DIN ISO 16016 beachten)

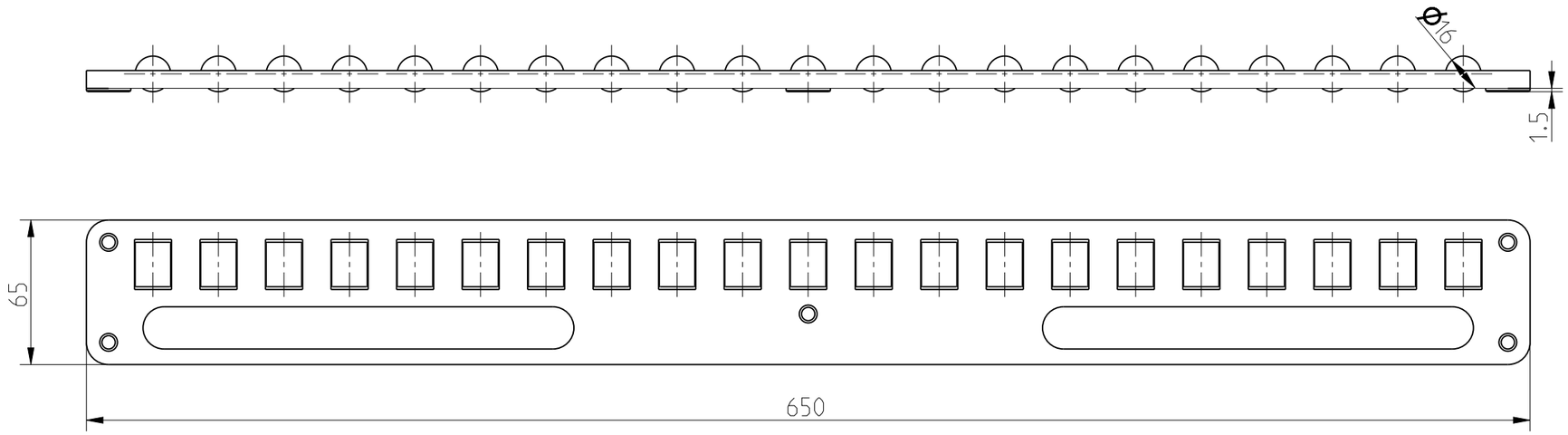


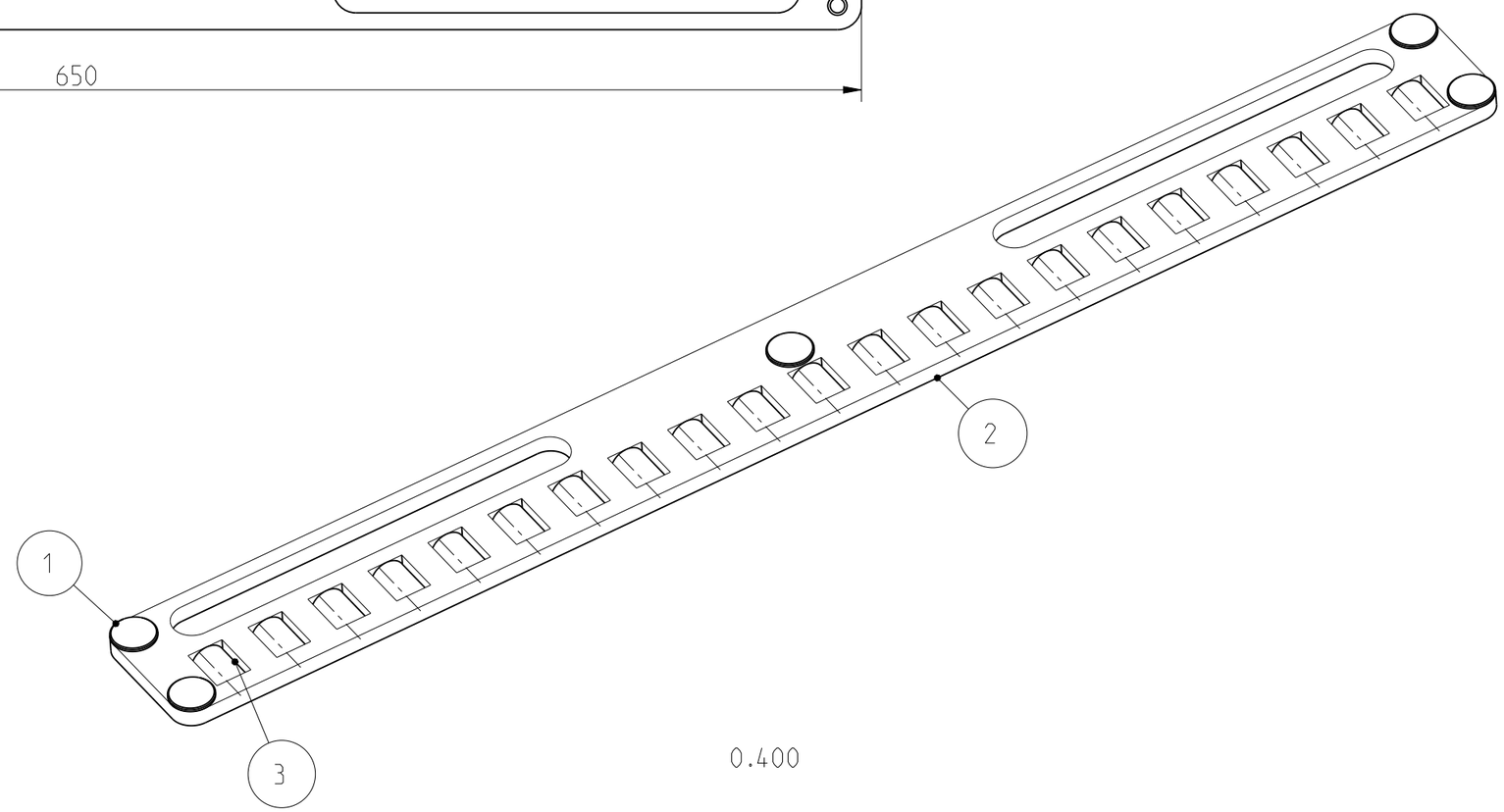


-Stueckliste ( aehnlich DIN 6771-A) / alle Objekte der obersten (aktuellen) Baugruppe

| 1 | 2 | 3 | 4 | 5 | 6 |
|---|---|---|---|---|---|
| Lfd. Nr. | Menge | Typ | Zeichnungs-Nr.: | Benennung | Werkstoff / Halbzeug |
| 1 | 5 | ET | 025RFH08278 | Gleitstueck | PA 6 schwarz / Rd.20x7.5 lg. |
| 2 | 1 | ET | 0125HT08064 | Rollenkaefig lang | S235JR / Bl. 8x65x650 |
| 3 | 21 | ET | 95402_16X20 | Zylinderrolle DIN5402 | 100Cr6 (1.3505) / Rd. 16x20 |

Toleranzen und Normen

Allgemeintol. DIN ISO 2768 mH
Kanten ISO 13715
Oberfläche Din EN ISO 1302
Schweißtol. Din ISO 13920-BF

PROJEKTION NACH ISO 5456

Massstab: 0.400

Gewicht: 2.350 kg

Werkstoff / Halbzeug
–; –

| | Datum | Name |
|---|---|---|
| Bearb. | 16.02.26 | mh |
| Gepr. | | |
| Norm | | |

Benennung
Rollenlager lang kpl.

Zeichnungsnummer
0125HT08060

Blatt 1 von 1

| Nr | Aenderung | Datum | Name |
|---|---|---|---|
| | – | – | |

Urspr.

Ersatz fuer:

Ersatz durch:

Weitergabe sowie Vervielfaeltigung dieser Unterlage, Verwertung und Mitteilung ihres Inhaltes nicht gestattet, soweit nicht ausdruecklich zugestanden. Zuwiderhandlungen verpflichten zu Schadenersatz.
Alle Rechte fuer den Fall der Patenterteilung oder Gebrauchsmuster-Eintragung vorbehalten. (Schutzvermerk DIN ISO 16016 beachten)

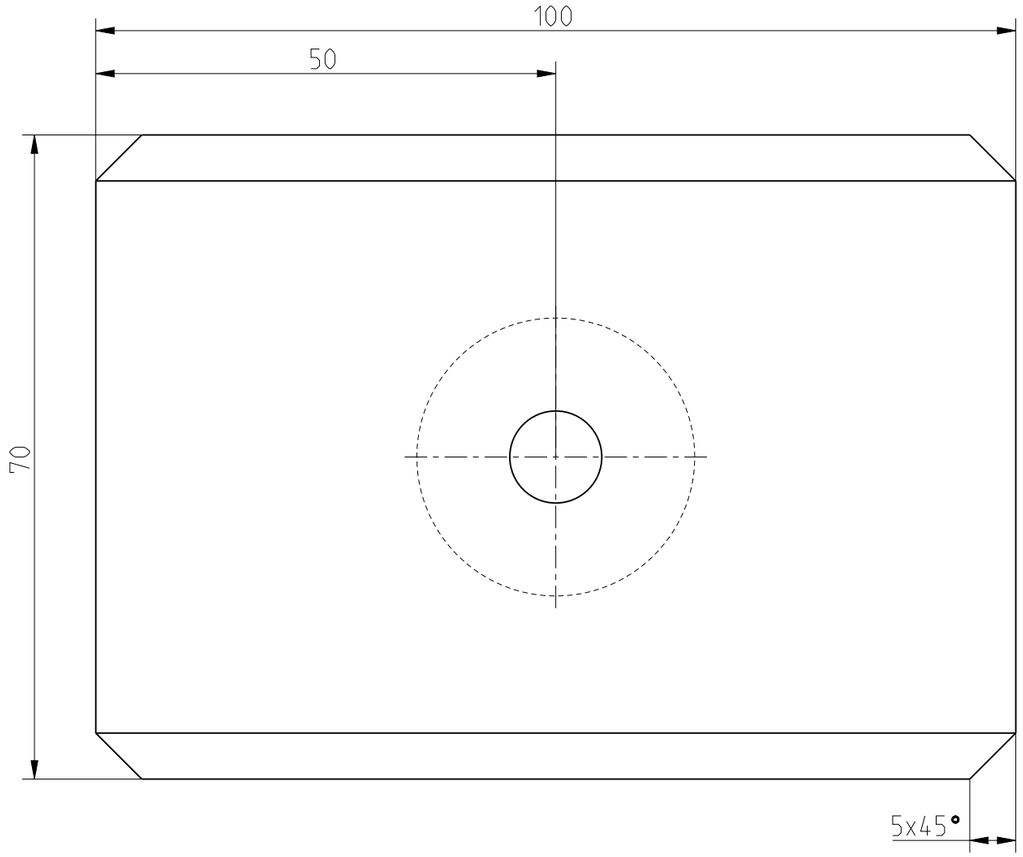


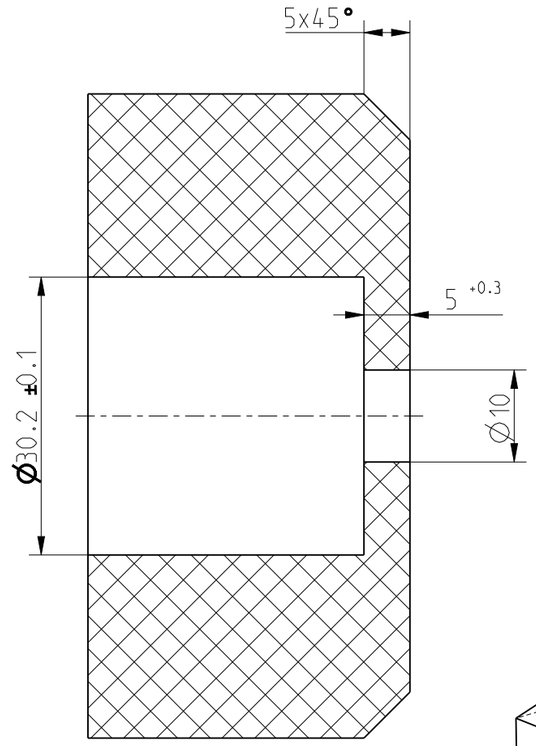


A – A

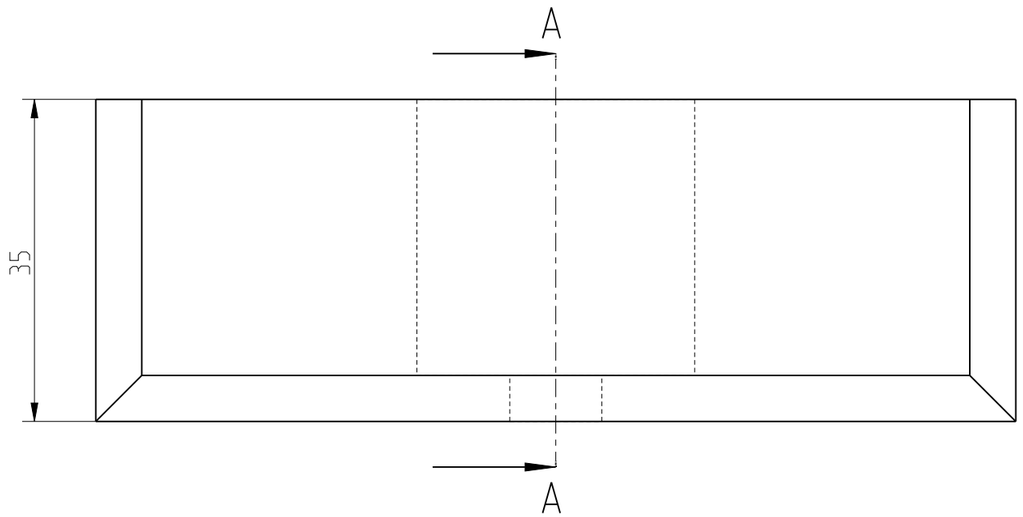


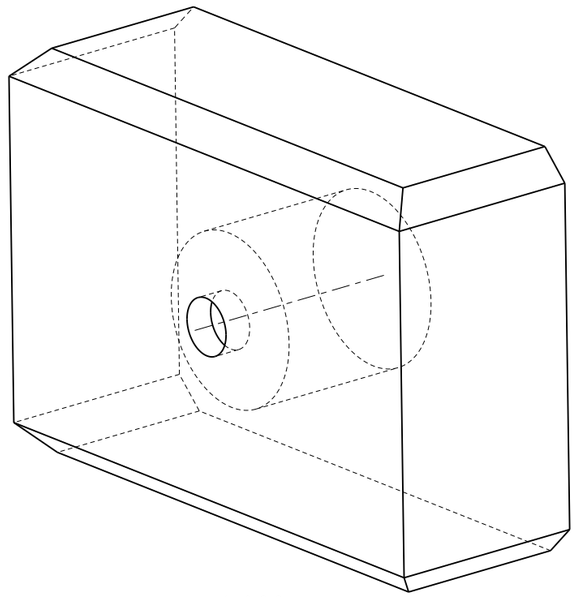

1.000

| | | | | | | |
|---|---|---|---|---|---|---|
| Toleranzen und Normen | | | | | PROJEKTION NACH ISO 5456 | Massstab: 1.500 | Gewicht: 1.719 kg |
| Allgemeintol. DIN ISO 2768 mH<br>Kanten ISO 13715<br>Oberflächе Din EN ISO 1302<br>Schweißtol. Din ISO 13920-BF | | | | | | Werkstoff / Halbzeug<br>PA6 schwarz; Fl. 70x35x100 | |
| | | | | | Datum | Name | Benennung |
| | | | | Bearb. | 06.02.26 | mh | Loslagerblock |
| | | | | Gepr. | | | |
| | | | | Norm | | | |
| | | | | | | | Zeichnungsnummer<br>0125HT08061 — Blatt 1 von 1 |
| | - | - | | | | | |
| Nr | Aenderung | Datum | Name | Urspr. | | Ersatz fuer: | Ersatz durch: |

Weitergabe sowie Vervielfaeltigung dieser Unterlage, Verwertung und Mitteilung ihres Inhaltes nicht gestattet, soweit nicht ausdruecklich zugestanden. Zuwiderhandlungen verpflichten zu Schadenersatz.
Alle Rechte fuer den Fall der Patenterteilung oder Gebrauchsmuster-Eintragung vorbehalten. (Schutzvermerk DIN ISO 16016 beachten)

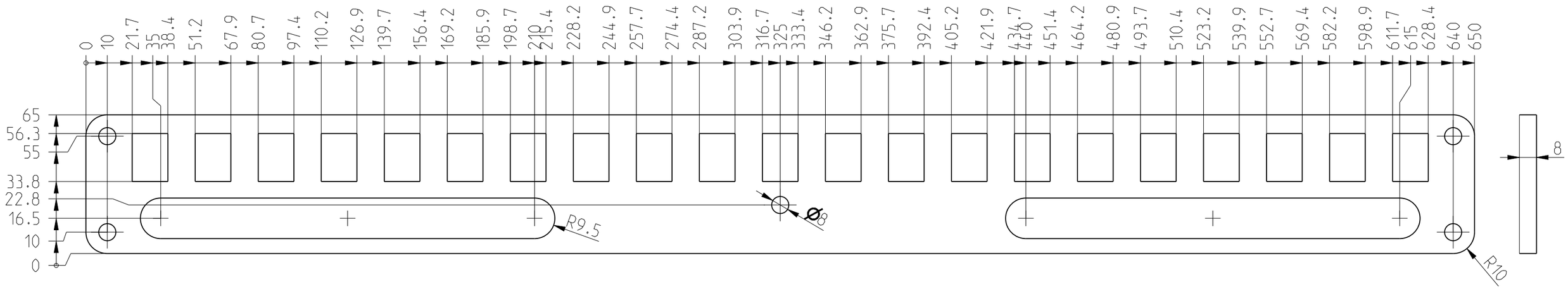


| | |
|---|---|
| Oberflaechenbeschichtung: | galv. verzinkt / ISO 2081 |
| Mindestschichtdicke: | 15-20 µm |
| Passivierung: | blau passiviert |

Toleranzen und Normen

| | |
|---|---|
| Allgemeintol. | DIN ISO 2768 mH |
| Kanten | ISO 13715 |
| Oberfläche | Din EN ISO 1302 |
| Schweißtol. | Din ISO 13920-BF |

PROJEKTION NACH ISO 5456

Massstab: 0.550

Gewicht: 1.683 kg

Werkstoff / Halbzeug

S235JR; Bl. 8x65x650

| | Datum | Name |
|---|---|---|
| Bearb. | 09.02.26 | mh |
| Gepr. | | |
| Norm | | |

Benennung

# Rollenkaefig lang

Zeichnungsnummer

0125HT08064

Blatt 1 von 2

| Nr | Aenderung | Datum | Name | Urspr. | Ersatz fuer: | Ersatz durch: |
|---|---|---|---|---|---|---|
| | - | - | | | | |

Weitergabe sowie Vervielfaeltigung dieser Unterlage, Verwertung und Mitteilung ihres Inhaltes nicht gestattet, soweit nicht ausdruecklich zugestanden. Zuwiderhandlungen verpflichten zu Schadenersatz.
Alle Rechte fuer den Fall der Patenterteilung oder Gebrauchsmuster-Eintragung vorbehalten. (Schutzvermerk DIN ISO 16016 beachten)

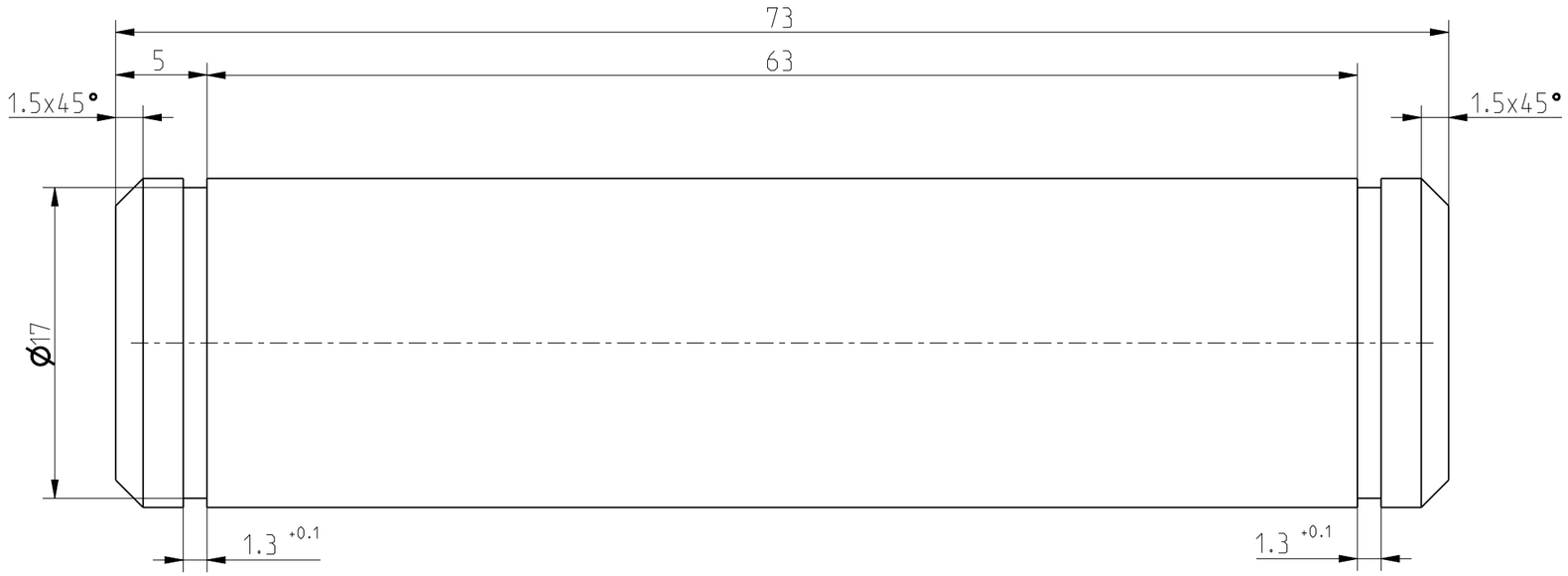


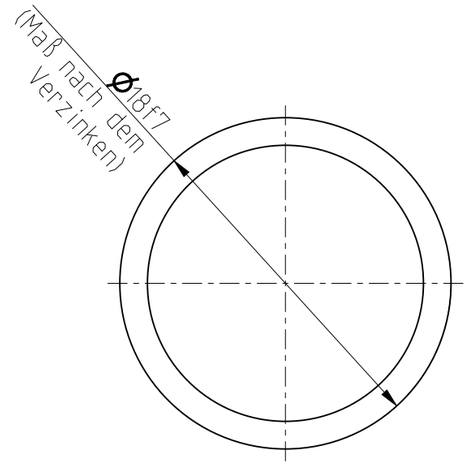


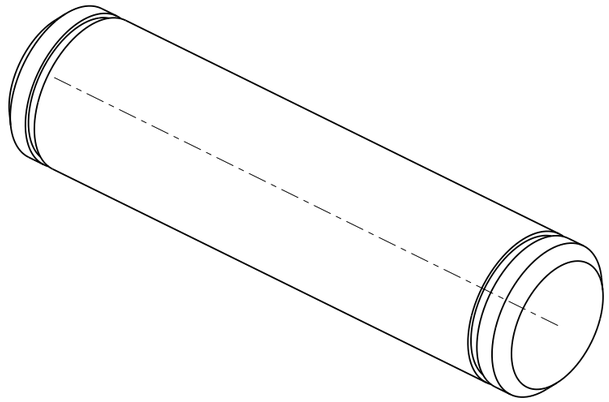

1.500

| | |
|---|---|
| Oberflaechenbeschichtung: | galv. verzinkt / ISO 2081 |
| Mindestschichtdicke: | 15-20 µm |
| Passivierung: | blau passiviert |

| | | | | | | |
|---|---|---|---|---|---|---|
| Toleranzen und Normen | | | | | PROJEKTION NACH ISO 5456 | Massstab: 3.000 | Gewicht: 0.144 kg |
| Allgemeintol. DIN ISO 2768 mH<br>Kanten ISO 13715<br>Oberfläche Din EN ISO 1302<br>Schweißtol. Din ISO 13920-BF | | | | | | Werkstoff / Halbzeug<br>C15; Rd. 18x73 | |
| | | | | | Datum | Name | Benennung |
| | | | | Bearb. | 05.02.26 | mh | Zylinderbolzen |
| | | | | Gepr. | | | |
| | | | | Norm | | | |
| | | | | | | | Zeichnungsnummer<br>0125HT08065 — Blatt 1 von 1 |
| | - | - | | | | | |
| Nr | Aenderung | Datum | Name | Urspr. | | Ersatz fuer: | Ersatz durch: |

Weitergabe sowie Vervielfaeltigung dieser Unterlage. Verwertung und Mitteilung ihres Inhaltes nicht gestattet. soweit nicht ausdruecklich zugestanden. Zuwiderhandlungen verpflichten zu Schadenersatz.
Alle Rechte fuer den Fall der Patenterteilung oder Gebrauchsmuster-Eintragung vorbehalten. (Schutzvermerk DIN ISO 16016 beachten)

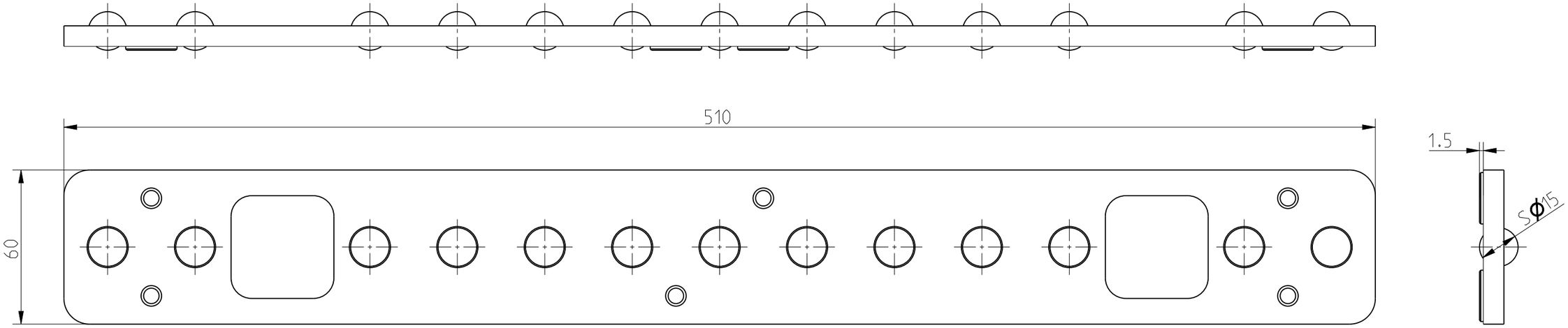


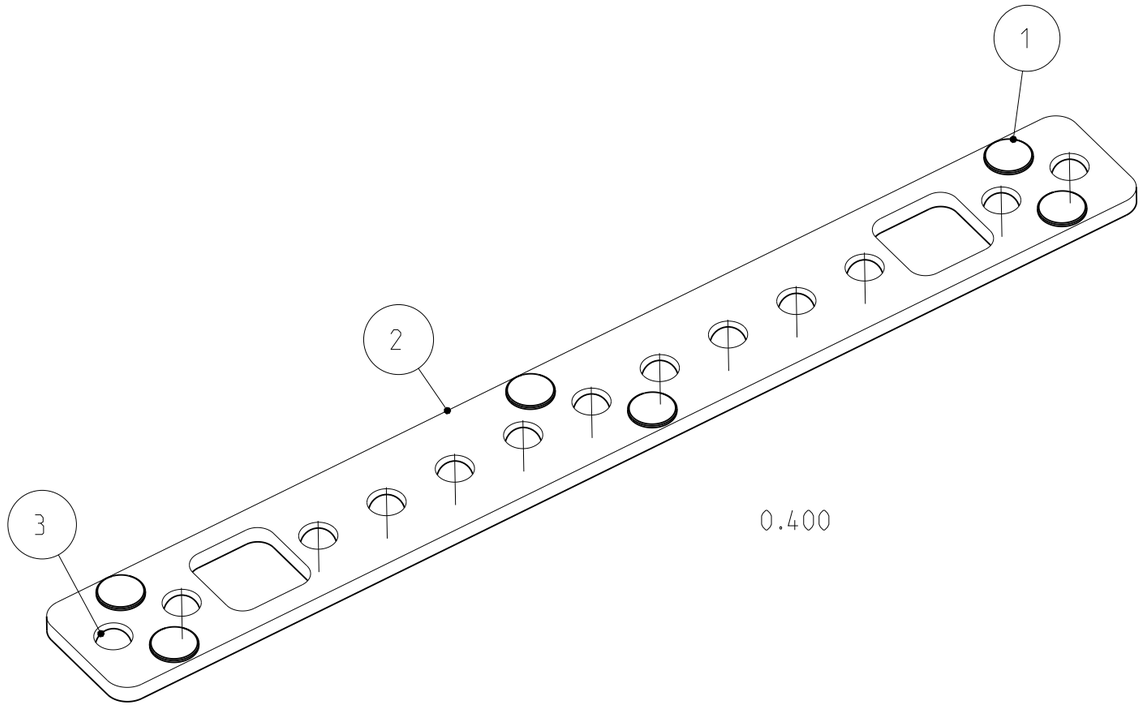


Stueckliste ( aehnlich DIN 6771-A) / alle Objekte der obersten (aktuellen) Baugruppe

| 1 | 2 | 3 | 4 | 5 | 6 |
|---|---|---|---|---|---|
| Lfd. Nr. | Menge | Typ | Zeichnungs-Nr.: | Benennung | Werkstoff / Halbzeug |
| 1 | 6 | ET | 025RFH08278 | Gleitstueck | PA 6 schwarz / Rd.20x7.5 lg. |
| 2 | 1 | ET | 0125HT08074 | Kugelkaefig kurz | S235JR / Bl. 8x60x510 |
| 3 | 13 | ET | 95401_DM15 | Stahlkugel DM 15 | 1.3505 (Waelzlagerstahl) / DIN5401 |

Toleranzen und Normen

Allgemeintol. DIN ISO 2768 mH
Kanten ISO 13715
Oberfläche Din EN ISO 1302
Schweißtol. Din ISO 13920-BF

PROJEKTION NACH ISO 5456

Massstab: 0.600

Gewicht: 1.725 kg

Werkstoff / Halbzeug
–; –

| | Datum | Name |
|---|---|---|
| Bearb. | 10.02.26 | mh |
| Gepr. | | |
| Norm | | |

Benennung
Kugelkaefig kurz kpl.

Zeichnungsnummer
0125HT08070

Blatt 1 von 1

| Nr | Aenderung | Datum | Name |
|---|---|---|---|
| | - | - | |

Urspr.

Ersatz fuer:

Ersatz durch:

Weitergabe sowie Vervielfaeltigung dieser Unterlage, Verwertung und Mitteilung ihres Inhaltes nicht gestattet, soweit nicht ausdruecklich zugestanden. Zuwiderhandlungen verpflichten zu Schadenersatz.
Alle Rechte fuer den Fall der Patenterteilung oder Gebrauchsmuster-Eintragung vorbehalten. (Schutzvermerk DIN ISO 16016 beachten)

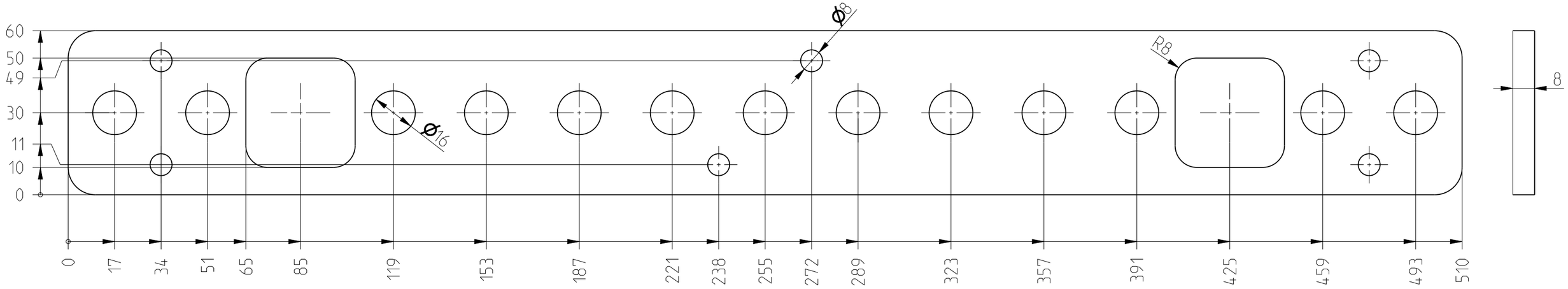


| | |
|---|---|
| Oberflaechenbeschichtung: | galv. verzinkt / ISO 2081 |
| Mindestschichtdicke: | 15-20 µm |
| Passivierung: | blau passiviert |

| | | | | | | |
|---|---|---|---|---|---|---|
| Toleranzen und Normen | | | | | PROJEKTION NACH ISO 5456 | Massstab: 0.700 | Gewicht: 1.539 kg |
| Allgemeintol. DIN ISO 2768 mH<br>Kanten ISO 13715<br>Oberfläche Din EN ISO 1302<br>Schweißtol. Din ISO 13920-BF | | | | | | Werkstoff / Halbzeug<br>S235JR; Bl. 8x60x510 | |
| | | | | | Datum | Name | Benennung |
| | | | | Bearb. | 09.02.26 | mh | Kugelkaefig kurz |
| | | | | Gepr. | | | |
| | | | | Norm | | | |
| | | | | | | | Zeichnungsnummer<br>0125HT08074 — Blatt 1 von 2 |
| | - | - | | | | | |
| Nr | Aenderung | Datum | Name | Urspr. | | Ersatz fuer: | Ersatz durch: |

Weitergabe sowie Vervielfaeltigung dieser Unterlage, Verwertung und Mitteilung ihres Inhaltes nicht gestattet, soweit nicht ausdruecklich zugestanden. Zuwiderhandlungen verpflichten zu Schadenersatz.
Alle Rechte fuer den Fall der Patenterteilung oder Gebrauchsmuster-Eintragung vorbehalten. (Schutzvermerk DIN ISO 16016 beachten)

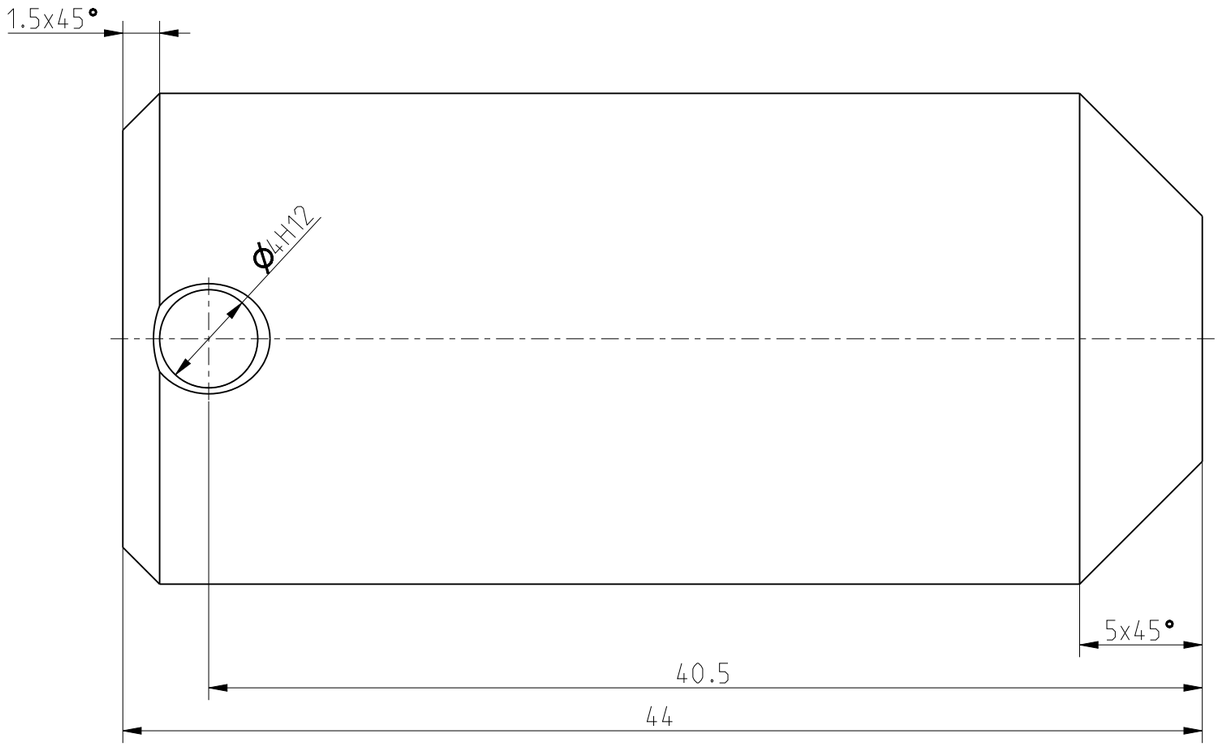


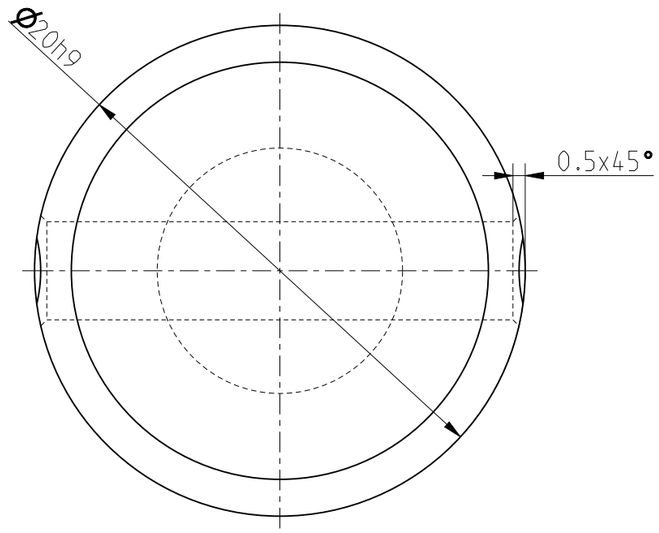


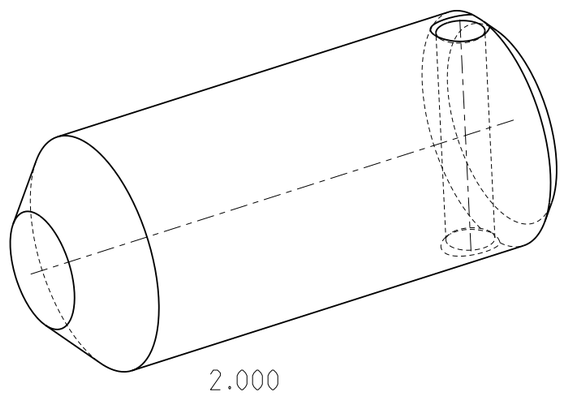


-0.5
-0.2

+0.8
+0.2

| | | | | | | | |
|---|---|---|---|---|---|---|---|
| Toleranzen und Normen | | | | | | PROJEKTION NACH ISO 5456 | Massstab: 4.000 | Gewicht: 0.100 kg |
| Allgemeintol. DIN ISO 2768 mH<br>Kanten ISO 13715<br>Oberfläche Din EN ISO 1302<br>Schweißtol. Din ISO 13920-BF | | | | | | | Werkstoff / Halbzeug<br>C15+C; Rd. 20x44 (EN10278) | |
| | | | | | Datum | Name | Benennung | |
| | | | | Bearb. | 16.02.26 | | Bolzen Scherenzentrierung | |
| | | | | Gepr. | | | | |
| | | | | Norm | | | | |
| | | | | | | | Zeichnungsnummer<br>0125HT08121 | Blatt 1 von 1 |
| | - | - | | | | | | |
| Nr | Aenderung | Datum | Name | Urspr. | | | Ersatz fuer: | Ersatz durch: |

Weitergabe sowie Vervielfaeltigung dieser Unterlage, Verwertung und Mitteilung ihres Inhaltes nicht gestattet, soweit nicht ausdruecklich zugestanden. Zuwiderhandlungen verpflichten zu Schadenersatz.
Alle Rechte fuer den Fall der Patenterteilung oder Gebrauchsmuster-Eintragung vorbehalten. (Schutzvermerk DIN ISO 16016 beachten)

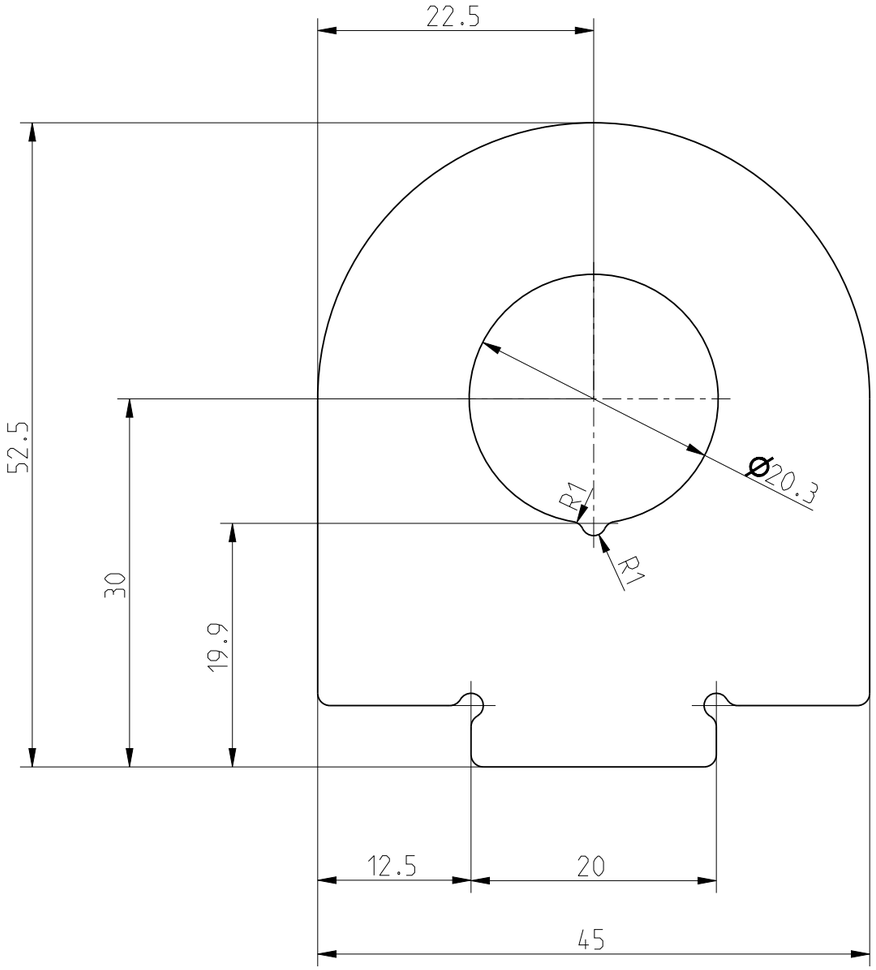


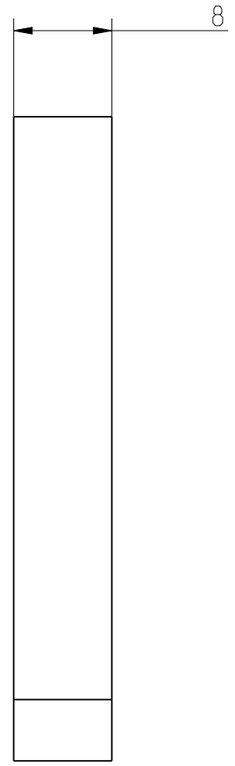


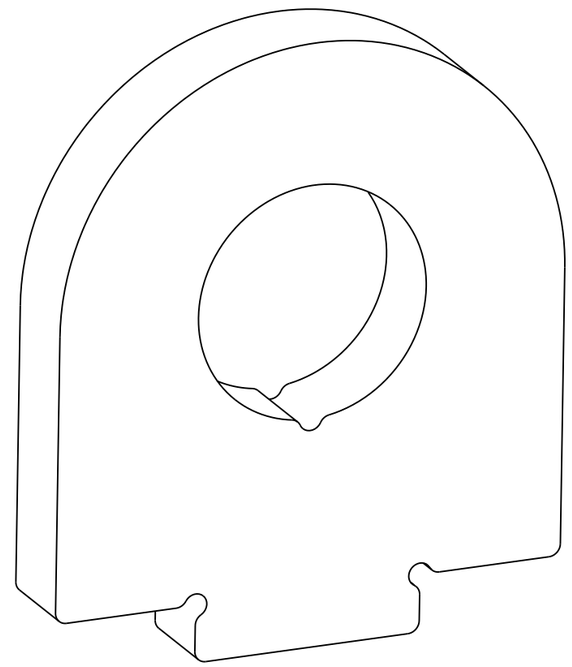

| | | | | | | | | |
|---|---|---|---|---|---|---|---|---|
| Toleranzen und Normen | | | | | | PROJEKTION NACH ISO 5456 | Massstab: 2.000 | Gewicht: 0.106 kg |
| Allgemeintol. DIN ISO 2768 mH<br>Kanten ISO 13715<br>Oberfläche Din EN ISO 1302<br>Schweißtol. Din ISO 13920-BF | | | | | | | Werkstoff / Halbzeug<br>S355MC; Bl. 8x45x52.5 | |
| | | | | | Datum | Name | Benennung | |
| | | | | Bearb. | 23.02.26 | sh | Auge Zentrierung | |
| | | | | Gepr. | | | | |
| | | | | Norm | | | | |
| | | | | | | | Zeichnungsnummer<br>0125HT08122 | Blatt 1 von 2 |
| | - | - | | | | | | |
| Nr | Aenderung | Datum | Name | Urspr. | | | Ersatz fuer: | Ersatz durch: |

Weitergabe sowie Vervielfaeltigung dieser Unterlage, Verwertung und Mitteilung ihres Inhaltes nicht gestattet, soweit nicht ausdruecklich zugestanden. Zuwiderhandlungen verpflichten zu Schadenersatz.
Alle Rechte fuer den Fall der Patenterteilung oder Gebrauchsmuster-Eintragung vorbehalten. (Schutzvermerk DIN ISO 16016 beachten)

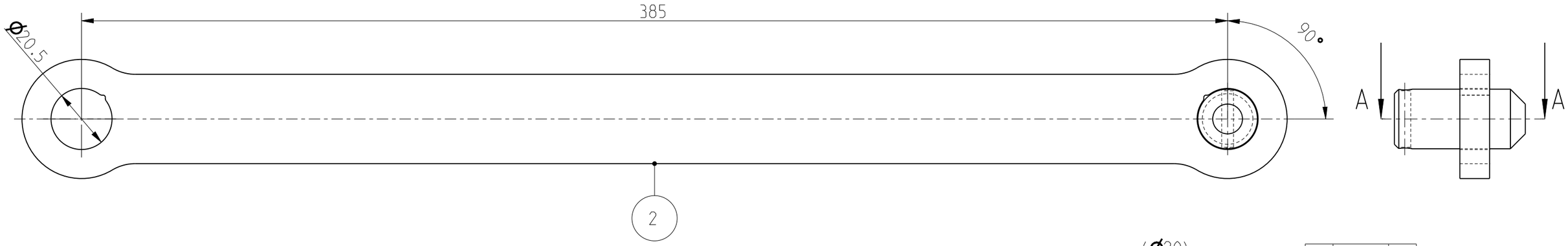


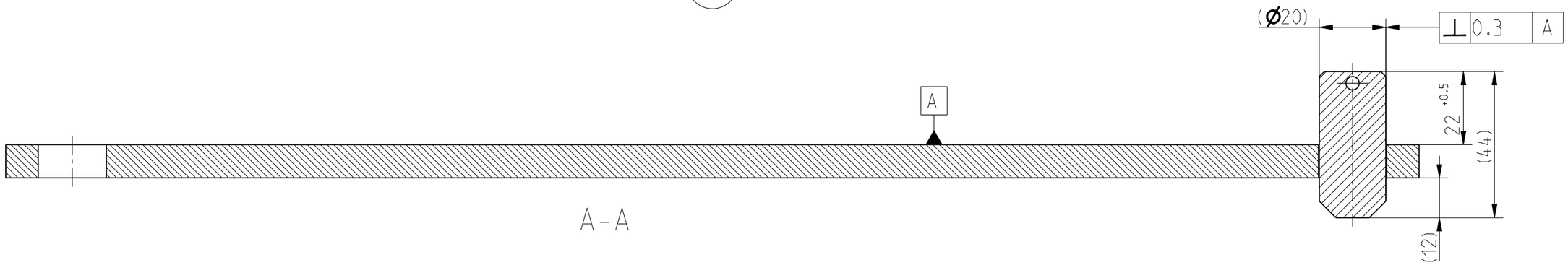


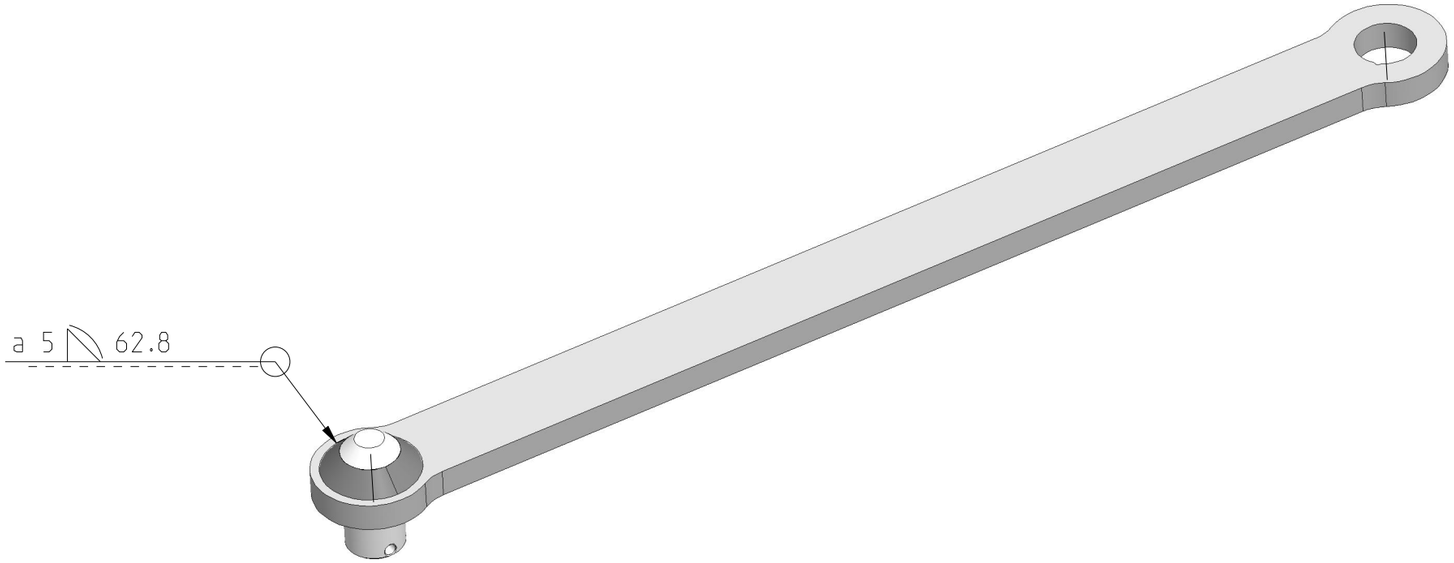


| | |
|---|---|
| Herstellerqualifikation | DIN EN 1090-2 |
| Bewertungsgruppe: | C/DIN EN ISO 5817 |
| Schweissparam. gemaess WPS: | WPS-A3-14-T5-20-FM1<br>- |
| Schweissprozess: | siehe WPS |
| Zusatzwerkstoff: | siehe WPS |
| Stahlsorten: | C15+C; S355JR; |
| Schweissnahtstaerke: | a=4; |
| Waermebehandlung: | |
| Pruefverfahren: | Sichtkontrolle |
| Schweisstechnisch gepr. am: | |
| Schweisstechnisch gepr. durch: | |

.-Stueckliste ( aehnlich DIN 6771-A) / alle Objekte der obersten (aktuellen) Baugruppe

| 1 | 2 | 3 | 4 | 5 | 6 |
|---|---|---|---|---|---|
| Lfd. Nr. | Menge | Typ | Zeichnungs-Nr.: | Benennung | Werkstoff / Halbzeug |
| 1 | 1 | ET | 0125HT08121 | Bolzen Scherenzentrierung | C15+C / Rd. 20x44 (EN10278) |
| 2 | 1 | ET | 0125HT08124 | Zentrierstange | S355JR / Bl. 10x40x425 |

Toleranzen und Normen

Allgemeintol. DIN ISO 2768 mH
Kanten ISO 13715
Oberflächе Din EN ISO 1302
Schweißtol. Din ISO 13920-BF

PROJEKTION NACH ISO 5456

Massstab: 0.750

Gewicht: 1.069 kg

Werkstoff / Halbzeug
-; -

| | Datum | Name |
|---|---|---|
| Bearb. | 16.02.26 | mh |
| Gepr. | | |
| Norm | | |

Benennung
Zentrierstange

Zeichnungsnummer
0125HT08123

Blatt 1 von 1

| Nr | Aenderung | Datum | Name |
|---|---|---|---|
| | - | - | |

Urspr.

Ersatz fuer:

Ersatz durch:

Weitergabe sowie Vervielfaeltigung dieser Unterlage, Verwertung und Mitteilung ihres Inhaltes nicht gestattet, soweit nicht ausdruecklich zugestanden. Zuwiderhandlungen verpflichten zu Schadenersatz.
Alle Rechte fuer den Fall der Patenterteilung oder Gebrauchsmuster-Eintragung vorbehalten. (Schutzvermerk DIN ISO 16016 beachten)

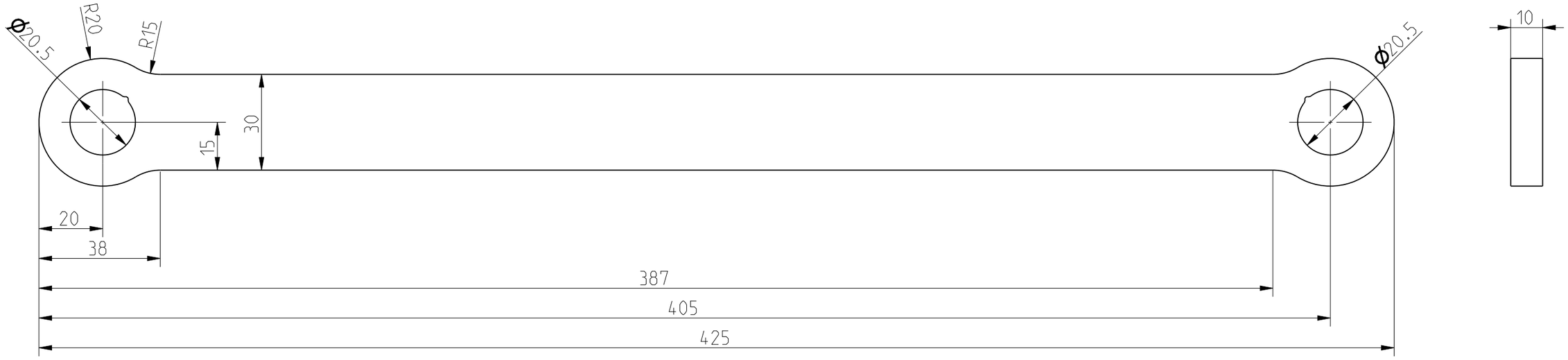


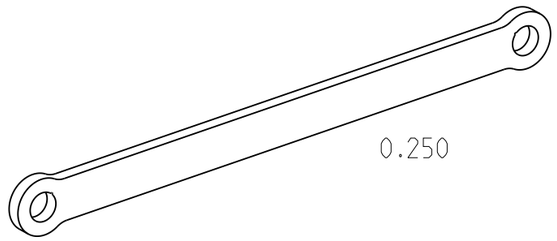


| | | | | | | |
|---|---|---|---|---|---|---|
| Toleranzen und Normen | | | | | PROJEKTION NACH ISO 5456 | Massstab: 0.750 | Gewicht: 0.968 kg |
| Allgemeintol. DIN ISO 2768 mH<br>Kanten ISO 13715<br>Oberfläche Din EN ISO 1302<br>Schweißtol. Din ISO 13920-BF | | | | | | Werkstoff / Halbzeug<br>S355JR; Bl. 10x40x425 | |
| | | | | | Datum | Name | Benennung |
| | | | | Bearb. | 16.02.26 | mh | Zentrierstange |
| | | | | Gepr. | | | |
| | | | | Norm | | | |
| | | | | | | | Zeichnungsnummer<br>0125HT08124 |
| | | | | | | | Blatt 1 von 2 |
| | - | - | | | | | |
| Nr | Aenderung | Datum | Name | Urspr. | | Ersatz fuer: | Ersatz durch: |

Weitergabe sowie Vervielfaeltigung dieser Unterlage, Verwertung und Mitteilung ihres Inhaltes nicht gestattet, soweit nicht ausdruecklich zugestanden. Zuwiderhandlungen verpflichten zu Schadenersatz.
Alle Rechte fuer den Fall der Patenterteilung oder Gebrauchsmuster-Eintragung vorbehalten. (Schutzvermerk DIN ISO 16016 beachten)

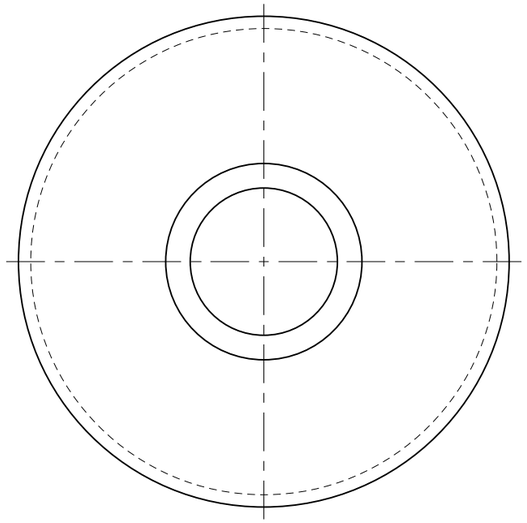

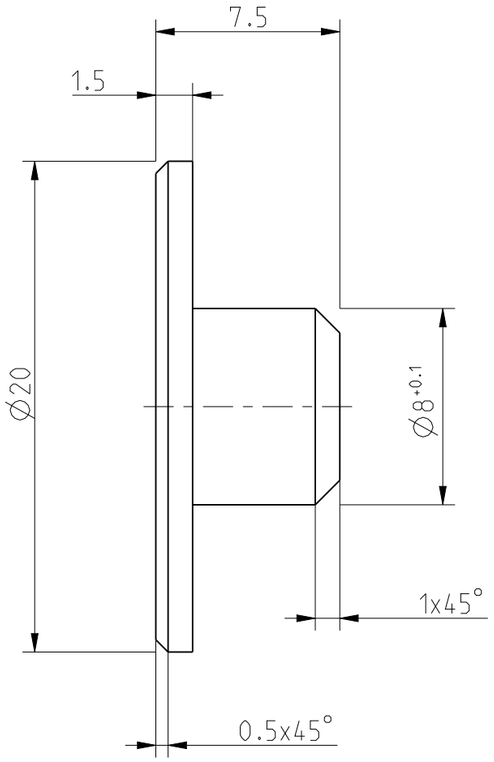


| | | | | | | | | |
|---|---|---|---|---|---|---|---|---|
| | | | | Masse ohne Toleranzangaben DIN ISO 2768 mH | | | Massstab: 4.000 | Gewicht: 0.001 kg |
| | | | | | | | Werkstoff / Halbzeug PA 6 schwarz; Rd.20x7.5 lg. | |
| | | | | | Datum | Name | Benennung | |
| | | | | Bearb. | 21.06.04 | M.A | Gleitstueck | |
| | | | | Gepr. | | | | |
| | | | | Norm | | | | |
| | | | | | | | Zeichnungsnummer 025RFH08278 | Blatt 1 von 1 |
| | - | - | | | | | | |
| Nr | Aenderung | Datum | Name | Urspr. | | | Ersatz fuer: | Ersatz durch: |

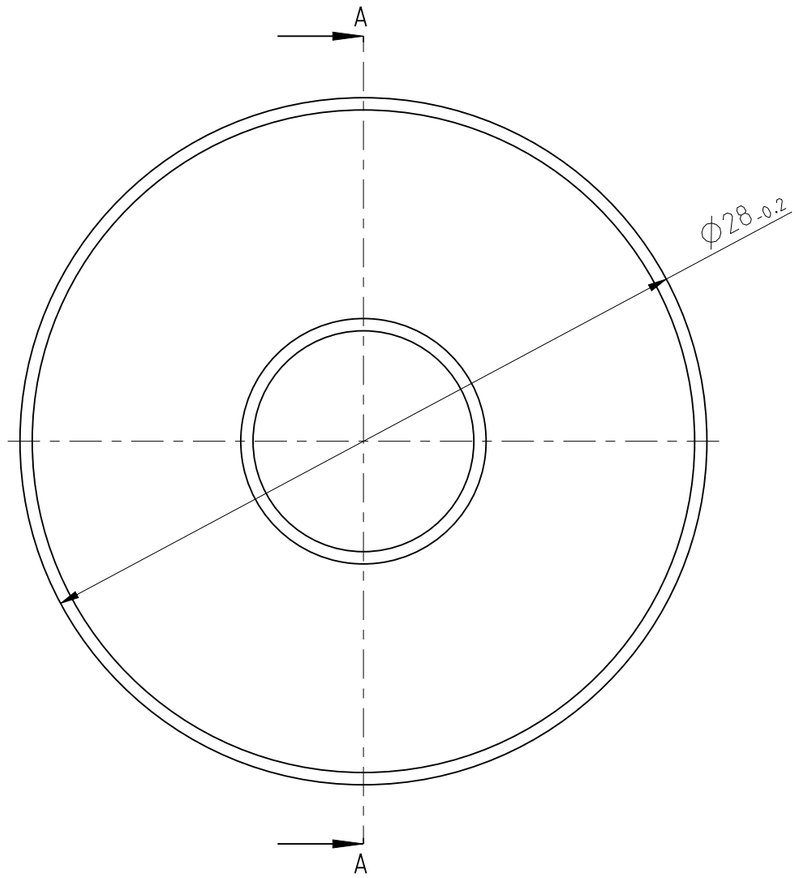


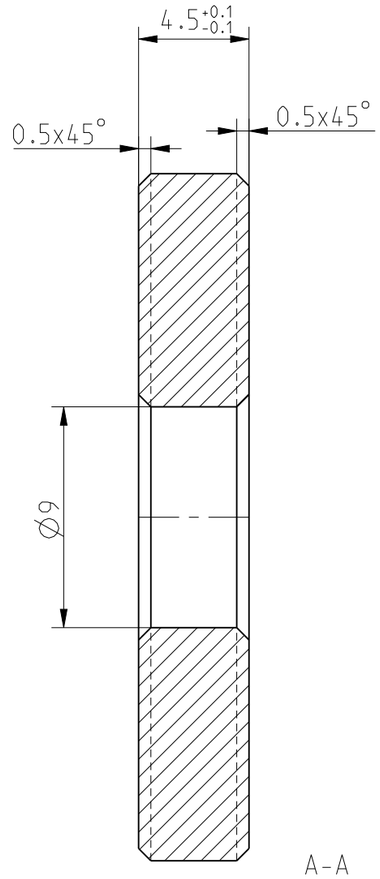


A-A

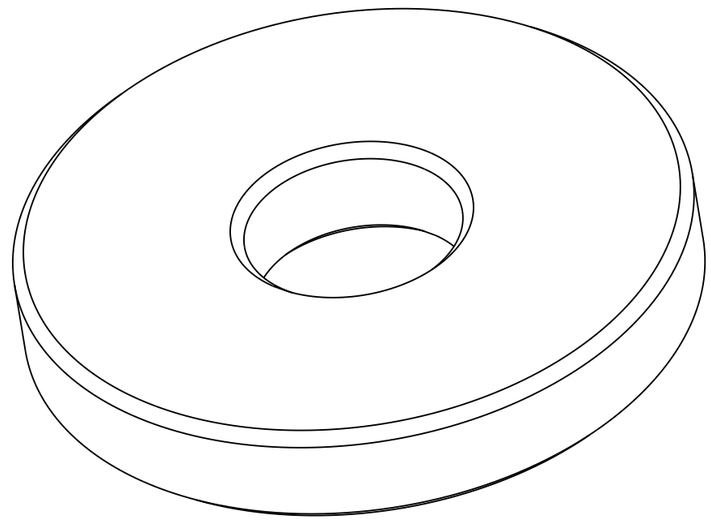

Hinweis: Teil auch als Stanzteil ohne Fasen moeglich!

| | |
|---|---|
| Oberflaechenbeschichtung: | galv. verzinkt / ISO 2081 |
| Mindestschichtdicke: | 15-20 µm |
| Passivierung: | blau passiviert |

| | | | | | | | |
|---|---|---|---|---|---|---|---|
| Toleranzen und Normen | | | | | | PROJEKTION NACH ISO 5456 | Massstab: 4.000 / Gewicht: 0.019 kg |
| Allgemeintol. DIN ISO 2768 mH<br>Kanten ISO 13715<br>Oberfläche Din EN ISO 1302<br>Schweißtol. Din ISO 13920-BF | | | | | | | Werkstoff / Halbzeug<br>DC01+C590/C690; Rd.28*4.5lg. |
| | | | | | Datum | Name | Benennung |
| | | | | Bearb. | 24.11.17 | BeMe | Sicherungsscheibe |
| | | | | Gepr. | | | |
| | | | | Norm | | | |
| | | | | | | | Zeichnungsnummer 975332 — Blatt 1 von 1 |
| b | Stanzteil | 11.04.25 | mh | | | | |
| a | 42CrMo4V zu DC01+C590/C690 | 30.04.24 | mh | | | | |
| Nr | Aenderung | Datum | Name | Urspr. | | Ersatz fuer: | Ersatz durch: |

Weitergabe sowie Vervielfaeltigung dieser Unterlage, Verwertung und Mitteilung ihres Inhaltes nicht gestattet, soweit nicht ausdruecklich zugestanden. Zuwiderhandlungen verpflichten zu Schadenersatz.
Alle Rechte fuer den Fall der Patenterteilung oder Gebrauchsmuster-Eintragung vorbehalten. (Schutzvermerk DIN ISO 16016 beachten)

Zeichnungssatz erstellt am: 26.02.2026 14:33:31

Anzahl Zeichnungen: 88

Entfernte Seiten: 42

0125ht00000.pdf
0125ht05000.pdf
0125ht05001.pdf
0125ht05003.pdf
0125HT05006.pdf
0125ht05008.pdf
0125ht05010.pdf
0125ht05012.pdf
0125ht05013.pdf
0125HT05014.pdf
0125HT05016.pdf
0125ht05017.pdf
0125ht05019.pdf
0125ht05026.pdf
0125ht05027.pdf
0125ht05028.pdf
0125ht05030.pdf
0125ht05032.pdf
0125ht05033.pdf
0125ht05034.pdf
0125ht05036.pdf
0125ht05037.pdf
0125ht05043.pdf
0125ht05053.pdf
0125ht05056.pdf
0125ht06100.pdf
0125ht06101.pdf
0125ht06103.pdf
0125ht06107.pdf
0125ht06108.pdf
0125ht06109.pdf
0125ht06110.pdf
0125ht06111.pdf
0125ht06112.pdf
0125ht06115.pdf
0125ht06120.pdf
0125ht06121.pdf
0125ht06122.pdf
0125ht06123.pdf
0125ht06124.pdf
0125ht06125.pdf
0125ht08000.pdf
0125ht08010.pdf
0125ht08012.pdf
0125ht08013.pdf
0125ht08014.pdf
0125HT08015.pdf
0125ht08016.pdf
0125ht08017.pdf
0125ht08018.pdf
0125HT08019.pdf
0125ht08020.pdf
0125ht08021.pdf
0125ht08022.pdf
0125ht08023.pdf
0125ht08024.pdf
0125ht08026.pdf
0125ht08033.pdf
0125HT08040.pdf
0125HT08041.pdf
0125ht08042.pdf
0125ht08043.pdf
0125ht08044.pdf
0125ht08045.pdf
0125ht08046.pdf
0125ht08047.pdf
0125ht08048.pdf
0125ht08049.pdf
0125ht08050.pdf
0125ht08051.pdf
0125ht08053.pdf
0125ht08054.pdf
0125ht08055.pdf
0125ht08056.pdf
0125ht08057.pdf
0125ht08058.pdf
0125ht08060.pdf
0125ht08061.pdf
0125ht08064.pdf
0125ht08065.pdf
0125ht08070.pdf
0125ht08074.pdf
0125ht08121.pdf
0125ht08122.pdf
0125ht08123.pdf
0125ht08124.pdf
025rfh08278.pdf
975332.pdf